Semmelweis Egyetem
Kútvölgyi Klinikai Tömb
Energetikai korszerűsítés
KEHOP támogatás keretében

Bp. XII. Kútvölgyi út 4.
Hrsz.: 10733/6

Kiviteli terv

É-K-K03 Alumínium függönyfal nyílászáró konszignáció

2016.09.27.

2016. május 10.

SchM Stúdió Kft.

www.schmstudio.hu 1151 Budapest, Platán u. 30/b, tel: 30 253 9113, email: z.schrammel@gmail.com

Alumínium nyílászárók műszaki követelményei

Ennek a konszignációnak a tárgya az alumíniumszerkezetű nyílászárók. A következőkben ezek műszaki adatait ismertetjük.
Amennyiben nincs az adott témában magyar szabvány, vagy a gyengébb követelményt fogalmaz meg, akkor a DIN megfelelő fejezetét kell figyelembe venni. A szabványokon túl be kell tartani az üveg beszállítójának üvegezési előírásait, és a profilforgalmazó utasításait minden olyan esetben, ahol a költségvetési kiírás ettől eltérően nem rendelkezik.
A konszignáció mennyiségi adatait, nyitásirányokat, beépítési és gyártási méreteit kivitelező köteles a gyártás megkezdése előtt újra ellenőrizni. Az esetleges módosítási javaslatokat és kiegészítéseket írásban meg kell indokolni.

Formai megjelenés: Az alumínium nyílászárószerkezetek tekintetében a konszignációban feltüntetett megjelenés (osztások, szerkezeti méretek és formai kialakítás) betartása kötelező.

A profilrendszer adatai: A konszignáció alapjául a SCHÜCO alumíniumrendszereinek műszaki adatai szolgálnak. A profilok jellemző méreteit (beépítési mélység és látható profilszélesség), és a tételes kiírásnál felsorolt rendszerjellemzőket be kell tartani. Alternatívaként — a kiírásban szereplő típus mellett, és a minőségi igény betartásával – más rendszerből készült ajánlat is leadható. Ennek egyenrangúságát viszont vizsgálati jegyzőkönyvek, részletrajzok, és esetenként mintaszerkezet bemutatásával igazolni kell.
Az ajánlott profilrendszer forgalmazójának előírásait és gyártási utasításait be kell tartani.

Az alapanyaggal szembeni követelmények:
Alumínium: A sajtolt nyílászáróprofilok alapanyagául AlMgSi0,5 F22 ötvözetet kell alkalmazni eloxálható minőségben. Az alumíniumlemezek alapanyaga eloxált felülethez AlMg1 ötvözet eloxálható minőségben, félkemény kivitelben, a porszórt lemezekhez AlMg1 vagy Al99,5 ötvözet alkalmazható normál minőségben. Az ettől történő eltéréseket írásban meg kell indokolni. A különböző alapanyagokat és azok különféle feldolgozottságú formáit (pl.: profil, lemez, szalag, vasalat) egymással össze kell hangolni, hogy azok azonos felülettel jelenjenek meg. Lemez és szalaganyagok tekintetében a szálirányt is figyelembe kell venni.
Acél: A rögzítő szerelvényekhez, merevítésekhez, vagy vaktokokhoz használt acélelemeket vagy rozsdamentes alapanyagból vagy tűzihorganyzott kivitelben kell készíteni. Az acélrészek utólagos helyszíni alakítását lehetőleg kerülni kell. A horganyzást a helyszínre szállítás után, de az alumíniumszerkezetek beépítése előtt gondosan ellenőrizni kell. Az esetleges sérülési pontokat vagy hegesztési helyeket tisztítás és zsírtalanítás után két rétegben megfelelő minőségű javító festékkel kell mázolni.
Rögzítések: Valamennyi rögzítőelemet úgy kell kialakítani, hogy a fogadószerkezettel kapcsolatos mérettűrések és méreteltérések kiegyenlíthetők legyenek. Minden olyan rögzítőelem (csavar, csap, csavaranya stb...) ami az alumíniummal közvetlenül érintkezik, rozsdamentes krómnikkelacélból kell hogy készüljön (minimum A4 minőségben, korlátozott réztartalommal). A többi kiegészítő és összekötőelemhez tűzihorganyzott acélt is lehet használni. Különböző fémek összeépítésénél a kontaktkorrózió megakadályozására semleges anyagból készült elválasztó réteget kell alkalmazni. (Kivétel: száraz, belső térben rozsdamentes acél.)

Tömítések: A tömtőgumik alapanyaga: APTK, vagy nemzetközi nevén EPDM = Ethylen-Propylen-Terpolymere. A keménység, méret és forma a mindenkori felhasználási célnak megfelelően alakítandó ki. Az alapelveket a DIN 7863 tartalmazza. Minden esetben a rendszer részét képező eredeti tömítéseket kell felhasználni. Az ablakszárnyak csak lengőtömítéssel építhetők be. A lengőtömítés beépítési helye a hőhídmegszakító stégek síkja. A tömítéseknek a kicserélhetőségét biztosítani kell. A sarkokat vulkanizált sarokdarabokkal kell kiképezni. A belül a tokra takaró szárnyak esetében a lengőtömítésen kívül belső ütközőtömítést kell beépíteni. Középfelnyíló szárnyaknál a lengőtömítést középütközésnél formadarabok zárják le.
Vasalatok: Csak jó minőségű eredeti rendszervasalatok használhatók. Amennyiben a tételes kiírás mást nem tartalmaz, valamennyi vasalatelem a pántok és kilincsek kivételével rejtve marad. A zárrúd anyaga eloxált alumínium. A vasalatelemeket a várható terheknek megfelelően méretezni kell. A falcban elhelyezkedő részek a profilgeometriához illeszkedjenek, és ahhoz erőátadásra alkalmas módon rögzítettek. Csavaros kapcsolatoknál alátétlemezt kell alkalmazni.
A vasalat állítható legyen, és tegye lehetővé az esetleges (esetleg utólag kért) kiegészítő elemek beszerelését, mint közbenső zárás, nyitásfunkció blokkolása, tisztítóolló stb. A bukó-nyíló vasalatok tartalmazzák a nyitott állapotban a kilincs továbbfordítássának megakadályozását, és bukó állásban a becsapódásgátlót.
Falcsatlakozás, tömítés: A vaktok és a falszerkezet, valamint az alumíniumkeret és a vaktok közötti hézag lezárását az épületfizikai követelményeknek megfelelően kell elvégezni. A tömítés módjának kiválasztásánál figyelembe kell venni a hőszigeteléssel, vízzárással, zajvédelemmel, és tűzgátlással kapcsolatos követelményeket. A csatlakozófugák rugalmas tömítőanyaggal történő kitöltésénél be kell tartani a gyártó utasításait. A tömítési munkát csak megfelelő időjárási viszonyok között szabad végezni. A fugaszélesség megválasztásánál a választott tömítőanyag megengedett alakváltozása a mértékadó.
Tömítőfóliák (párazárás): A falcsatlakozásokat megfelelően méretezett, tartós tömítőfóliával kell szakszerűen lezárni. A fólia anyaga APTK (nemzetközi nevén EPDM = Ethylen-Propylen-Terpolymer). A fólia toldását és a különböző sarokkialakításokat megfelelő átlapolással kell elkészíteni. Fólia ragasztásánál a ragasztási felület minden szennyeződéstől mentes legyen. Légbuborékok a ragasztási felületen elkerülendők. A fóliát a gyártó által előírt minimális szélességben a falszerkezethez le kell ragasztani, és ezenkívül mechanikusan is rögzíteni kell.
Az alumínium felületkezelése, porszórás: Az alumíniumfelületek porszórásos festésénél a Gütegemeinschaft Stückbeschichtete Bauelemente e.V. illetve a Österreichische Lackinstitut előírásait kell betartani. A festékréteg vastagsága 65 +/-15 µm legyen a látszó felületeken. A nem látható oldalakat olyan rétegben kell festeni, hogy azok folyamatos festéktakarást kapjanak.
A megrendelő kívánságára színmintát kell bemutatni.

Ablakvasalatok: A kívánt nyitásmódban, mint komplett rendszer-vasalatt, kilinccsel szállítható.
Ablakkilincs: SCHÜCO rendszerhez tartozó kilincs
Bukóvasalat: SCHÜCO rendszerhez tartozó bukó pántok. Párazárás a teljes nyíló felületen ovális keresztmetszettel. Ablak buktatása bovdenes távnyítóval történik.

Hőátbocsátási követelmény érték a teljes ablakszerkezetre: U = 1,40 W/m2K

GENERÁL TERVEZŐ:	**SEMMELWEIS EGYETEM, KÚTVÖLGYI KLINIKAI TÖMB**	DÁTUM:
SchM Stúdió Kft. mobil: +36-30-253-9113 e-mail: z.schrammel@gmail.com	**KÓRHÁZ ÉPÜLET ENERGETIKAI KORSZERŰSÍTÉSE** 1125 Budapest, Kútvölgyi út 4. (hrsz.: 10733/6)	2016. május 10.
	HOMLOKZATI ALUMÍNIUM FÜGGÖNYFAL KONSZIGNÁCIÓ	LÉPTÉK: M 1:50
ÉPÍTÉSZ TERVEZŐ: Schrammel Zoltán É1 01-1842 Szelei Gábor É 01-4299	"A" SZÁRNY ÉSZAK-KELETI HOMLOKZAT 1-2. EMELETI KÖZLEKEDŐ FÜGGÖNYFALA	ALAPRAJZI JEL: **KAF-A01**

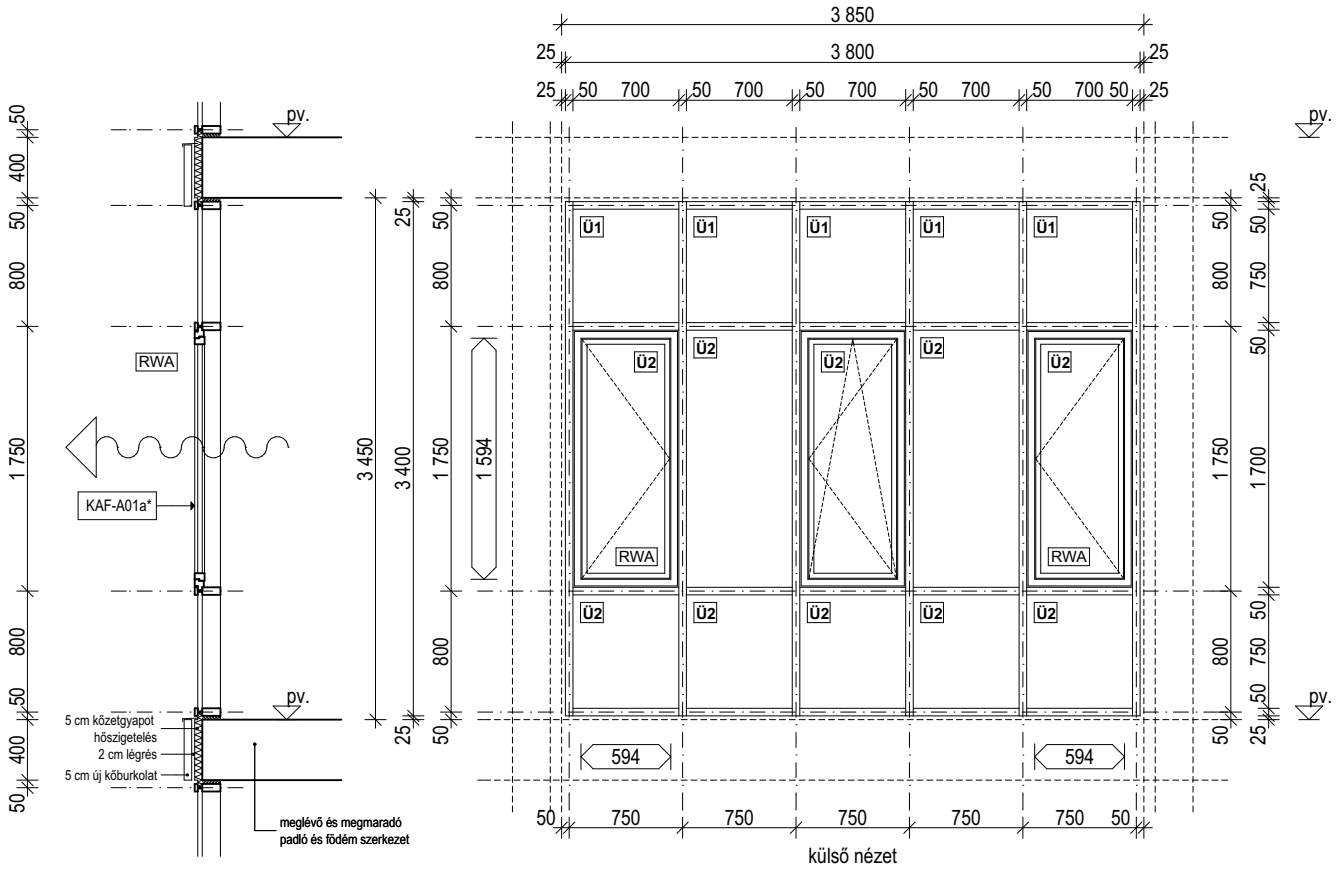

hő- és füstelvezetésnél figyelembe vehető hasznos nyílásméret meghatározása:
A = 2 x 0,594 x 1,594 = **1,89 m²**
C_v = 0,64 A_g = 0,64 x 1,89 = **1,21 m²**

Ü1 **általános üvegezések**
külső: 6 mm SunGuard Super Neutral 70/35 + LOW-E
légrés: 16 mm melegperemes, Ar gáz töltettel
belső: 6 mm Extra Clear float üveg

Ü2 **biztonsági üvegezések**
külső: 6 mm SunGuard Super Neutral 70/35 + LOW-E
légrés: 16 mm melegperemes, Ar gáz töltettel
belső: 6 mm VSG 3.3.2 laminált biztonsági Extra Clear float üveg + LOW-E

NÉVLEGES MÉRET	KAF-A01 jelű függönyfal: 3850 x 3450 mm (tényleges méret: 3800 x 3400 mm), KAF-A01a és KAF-A01a* jelű ablak: 700 x 1700 mm											
MENNYISÉG		pince	alagsor	földszint	1. emelet	2. emelet	3. emelet	4. emelet	5. emelet	6. emelet	7. emelet	összesen
	"A" szárny	- db	- db	- db	1 db	1 db	- db	- db	- db	- db	- db	2 db
	"B" szárny	- db	- db	- db	- db	- db	- db	- db	- db	- db	- db	- db
	"C" szárny	- db	- db	- db	- db	- db	- db	- db	- db	- db	- db	- db
	"D" szárny	- db	- db	- db	- db	- db	- db	- db	- db	- db	- db	- db
	összesen	- db	- db	- db	1 db	1 db	- db	- db	- db	- db	- db	2 db
NYITÁS IRÁNY	fix függönyfal mezők, meghatározott helyeken befogott 2 db, befelé nyíló, egyszárnyú, nyíló, 1 db balos és 1 db jobbos, hő- és füstelvezető ablak (KAF-A01a*) és 1 db befelé nyíló, egyszárnyú, balos, bukó-nyíló ablak (KAF-A01a)											
TÍPUS	SCHÜCO FW 50+ alumínium függönyfal rendszer, meghatározott mezőkben rendszerhez tartozó SCHÜCO AWS 70.HI alumínium nyílászárók											
ELHELYEZÉS MÓDJA	függönyfal: falközben elhelyezve, alul és fölül vasbeton födémekhez rögzítve nyílászárók: előre elkészített, SCHÜCO FW 50+ függönyfal bordái közé építve											
TOK- ÉS SZÁRNYSZERKEZET	függönyfal: látszóbordás, hőhídmentes alumínium profilrendszer (SCHÜCO FW 50+) nyílászáró: hőhídmentes alumínium profilrendszer (SCHÜCO AWS 70.HI)											
FELÜLETKÉPZÉS	kívül és belül gyári felületképzés, porszórt, beégetett festés, kék RAL 5019 capriblau színben											
ÜVEGEZÉS	üvegezés naptényezője 35-38%, g=0.47, T(V)=69%, U_g=1.0 W/m²K, R_W = 33 dB, melegperemes távtartó, az üvegezés rétegrendjét lásd fent!											
ZÁR, VASALAT, KILINCS	típus szerinti bukó-nyíló (KAF-A01a) és nyíló (KAF-A01a*) vasalat, típus szerinti standard kilinccsel (KAF-A01a), natúr ezüst eloxált színben											
KÖNYÖKLŐ, PÁRKÁNY	kívül: Zn lemez párkány, natúr színben											
FELSŐ CSUKÓ, RWA	a 2 db KAF-A01a* jelű nyílászáró hő- és füstelvezetésre szolgál, Simon RWA EA-K-50/750 24V DC láncos motorral, nyitásszög kb. 69°, EV1 alumínium-eloxált színben											
TARTOZÉK	-											
MEGJEGYZÉS	A gyártás megkezdése előtt az összes beépítési méret és darabszám a helyszínen ellenőrizendő! Egyébb műszaki paramétereket lásd az építész műszaki leírásban!											

GENERÁL TERVEZŐ:	**SEMMELWEIS EGYETEM, KÚTVÖLGYI KLINIKAI TÖMB**	DÁTUM:
SchM Stúdió Kft. mobil: +36-30-253-9113 e-mail: z.schrammel@gmail.com	**KÓRHÁZ ÉPÜLET ENERGETIKAI KORSZERŰSÍTÉSE** 1125 Budapest, Kútvölgyi út 4. (hrsz.: 10733/6)	2016. május 10.
	HOMLOKZATI ALUMÍNIUM FÜGGÖNYFAL KONSZIGNÁCIÓ	LÉPTÉK: M 1:50
ÉPÍTÉSZ TERVEZŐ: Schrammel Zoltán É1 01-1842 Szelei Gábor É 01-4299	"A" SZÁRNY ÉSZAK-KELETI HOMLOKZAT 3-4. EMELETI KÖZLEKEDŐ FÜGGÖNYFALA	ALAPRAJZI JEL: **KAF-A02**

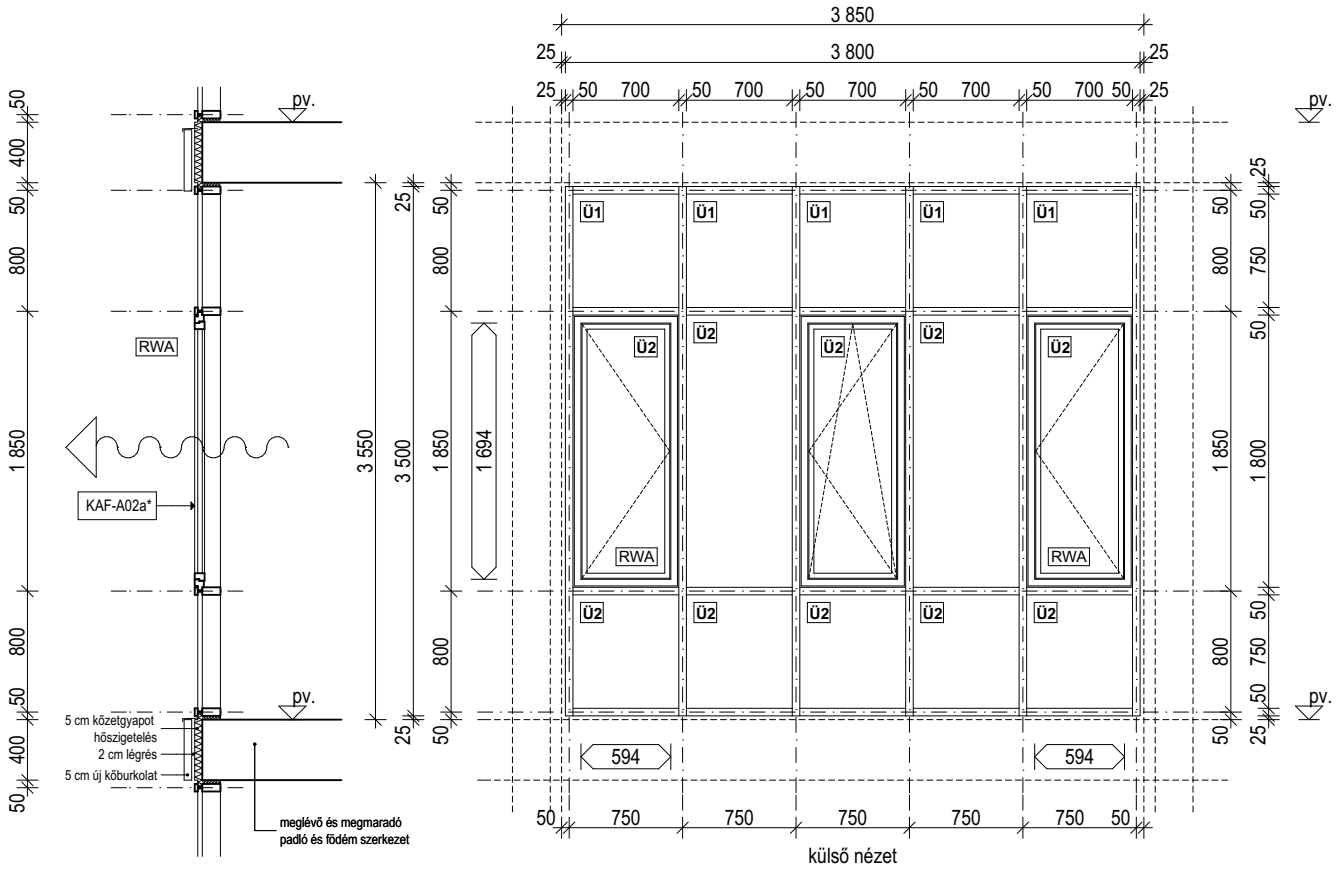

hő- és füstelvezetésnél figyelembe vehető hasznos nyílásméret meghatározása:
A = 2 x 0,594 x 1,694 = **2,01 m²**
C_v = 0,64 A_g = 0,64 x 2,01 = **1,29 m²**

Ü1 **általános üvegezések**
külső: 6 mm SunGuard Super Neutral 70/35 + LOW-E
légrés: 16 mm melegperemes, Ar gáz töltettel
belső: 6 mm Extra Clear float üveg

Ü2 **biztonsági üvegezések**
külső: 6 mm SunGuard Super Neutral 70/35 + LOW-E
légrés: 16 mm melegperemes, Ar gáz töltettel
belső: 6 mm VSG 3.3.2 laminált biztonsági Extra Clear float üveg + LOW-E

NÉVLEGES MÉRET	KAF-A02 jelű függönyfal: 3850 x 3550 mm (tényleges méret: 3800 x 3500 mm), KAF-A02a és KAF-A02a* jelű ablak: 700 x 1800 mm											
MENNYISÉG		pince	alagsor	földszint	1. emelet	2. emelet	3. emelet	4. emelet	5. emelet	6. emelet	7. emelet	összesen
	"A" szárny	- db	- db	- db	- db	- db	1 db	1 db	- db	- db	- db	2 db
	"B" szárny	- db	- db	- db	- db	- db	- db	- db	- db	- db	- db	- db
	"C" szárny	- db	- db	- db	- db	- db	- db	- db	- db	- db	- db	- db
	"D" szárny	- db	- db	- db	- db	- db	- db	- db	- db	- db	- db	- db
	összesen	- db	- db	- db	- db	- db	1 db	1 db	- db	- db	- db	2 db
NYITÁS IRÁNY	fix függönyfal mezők, meghatározott helyeken befogott 2 db, befelé nyíló, egyszárnyú, nyíló, 1 db balos és 1 db jobbos, hő- és füstelvezető ablak (KAF-A02a*) és 1 db befelé nyíló, egyszárnyú, balos, bukó-nyíló ablak (KAF-A02a)											
TÍPUS	SCHÜCO FW 50+ alumínium függönyfal rendszer, meghatározott mezőkben rendszerhez tartozó SCHÜCO AWS 70.HI alumínium nyílászárók											
ELHELYEZÉS MÓDJA	függönyfal: falközben elhelyezve, alul és fölül vasbeton födémekhez rögzítve nyílászárók: előre elkészített, SCHÜCO FW 50+ függönyfal bordái közé építve											
TOK- ÉS SZÁRNYSZERKEZET	függönyfal: látszóbordás, hőhídmentes alumínium profilrendszer (SCHÜCO FW 50+) nyílászáró: hőhídmentes alumínium profilrendszer (SCHÜCO AWS 70.HI)											
FELÜLETKÉPZÉS	kívül és belül gyári felületképzés, porszórt, beégetett festés, kék RAL 5019 capriblau színben											
ÜVEGEZÉS	üvegezés naptényezője 35-38%, g=0.47, T(V)=69%, U_g=1.0 W/m²K, R_W = 33 dB, melegperemes távtartó, az üvegezés rétegrendjét lásd fent!											
ZÁR, VASALAT, KILINCS	típus szerinti bukó-nyíló (KAF-A02a) és nyíló (KAF-A02a*) vasalat, típus szerinti standard kilinccsel (KAF-A02a), natúr ezüst eloxált színben											
KÖNYÖKLŐ, PÁRKÁNY	kívül: Zn lemez párkány, natúr színben											
FELSŐ CSUKÓ, RWA	a 2 db KAF-A02a* jelű nyílászáró hő- és füstelvezetésre szolgál, Simon RWA EA-K-50/750 24V DC láncos motorral, nyitásszög kb. 69°, EV1 alumínium-eloxált színben											
TARTOZÉK	-											
MEGJEGYZÉS	A gyártás megkezdése előtt az összes beépítési méret és darabszám a helyszínen ellenőrizendő! Egyébb műszaki paramétereket lásd az építész műszaki leírásban!											

GENERÁL TERVEZŐ:	**SEMMELWEIS EGYETEM, KÚTVÖLGYI KLINIKAI TÖMB**	DÁTUM:
SchM Stúdió Kft. mobil: +36-30-253-9113 e-mail: z.schrammel@gmail.com	**KÓRHÁZ ÉPÜLET ENERGETIKAI KORSZERŰSÍTÉSE** 1125 Budapest, Kútvölgyi út 4. (hrsz.: 10733/6)	2016. május 10.
	HOMLOKZATI ALUMÍNIUM FÜGGÖNYFAL KONSZIGNÁCIÓ	LÉPTÉK: M 1:50
ÉPÍTÉSZ TERVEZŐ: Schrammel Zoltán É1 01-1842 Szelei Gábor É 01-4299	"A" SZÁRNY ÉSZAK-KELETI HOMLOKZAT 5. EMELETI KÖZLEKEDŐ FÜGGÖNYFALA	ALAPRAJZI JEL: **KAF-A03**

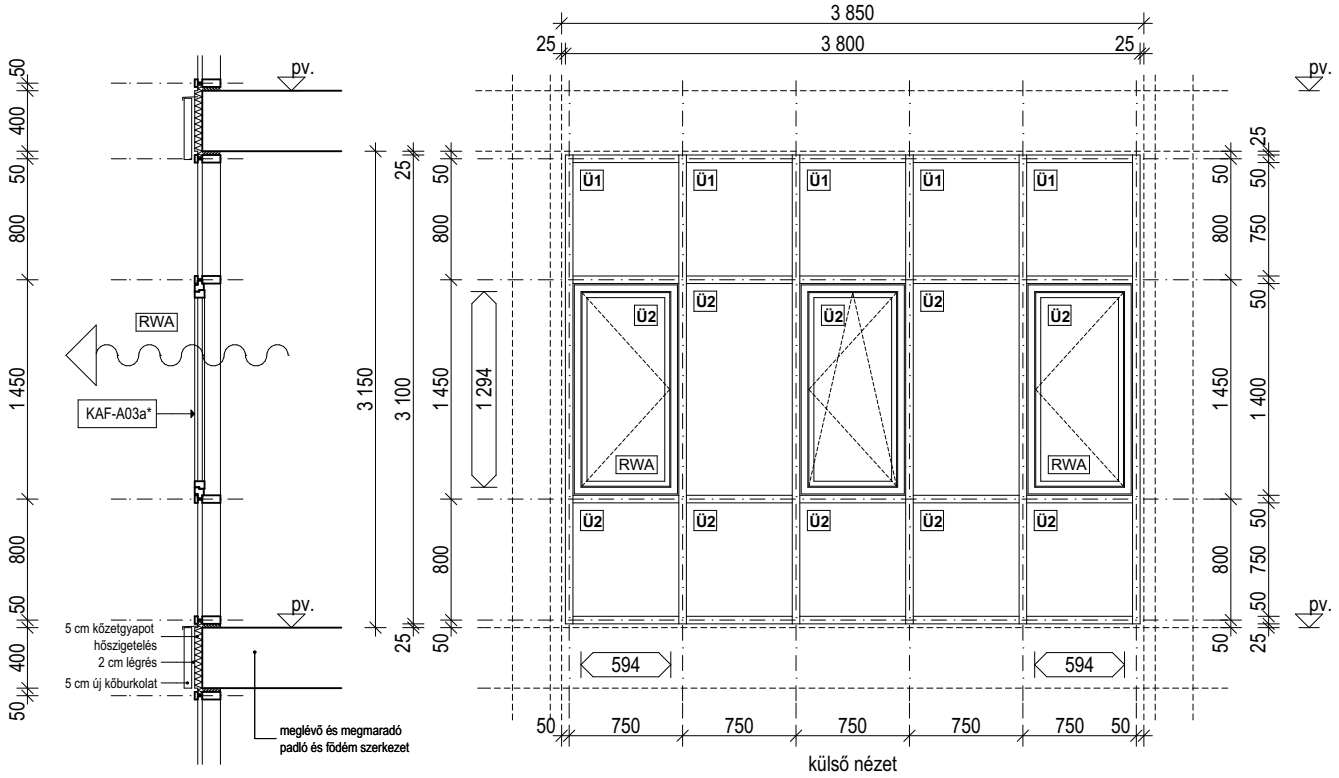

hő- és füstelvezetésnél figyelembe vehető hasznos nyílásméret meghatározása:
A = 2 x 0,594 x 1,294 = **1,54 m²**
C_v = 0,64 A_g = 0,64 x 1,54 = **0,99 m²**

Ü1 **általános üvegezések**
külső: 6 mm SunGuard Super Neutral 70/35 + LOW-E
légrés: 16 mm melegperemes, Ar gáz töltettel
belső: 6 mm Extra Clear float üveg

Ü2 **biztonsági üvegezések**
külső: 6 mm SunGuard Super Neutral 70/35 + LOW-E
légrés: 16 mm melegperemes, Ar gáz töltettel
belső: 6 mm VSG 3.3.2 laminált biztonsági Extra Clear float üveg + LOW-E

NÉVLEGES MÉRET	KAF-A03 jelű függönyfal: 3850 x 3150 mm (tényleges méret: 3800 x 3100 mm), KAF-A03a és KAF-A03a* jelű ablak: 700 x 1400 mm											
MENNYISÉG		pince	alagsor	földszint	1. emelet	2. emelet	3. emelet	4. emelet	5. emelet	6. emelet	7. emelet	összesen
	"A" szárny	- db	- db	- db	- db	- db	- db	- db	1 db	- db	- db	1 db
	"B" szárny	- db	- db	- db	- db	- db	- db	- db	- db	- db	- db	- db
	"C" szárny	- db	- db	- db	- db	- db	- db	- db	- db	- db	- db	- db
	"D" szárny	- db	- db	- db	- db	- db	- db	- db	- db	- db	- db	- db
	összesen	- db	- db	- db	- db	- db	- db	- db	1 db	- db	- db	1 db
NYITÁS IRÁNY	fix függönyfal mezők, meghatározott helyeken befogott 2 db, befelé nyíló, egyszárnyú, nyíló, 1 db balos és 1 db jobbos, hő- és füstelvezető ablak (KAF-A03a*) és 1 db befelé nyíló, egyszárnyú, balos, bukó-nyíló ablak (KAF-A03a)											
TÍPUS	SCHÜCO FW 50+ alumínium függönyfal rendszer, meghatározott mezőkben rendszerhez tartozó SCHÜCO AWS 70.HI alumínium nyílászárók											
ELHELYEZÉS MÓDJA	függönyfal: falközben elhelyezve, alul és fölül vasbeton födémekhez rögzítve nyílászárók: előre elkészített, SCHÜCO FW 50+ függönyfal bordái közé építve											
TOK- ÉS SZÁRNYSZERKEZET	függönyfal: látszóbordás, hőhídmentes alumínium profilrendszer (SCHÜCO FW 50+) nyílászáró: hőhídmentes alumínium profilrendszer (SCHÜCO AWS 70.HI)											
FELÜLETKÉPZÉS	kívül és belül gyári felületképzés, porszórt, beégetett festés, kék RAL 5019 capriblau színben											
ÜVEGEZÉS	üvegezés naptényezője 35-38%, g=0.47, T(V)=69%, U_g=1.0 W/m²K, R_W = 33 dB, melegperemes távtartó, az üvegezés rétegrendjét lásd fent!											
ZÁR, VASALAT, KILINCS	típus szerinti bukó-nyíló (KAF-A03a) és nyíló (KAF-A03a*) vasalat, típus szerinti standard kilinccsel (KAF-A03a), natúr ezüst eloxált színben											
KÖNYÖKLŐ, PÁRKÁNY	kívül: Zn lemez párkány, natúr színben											
FELSŐ CSUKÓ, RWA	a 2 db KAF-A03a* jelű nyílászáró hő- és füstelvezetésre szolgál, Simon RWA EA-K-50/750 24V DC láncos motorral, nyitásszög kb. 69°, EV1 alumínium-eloxált színben											
TARTOZÉK	-											
MEGJEGYZÉS	A gyártás megkezdése előtt az összes beépítési méret és darabszám a helyszínen ellenőrizendő! Egyébb műszaki paramétereket lásd az építész műszaki leírásban!											

GENERÁL TERVEZŐ:	**SEMMELWEIS EGYETEM, KÚTVÖLGYI KLINIKAI TÖMB**	DÁTUM:
SchM Stúdió Kft. mobil: +36-30-253-9113 e-mail: z.schrammel@gmail.com	**KÓRHÁZ ÉPÜLET ENERGETIKAI KORSZERŰSÍTÉSE** 1125 Budapest, Kútvölgyi út 4. (hrsz.: 10733/6)	2016. május 10.
	HOMLOKZATI ALUMÍNIUM FÜGGÖNYFAL KONSZIGNÁCIÓ	LÉPTÉK: M 1:50
ÉPÍTÉSZ TERVEZŐ: Schrammel Zoltán É1 01-1842 Szelei Gábor É 01-4299	"A" SZÁRNY LÉPCSŐHÁZ ÉSZAK-NYUGATI HOMLOKZAT BEJÁRATI FÜGGÖNYFALA	ALAPRAJZI JEL: **KAF-A04**

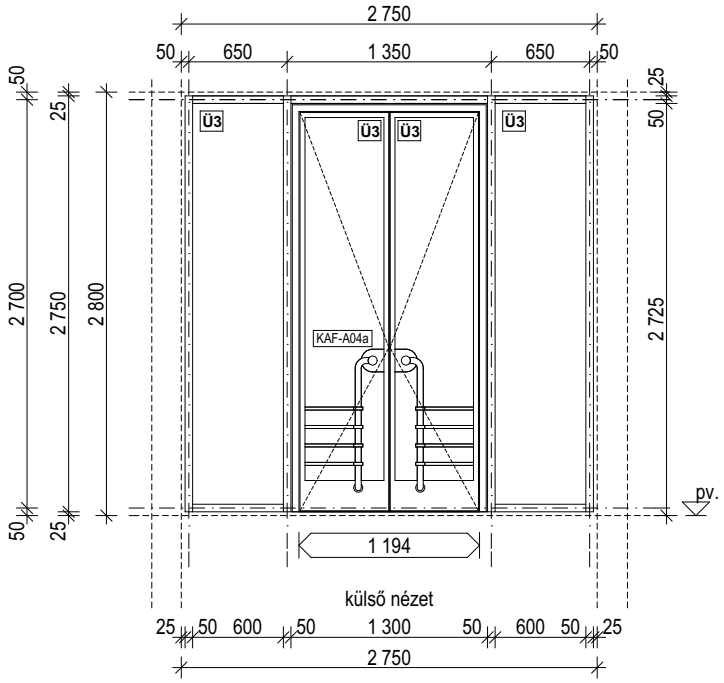

Ü3 **biztonsági üvegezések**

külső: 6 mm VSG 3.3.2 laminált biztonsági SunGuard Super Neutral 70/35 + LOW-E
légrés: 16 mm melegperemes, Ar gáz töltettel
belső: 6 mm VSG 3.3.2 laminált biztonsági Extra Clear float üveg + LOW-E

NÉVLEGES MÉRET	KAF-A04 jelű függönyfal: 2750 x 2800 mm (tényleges méret: 2700 x 2750 mm), KAF-A04a jelű ajtó: 1300 x 2725 mm											
MENNYISÉG		pince	alagsor	földszint	1. emelet	2. emelet	3. emelet	4. emelet	5. emelet	6. emelet	7. emelet	összesen
	"A" szárny	- db	2 db	- db	- db	- db	- db	- db	- db	- db	- db	2 db
	"B" szárny	- db	- db	- db	- db	- db	- db	- db	- db	- db	- db	- db
	"C" szárny	- db	- db	- db	- db	- db	- db	- db	- db	- db	- db	- db
	"D" szárny	- db	- db	- db	- db	- db	- db	- db	- db	- db	- db	- db
	összesen	- db	2 db	- db	- db	- db	- db	- db	- db	- db	- db	2 db
NYITÁS IRÁNY	fix függönyfal mezők, meghatározott helyeken befogott 1 db, kifelé nyíló, kétszárnyú ajtó (KAF-A04a)											
TÍPUS	SCHÜCO FW 50+ alumínium függönyfal rendszer, meghatározott mezőkben rendszerhez tartozó SCHÜCO AWS 70.HI alumínium nyílászárók											
ELHELYEZÉS MÓDJA	függönyfal: falközben elhelyezve, alul és fölül vasbeton födémekhez rögzítve nyílászárók: előre elkészített, SCHÜCO FW 50+ függönyfal bordái közé építve											
TOK- ÉS SZÁRNYSZERKEZET	függönyfal: látszóbordás, hőhídmentes alumínium profilrendszer (SCHÜCO FW 50+) nyílászáró: hőhídmentes alumínium profilrendszer (SCHÜCO AWS 70.HI)											
FELÜLETKÉPZÉS	gyári felületképzés, porszórt, beégetett festés, kék RAL 5019 capriblau színben											
ÜVEGEZÉS	üvegezés naptényezője 35-38%, g=0.47, T(V)=69%, U_g=1.0 W/m^{2}K, R_W = 33 dB, melegperemes távtartó, az üvegezés rétegrendjét lásd fent!											
ZÁR, VASALAT, KILINCS	típus szerinti nyíló vasalat, elektromágneses pánik zár											
KÖNYÖKLŐ, PÁRKÁNY	-											
FELSŐ CSUKÓ, RWA	-											
TARTOZÉK	A meglévő ajtókon lévő fogantyúkat felújítás után az új ajtókra vissza kell szerelni											
MEGJEGYZÉS	A gyártás megkezdése előtt az összes beépítési méret és darabszám a helyszínen ellenőrizendő! Egyébb műszaki paramétereket lásd az építész műszaki leírásban!											

GENERÁL TERVEZŐ: SchM Stúdió Kft. mobil: +36-30-253-9113 e-mail: z.schrammel@gmail.com	**SEMMELWEIS EGYETEM, KÚTVÖLGYI KLINIKAI TÖMB** **KÓRHÁZ ÉPÜLET ENERGETIKAI KORSZERŰSÍTÉSE** 1125 Budapest, Kútvölgyi út 4. (hrsz.: 10733/6)	DÁTUM: 2016. május 10.
	HOMLOKZATI ALUMÍNIUM FÜGGÖNYFAL KONSZIGNÁCIÓ	LÉPTÉK: M 1:50
ÉPÍTÉSZ TERVEZŐ: Schrammel Zoltán É1 01-1842 Szelei Gábor É 01-4299	"A" SZÁRNY LÉPCSŐHÁZ ÉSZAK-NYUGATI HOMLOKZAT ALAGSOR ÉS FÖLDSZINT KÖZÖTTI PIHENŐ FÜGGÖNYFALA	ALAPRAJZI JEL: **KAF-A05**

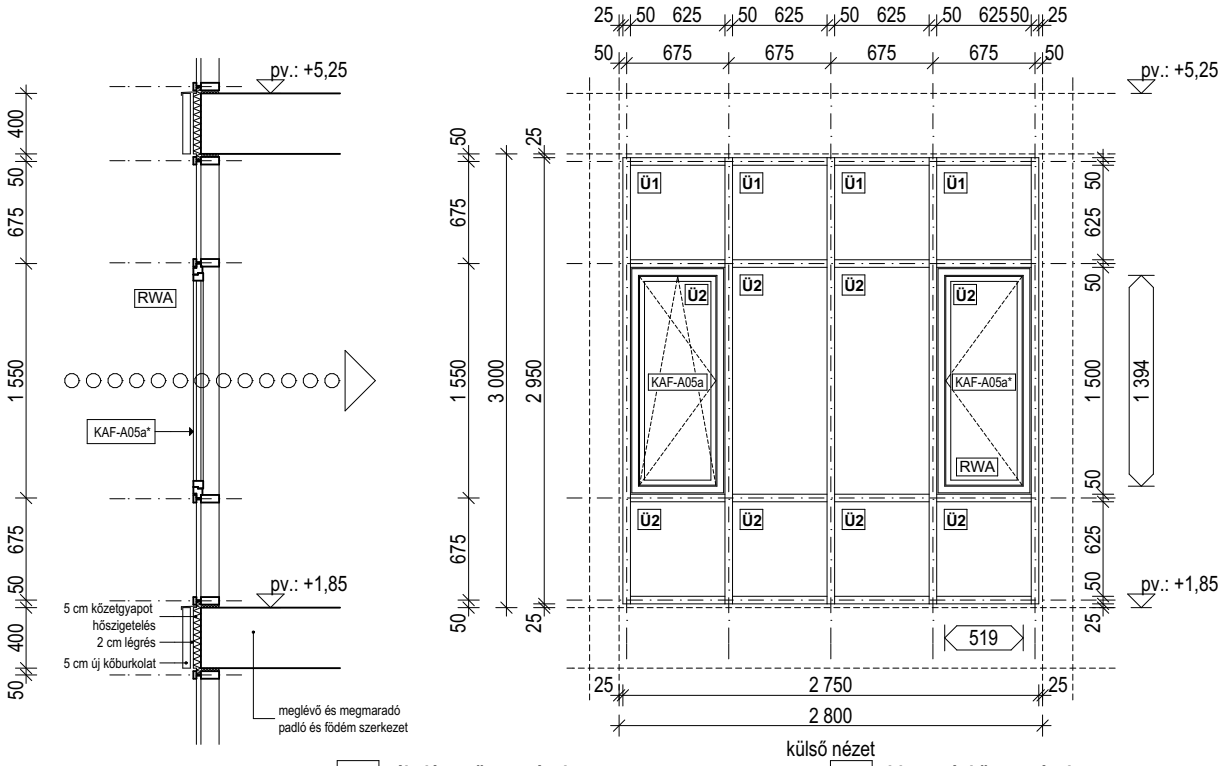

külső nézet

hő- és füstelvezetésnél figyelembe vehető hasznos nyílásméret meghatározása:
A = 0,519 x 1,394 = **0,72 m²**
C_v = 0,63 A_g = 0,63 x 0,72 = **0,45 m²**

Ü1 **általános üvegezések**
külső: 6 mm SunGuard Super Neutral 70/35 + LOW-E
légrés: 16 mm melegperemes, Ar gáz töltettel
belső: 6 mm Extra Clear float üveg

Ü2 **biztonsági üvegezések**
külső: 6 mm SunGuard Super Neutral 70/35 + LOW-E
légrés: 16 mm melegperemes, Ar gáz töltettel
belső: 6 mm VSG 3.3.2 laminált biztonsági Extra Clear float üveg + LOW-E

NÉVLEGES MÉRET	KAF-A05 jelű függönyfal: 2800 x 3000 mm (tényleges méret: 2750 x 2950 mm), KAF-A05a és KAF-A05a* jelű ablak: 625 x 1500 mm											
MENNYISÉG		pince	alagsor	földszint	1. emelet	2. emelet	3. emelet	4. emelet	5. emelet	6. emelet	7. emelet	összesen
	"A" szárny	- db	2 db	- db	- db	- db	- db	- db	- db	- db	- db	2 db
	"B" szárny	- db	- db	- db	- db	- db	- db	- db	- db	- db	- db	- db
	"C" szárny	- db	- db	- db	- db	- db	- db	- db	- db	- db	- db	- db
	"D" szárny	- db	- db	- db	- db	- db	- db	- db	- db	- db	- db	- db
	összesen	- db	2 db	- db	- db	- db	- db	- db	- db	- db	- db	2 db
NYITÁS IRÁNY	fix függönyfal mezők, meghatározott helyeken befogott 1 db, befelé nyíló, egyszárnyú, nyíló, balos, hő- és füstelvezető ablak (KAF-A05a*) és 1 db befelé nyíló, egyszárnyú, jobbos, bukó-nyíló ablak (KAF-A05a)											
TÍPUS	SCHÜCO FW 50+ alumínium függönyfal rendszer, meghatározott mezőkben rendszerhez tartozó SCHÜCO AWS 70.HI alumínium nyílászárók											
ELHELYEZÉS MÓDJA	függönyfal: falközben elhelyezve, alul és fölül vasbeton födémekhez rögzítve nyílászárók: előre elkészített, SCHÜCO FW 50+ függönyfal bordái közé építve											
TOK- ÉS SZÁRNYSZERKEZET	függönyfal: látszóbordás, hőhídmentes alumínium profilrendszer (SCHÜCO FW 50+) nyílászáró: hőhídmentes alumínium profilrendszer (SCHÜCO AWS 70.HI)											
FELÜLETKÉPZÉS	gyári felületképzés, porszórt, beégetett festés, kék RAL 5019 capriblau színben											
ÜVEGEZÉS	üvegezés naptényezője 35-38%, g=0.47, T(V)=69%, U_g=1.0 W/m²K, R_W = 33 dB, melegperemes távtartó, az üvegezés rétegrendjét lásd fent!											
ZÁR, VASALAT, KILINCS	típus szerinti bukó-nyíló (KAF-A05a) és nyíló (KAF-A05a*) vasalat, típus szerinti standard kilinccsel (KAF-A05a), natúr ezüst eloxált színben											
KÖNYÖKLŐ, PÁRKÁNY	kívül: Zn lemez párkány, natúr színben											
FELSŐ CSUKÓ, RWA	a KAF-A05a* jelű nyílászáró friss levegő bevezetésre szolgál, Simon RWA EA-K-50/600 24V DC láncos motorral, nyitásszög kb. 65°, EV1 alumínium-eloxált színben											
TARTOZÉK	-											
MEGJEGYZÉS	A gyártás megkezdése előtt az összes beépítési méret és darabszám a helyszínen ellenőrizendő! Egyébb műszaki paramétereket lásd az építész műszaki leírásban!											

GENERÁL TERVEZŐ:	**SEMMELWEIS EGYETEM, KÚTVÖLGYI KLINIKAI TÖMB**	DÁTUM:
SchM Stúdió Kft. mobil: +36-30-253-9113 e-mail: z.schrammel@gmail.com	**KÓRHÁZ ÉPÜLET ENERGETIKAI KORSZERŰSÍTÉSE** 1125 Budapest, Kútvölgyi út 4. (hrsz.: 10733/6)	2016. május 10.
	HOMLOKZATI ALUMÍNIUM FÜGGÖNYFAL KONSZIGNÁCIÓ	LÉPTÉK: M 1:50
ÉPÍTÉSZ TERVEZŐ: Schrammel Zoltán É1 01-1842 Szelei Gábor É 01-4299	"A" SZÁRNY LÉPCSŐHÁZ ÉSZAK-NYUGATI HOMLOKZAT FÖLDSZINT ÉS 1. EMELET KÖZÖTTI PIHENŐ FÜGGÖNYFALA	ALAPRAJZI JEL: **KAF-A06**

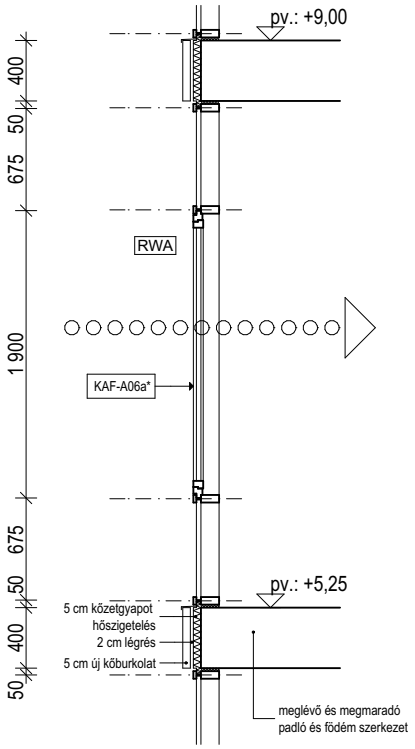

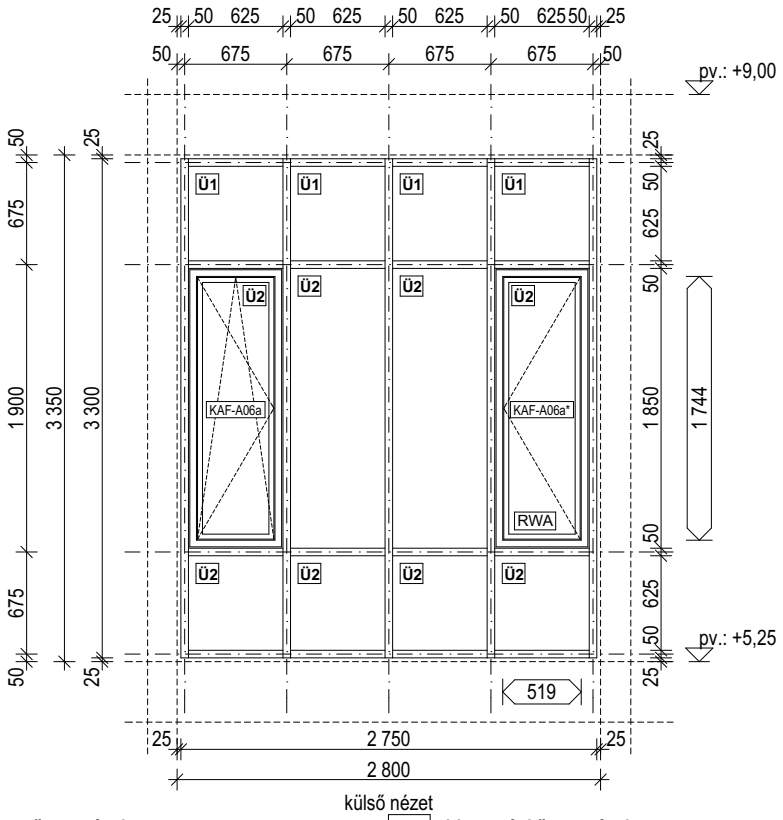

külső nézet

hő- és füstelvezetésnél figyelembe vehető hasznos nyílásméret meghatározása:
A = 0,519 x 1,744 = **0,90 m²**
C_v = 0,63 A_g = 0,63 x 0,90 = **0,57 m²**

Ü1 **általános üvegezések**
külső: 6 mm SunGuard Super Neutral 70/35 + LOW-E
légrés: 16 mm melegperemes, Ar gáz töltettel
belső: 6 mm Extra Clear float üveg

Ü2 **biztonsági üvegezések**
külső: 6 mm SunGuard Super Neutral 70/35 + LOW-E
légrés: 16 mm melegperemes, Ar gáz töltettel
belső: 6 mm VSG 3.3.2 laminált biztonsági Extra Clear float üveg + LOW-E

NÉVLEGES MÉRET	KAF-A06 jelű függönyfal: 2800 x 3350 mm (tényleges méret: 2750 x 3300 mm), KAF-A06a és KAF-A06a* jelű ablak: 625 x 1850 mm											
MENNYISÉG		pince	alagsor	földszint	1. emelet	2. emelet	3. emelet	4. emelet	5. emelet	6. emelet	7. emelet	összesen
	"A" szárny	- db	- db	2 db	- db	- db	- db	- db	- db	- db	- db	2 db
	"B" szárny	- db	- db	- db	- db	- db	- db	- db	- db	- db	- db	- db
	"C" szárny	- db	- db	- db	- db	- db	- db	- db	- db	- db	- db	- db
	"D" szárny	- db	- db	- db	- db	- db	- db	- db	- db	- db	- db	- db
	összesen	- db	- db	2 db	- db	- db	- db	- db	- db	- db	- db	2 db
NYITÁS IRÁNY	fix függönyfal mezők, meghatározott helyeken befogott 1 db, befelé nyíló, egyszárnyú, nyíló, balos, hő- és füstelvezető ablak (KAF-A06a*) és 1 db befelé nyíló, egyszárnyú, jobbos, bukó-nyíló ablak (KAF-A06a)											
TÍPUS	SCHÜCO FW 50+ alumínium függönyfal rendszer, meghatározott mezőkben rendszerhez tartozó SCHÜCO AWS 70.HI alumínium nyílászárók											
ELHELYEZÉS MÓDJA	függönyfal: falközben elhelyezve, alul és fölül vasbeton födémekhez rögzítve nyílászárók: előre elkészített, SCHÜCO FW 50+ függönyfal bordái közé építve											
TOK- ÉS SZÁRNYSZERKEZET	függönyfal: látszóbordás, hőhídmentes alumínium profilrendszer (SCHÜCO FW 50+) nyílászáró: hőhídmentes alumínium profilrendszer (SCHÜCO AWS 70.HI)											
FELÜLETKÉPZÉS	gyári felületképzés, porszórt, beégetett festés, kék RAL 5019 capriblau színben											
ÜVEGEZÉS	üvegezés naptényezője 35-38%, g=0.47, T(V)=69%, U_g=1.0 W/m²K, R_W = 33 dB, melegperemes távtartó, az üvegezés rétegrendjét lásd fent!											
ZÁR, VASALAT, KILINCS	típus szerinti bukó-nyíló (KAF-A06a) és nyíló (KAF-A06a*) vasalat, típus szerinti standard kilinccsel (KAF-A06a), natúr ezüst eloxált színben											
KÖNYÖKLŐ, PÁRKÁNY	kívül: Zn lemez párkány, natúr színben											
FELSŐ CSUKÓ, RWA	a KAF-A06a* jelű nyílászáró friss levegő bevezetésre szolgál, Simon RWA EA-K-50/600 24V DC láncos motorral, nyitásszög kb. 65°, EV1 alumínium-eloxált színben											
TARTOZÉK	-											
MEGJEGYZÉS	A gyártás megkezdése előtt az összes beépítési méret és darabszám a helyszínen ellenőrizendő! Egyébb műszaki paramétereket lásd az építész műszaki leírásban!											

GENERÁL TERVEZŐ:	**SEMMELWEIS EGYETEM, KÚTVÖLGYI KLINIKAI TÖMB**	DÁTUM:
SchM Stúdió Kft. mobil: +36-30-253-9113 e-mail: z.schrammel@gmail.com	**KÓRHÁZ ÉPÜLET ENERGETIKAI KORSZERŰSÍTÉSE** 1125 Budapest, Kútvölgyi út 4. (hrsz.: 10733/6)	2016. május 10.
	HOMLOKZATI ALUMÍNIUM FÜGGÖNYFAL KONSZIGNÁCIÓ	LÉPTÉK: M 1:50
ÉPÍTÉSZ TERVEZŐ: Schrammel Zoltán É1 01-1842 Szelei Gábor É 01-4299	"A" SZÁRNY LÉPCSŐHÁZ ÉSZAK-NYUGATI HOMLOKZAT 1-2. EMELET KÖZÖTTI PIHENŐ FÜGGÖNYFALA	ALAPRAJZI JEL: **KAF-A07**

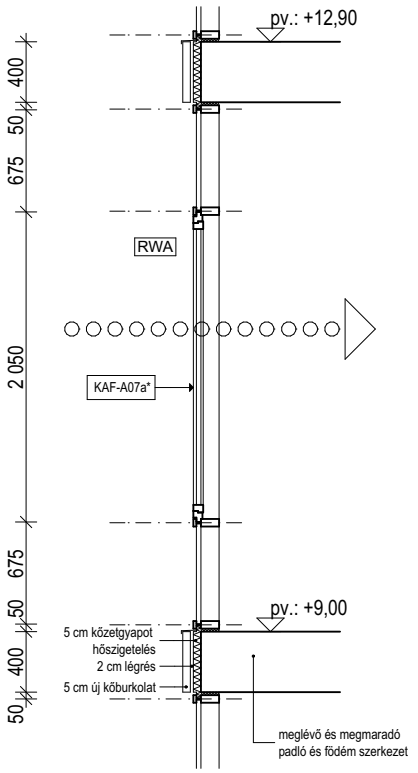

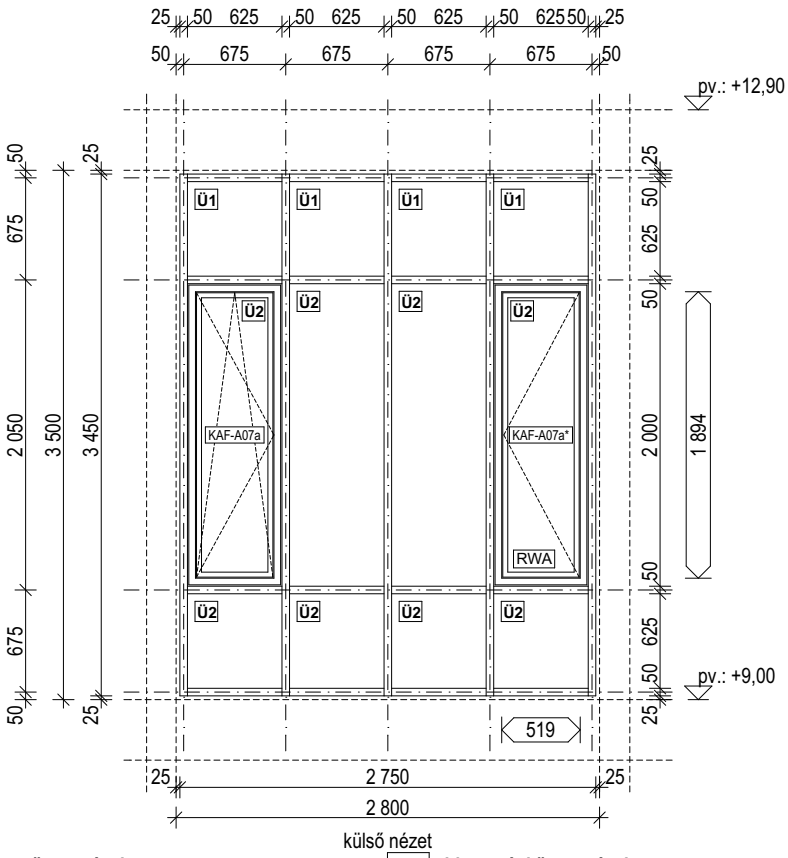

külső nézet

hő- és füstelvezetésnél figyelembe vehető hasznos nyílásméret meghatározása:
A = 0,519 x 1,894 = **0,98 m²**
C_v = 0,63 A_g = 0,63 x 0,98 = **0,62 m²**

Ü1 **általános üvegezések**
külső: 6 mm SunGuard Super Neutral 70/35 + LOW-E
légrés: 16 mm melegperemes, Ar gáz töltettel
belső: 6 mm Extra Clear float üveg

Ü2 **biztonsági üvegezések**
külső: 6 mm SunGuard Super Neutral 70/35 + LOW-E
légrés: 16 mm melegperemes, Ar gáz töltettel
belső: 6 mm VSG 3.3.2 laminált biztonsági Extra Clear float üveg + LOW-E

NÉVLEGES MÉRET	KAF-A07 jelű függönyfal: 2800 x 3500 mm (tényleges méret: 2750 x 3450 mm), KAF-A07a és KAF-A07a* jelű ablak: 625 x 2000 mm											
MENNYISÉG		pince	alagsor	földszint	1. emelet	2. emelet	3. emelet	4. emelet	5. emelet	6. emelet	7. emelet	összesen
	"A" szárny	- db	- db	- db	2 db	- db	- db	- db	- db	- db	- db	2 db
	"B" szárny	- db	- db	- db	- db	- db	- db	- db	- db	- db	- db	- db
	"C" szárny	- db	- db	- db	- db	- db	- db	- db	- db	- db	- db	- db
	"D" szárny	- db	- db	- db	- db	- db	- db	- db	- db	- db	- db	- db
	összesen	- db	- db	- db	2 db	- db	- db	- db	- db	- db	- db	2 db
NYITÁS IRÁNY	fix függönyfal mezők, meghatározott helyeken befogott 1 db, befelé nyíló, egyszárnyú, nyíló, balos, hő- és füstelvezető ablak (KAF-A07a*) és 1 db befelé nyíló, egyszárnyú, jobbos, bukó-nyíló ablak (KAF-A07a)											
TÍPUS	SCHÜCO FW 50+ alumínium függönyfal rendszer, meghatározott mezőkben rendszerhez tartozó SCHÜCO AWS 70.HI alumínium nyílászárók											
ELHELYEZÉS MÓDJA	függönyfal: falközben elhelyezve, alul és fölül vasbeton födémekhez rögzítve nyílászárók: előre elkészített, SCHÜCO FW 50+ függönyfal bordái közé építve											
TOK- ÉS SZÁRNYSZERKEZET	függönyfal: látszóbordás, hőhídmentes alumínium profilrendszer (SCHÜCO FW 50+) nyílászáró: hőhídmentes alumínium profilrendszer (SCHÜCO AWS 70.HI)											
FELÜLETKÉPZÉS	gyári felületképzés, porszórt, beégetett festés, kék RAL 5019 capriblau színben											
ÜVEGEZÉS	üvegezés naptényezője 35-38%, g=0.47, T(V)=69%, U_g=1.0 W/m²K, R_W = 33 dB, melegperemes távtartó, az üvegezés rétegrendjét lásd fent!											
ZÁR, VASALAT, KILINCS	típus szerinti bukó-nyíló (KAF-A07a) és nyíló (KAF-A07a*) vasalat, típus szerinti standard kilinccsel (KAF-A07a), natúr ezüst eloxált színben											
KÖNYÖKLŐ, PÁRKÁNY	kívül: Zn lemez párkány, natúr színben											
FELSŐ CSUKÓ, RWA	a KAF-A07a* jelű nyílászáró friss levegő bevezetésre szolgál, Simon RWA EA-K-50/600 24V DC láncos motorral, nyitásszög kb. 65°, EV1 alumínium-eloxált színben											
TARTOZÉK	-											
MEGJEGYZÉS	A gyártás megkezdése előtt az összes beépítési méret és darabszám a helyszínen ellenőrizendő! Egyébb műszaki paramétereket lásd az építész műszaki leírásban!											

GENERÁL TERVEZŐ: SchM Stúdió Kft. mobil: +36-30-253-9113 e-mail: z.schrammel@gmail.com	**SEMMELWEIS EGYETEM, KÚTVÖLGYI KLINIKAI TÖMB** **KÓRHÁZ ÉPÜLET ENERGETIKAI KORSZERŰSÍTÉSE** 1125 Budapest, Kútvölgyi út 4. (hrsz.: 10733/6)	DÁTUM: 2016. május 10.
	HOMLOKZATI ALUMÍNIUM FÜGGÖNYFAL KONSZIGNÁCIÓ	LÉPTÉK: M 1:50
ÉPÍTÉSZ TERVEZŐ: Schrammel Zoltán É1 01-1842 Szelei Gábor É 01-4299	"A" SZÁRNY LÉPCSŐHÁZ ÉSZAK-NYUGATI HOMLOKZAT 2-3. EMELET KÖZÖTTI PIHENŐ FÜGGÖNYFALA	ALAPRAJZI JEL: **KAF-A08**

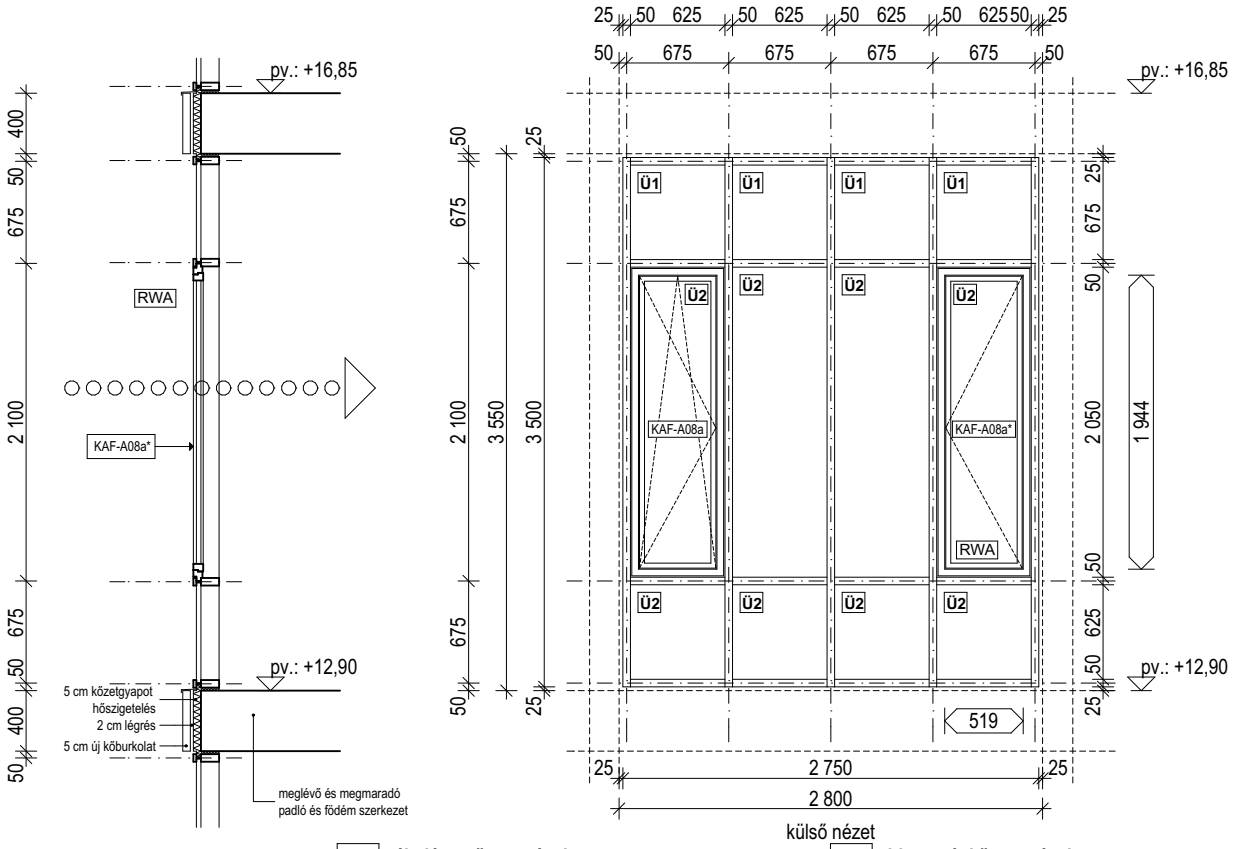

hő- és füstelvezetésnél figyelembe vehető hasznos nyílásméret meghatározása:
A = 0,519 x 1,944 = **1,01 m²**
C_v = 0,63 A_g = 0,63 x 1,01 = **0,64 m²**

Ü1 **általános üvegezések**
külső: 6 mm SunGuard Super Neutral 70/35 + LOW-E
légrés: 16 mm melegperemes, Ar gáz töltettel
belső: 6 mm Extra Clear float üveg

Ü2 **biztonsági üvegezések**
külső: 6 mm SunGuard Super Neutral 70/35 + LOW-E
légrés: 16 mm melegperemes, Ar gáz töltettel
belső: 6 mm VSG 3.3.2 laminált biztonsági Extra Clear float üveg + LOW-E

NÉVLEGES MÉRET	KAF-A08 jelű függönyfal: 2800 x 3550 mm (tényleges méret: 2750 x 3500 mm), KAF-A08a és KAF-A08a* jelű ablak: 625 x 2050 mm											
MENNYISÉG		pince	alagsor	földszint	1. emelet	2. emelet	3. emelet	4. emelet	5. emelet	6. emelet	7. emelet	összesen
	"A" szárny	- db	- db	- db	- db	2 db	- db	- db	- db	- db	- db	2 db
	"B" szárny	- db	- db	- db	- db	- db	- db	- db	- db	- db	- db	- db
	"C" szárny	- db	- db	- db	- db	- db	- db	- db	- db	- db	- db	- db
	"D" szárny	- db	- db	- db	- db	- db	- db	- db	- db	- db	- db	- db
	összesen	- db	- db	- db	- db	2 db	- db	- db	- db	- db	- db	2 db
NYITÁS IRÁNY	fix függönyfal mezők, meghatározott helyeken befogott 1 db, befelé nyíló, egyszárnyú, nyíló, balos, hő- és füstelvezető ablak (KAF-A08a*) és 1 db befelé nyíló, egyszárnyú, jobbos, bukó-nyíló ablak (KAF-A08a)											
TÍPUS	SCHÜCO FW 50+ alumínium függönyfal rendszer, meghatározott mezőkben rendszerhez tartozó SCHÜCO AWS 70.HI alumínium nyílászárók											
ELHELYEZÉS MÓDJA	függönyfal: falközben elhelyezve, alul és fölül vasbeton födémekhez rögzítve nyílászárók: előre elkészített, SCHÜCO FW 50+ függönyfal bordái közé építve											
TOK- ÉS SZÁRNYSZERKEZET	függönyfal: látszóbordás, hőhídmentes alumínium profilrendszer (SCHÜCO FW 50+) nyílászáró: hőhídmentes alumínium profilrendszer (SCHÜCO AWS 70.HI)											
FELÜLETKÉPZÉS	gyári felületképzés, porszórt, beégetett festés, kék RAL 5019 capriblau színben											
ÜVEGEZÉS	üvegezés naptényezője 35-38%, g=0.47, T(V)=69%, U_g=1.0 W/m²K, R_W = 33 dB, melegperemes távtartó, az üvegezés rétegrendjét lásd fent!											
ZÁR, VASALAT, KILINCS	típus szerinti bukó-nyíló (KAF-A08a) és nyíló (KAF-A08a*) vasalat, típus szerinti standard kilinccsel (KAF-A08a), natúr ezüst eloxált színben											
KÖNYÖKLŐ, PÁRKÁNY	kívül: Zn lemez párkány, natúr színben											
FELSŐ CSUKÓ, RWA	a KAF-A08a* jelű nyílászáró hő- és füstelvezetésre szolgál, Simon RWA EA-K-50/600 24V DC láncos motorral, nyitásszög kb. 65°, EV1 alumínium-eloxált színben											
TARTOZÉK	-											
MEGJEGYZÉS	A gyártás megkezdése előtt az összes beépítési méret és darabszám a helyszínen ellenőrizendő! Egyébb műszaki paramétereket lásd az építész műszaki leírásban!											

GENERÁL TERVEZŐ:	**SEMMELWEIS EGYETEM, KÚTVÖLGYI KLINIKAI TÖMB**	DÁTUM:
SchM Stúdió Kft. mobil: +36-30-253-9113 e-mail: z.schrammel@gmail.com	**KÓRHÁZ ÉPÜLET ENERGETIKAI KORSZERŰSÍTÉSE** 1125 Budapest, Kútvölgyi út 4. (hrsz.: 10733/6)	2016. május 10.
	HOMLOKZATI ALUMÍNIUM FÜGGÖNYFAL KONSZIGNÁCIÓ	LÉPTÉK: M 1:50
ÉPÍTÉSZ TERVEZŐ: Schrammel Zoltán É1 01-1842 Szelei Gábor É 01-4299	"A" SZÁRNY LÉPCSŐHÁZ ÉSZAK-NYUGATI HOMLOKZAT 3-4. EMELET KÖZÖTTI PIHENŐ FÜGGÖNYFALA	ALAPRAJZI JEL: **KAF-A09**

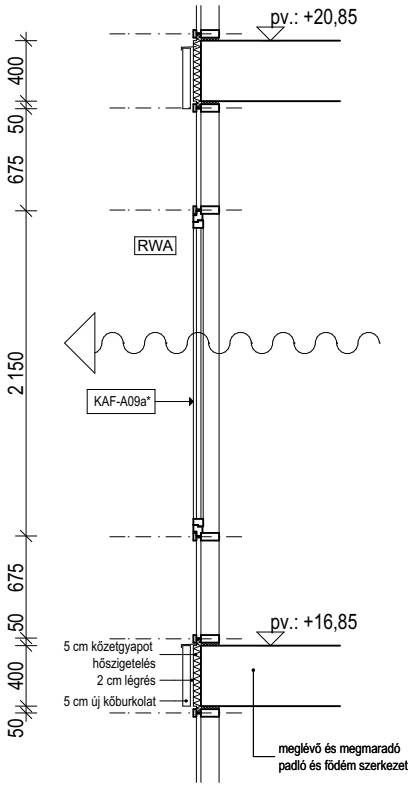

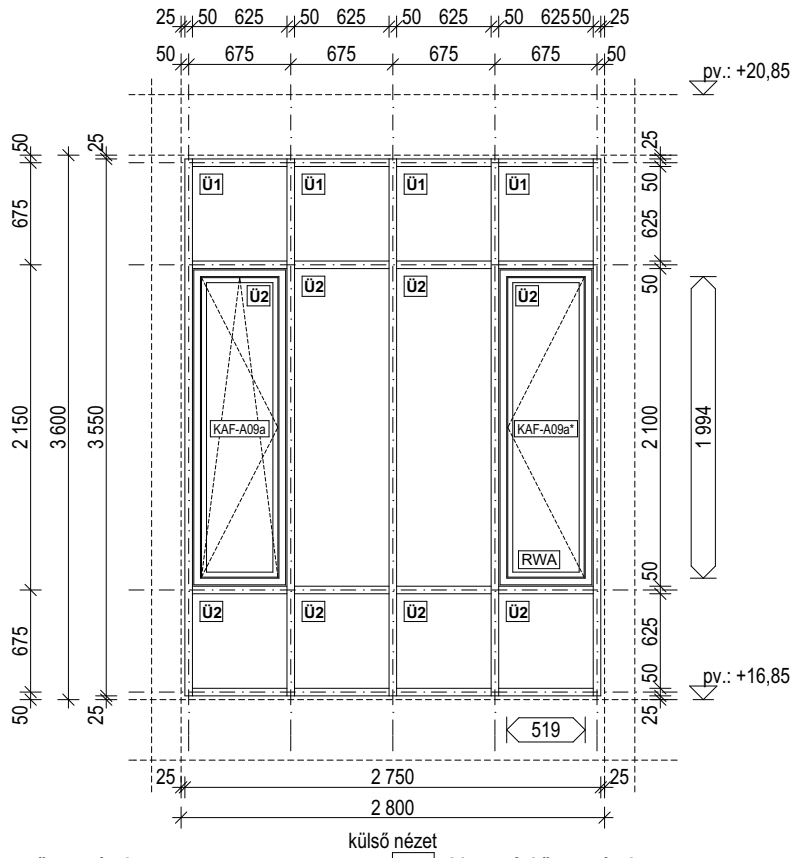

hő- és füstelvezetésnél figyelembe vehető hasznos nyílásméret meghatározása:
A = 0,519 x 1,994 = **1,03 m²**
C_v = 0,63 A_g = 0,63 x 1,03 = **0,65 m²**

Ü1 **általános üvegezések**
külső: 6 mm SunGuard Super Neutral 70/35 + LOW-E
légrés: 16 mm melegperemes, Ar gáz töltettel
belső: 6 mm Extra Clear float üveg

Ü2 **biztonsági üvegezések**
külső: 6 mm SunGuard Super Neutral 70/35 + LOW-E
légrés: 16 mm melegperemes, Ar gáz töltettel
belső: 6 mm VSG 3.3.2 laminált biztonsági Extra Clear float üveg + LOW-E

NÉVLEGES MÉRET	KAF-A09 jelű függönyfal: 2800 x 3600 mm (tényleges méret: 2750 x 3550 mm), KAF-A09a és KAF-A09a* jelű ablak: 625 x 2100 mm											
MENNYISÉG		pince	alagsor	földszint	1. emelet	2. emelet	3. emelet	4. emelet	5. emelet	6. emelet	7. emelet	összesen
	"A" szárny	- db	- db	- db	- db	- db	2 db	- db	- db	- db	- db	2 db
	"B" szárny	- db	- db	- db	- db	- db	- db	- db	- db	- db	- db	- db
	"C" szárny	- db	- db	- db	- db	- db	- db	- db	- db	- db	- db	- db
	"D" szárny	- db	- db	- db	- db	- db	- db	- db	- db	- db	- db	- db
	összesen	- db	- db	- db	- db	- db	2 db	- db	- db	- db	- db	2 db
NYITÁS IRÁNY	fix függönyfal mezők, meghatározott helyeken befogott 1 db, befelé nyíló, egyszárnyú, nyíló, balos, hő- és füstelvezető ablak (KAF-A09a*) és 1 db befelé nyíló, egyszárnyú, jobbos, bukó-nyíló ablak (KAF-A09a)											
TÍPUS	SCHÜCO FW 50+ alumínium függönyfal rendszer, meghatározott mezőkben rendszerhez tartozó SCHÜCO AWS 70.HI alumínium nyílászárók											
ELHELYEZÉS MÓDJA	függönyfal: falközben elhelyezve, alul és fölül vasbeton födémekhez rögzítve nyílászárók: előre elkészített, SCHÜCO FW 50+ függönyfal bordái közé építve											
TOK- ÉS SZÁRNYSZERKEZET	függönyfal: látszóbordás, hőhídmentes alumínium profilrendszer (SCHÜCO FW 50+) nyílászáró: hőhídmentes alumínium profilrendszer (SCHÜCO AWS 70.HI)											
FELÜLETKÉPZÉS	gyári felületképzés, porszórt, beégetett festés, kék RAL 5019 capriblau színben											
ÜVEGEZÉS	üvegezés naptényezője 35-38%, g=0.47, T(V)=69%, U_g=1.0 W/m²K, R_W = 33 dB, melegperemes távtartó, az üvegezés rétegrendjét lásd fent!											
ZÁR, VASALAT, KILINCS	típus szerinti bukó-nyíló (KAF-A09a) és nyíló (KAF-A09a*) vasalat, típus szerinti standard kilinccsel (KAF-A09a), natúr ezüst eloxált színben											
KÖNYÖKLŐ, PÁRKÁNY	kívül: Zn lemez párkány, natúr színben											
FELSŐ CSUKÓ, RWA	a KAF-A09a* jelű nyílászáró hő- és füstelvezetésre szolgál, Simon RWA EA-K-50/600 24V DC láncos motorral, nyitásszög kb. 65°, EV1 alumínium-eloxált színben											
TARTOZÉK	-											
MEGJEGYZÉS	A gyártás megkezdése előtt az összes beépítési méret és darabszám a helyszínen ellenőrizendő! Egyébb műszaki paramétereket lásd az építész műszaki leírásban!											

GENERÁL TERVEZŐ: SchM Stúdió Kft. mobil: +36-30-253-9113 e-mail: z.schrammel@gmail.com	**SEMMELWEIS EGYETEM, KÚTVÖLGYI KLINIKAI TÖMB** **KÓRHÁZ ÉPÜLET ENERGETIKAI KORSZERŰSÍTÉSE** 1125 Budapest, Kútvölgyi út 4. (hrsz.: 10733/6)	DÁTUM: 2016. május 10.
	HOMLOKZATI ALUMÍNIUM FÜGGÖNYFAL KONSZIGNÁCIÓ	LÉPTÉK: M 1:50
ÉPÍTÉSZ TERVEZŐ: Schrammel Zoltán É1 01-1842 Szelei Gábor É 01-4299	"A" SZÁRNY LÉPCSŐHÁZ ÉSZAK-NYUGATI HOMLOKZAT 4-5. EMELET KÖZÖTTI PIHENŐ FÜGGÖNYFALA	ALAPRAJZI JEL: **KAF-A10**

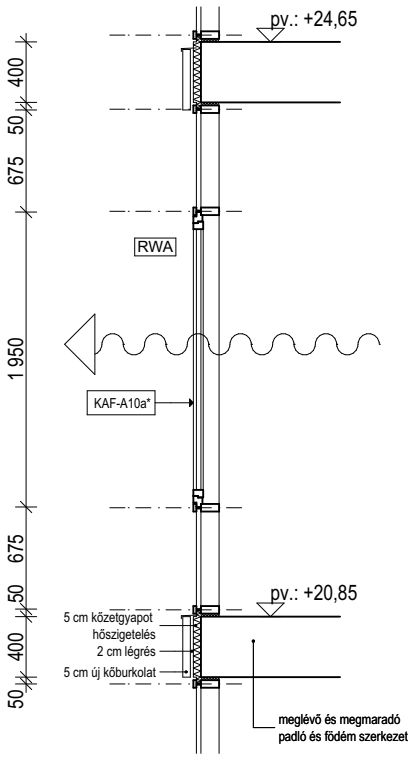

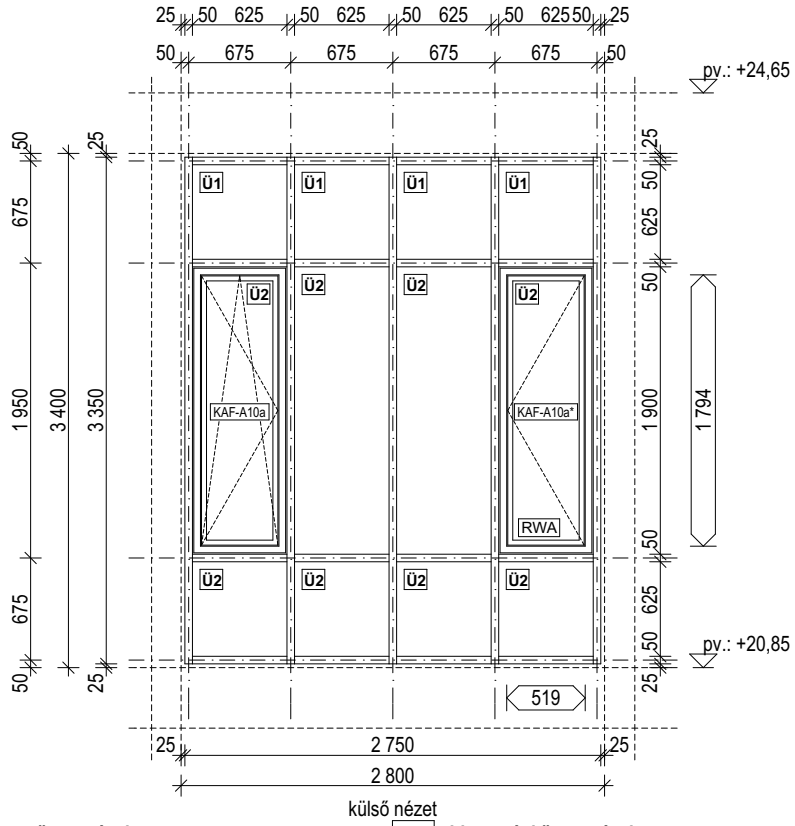

külső nézet

hő- és füstelvezetésnél figyelembe vehető hasznos nyílásméret meghatározása:
A = 0,519 x 1,794 = **0,93 m²**
C_v = 0,63 A_g = 0,63 x 0,93 = **0,59 m²**

Ü1 **általános üvegezések**
külső: 6 mm SunGuard Super Neutral 70/35 + LOW-E
légrés: 16 mm melegperemes, Ar gáz töltettel
belső: 6 mm Extra Clear float üveg

Ü2 **biztonsági üvegezések**
külső: 6 mm SunGuard Super Neutral 70/35 + LOW-E
légrés: 16 mm melegperemes, Ar gáz töltettel
belső: 6 mm VSG 3.3.2 laminált biztonsági Extra Clear float üveg + LOW-E

NÉVLEGES MÉRET	KAF-A10 jelű függönyfal: 2800 x 3400 mm (tényleges méret: 2750 x 3350 mm), KAF-A10a és KAF-A10a* jelű ablak: 625 x 1900 mm											
MENNYISÉG		pince	alagsor	földszint	1. emelet	2. emelet	3. emelet	4. emelet	5. emelet	6. emelet	7. emelet	összesen
	"A" szárny	- db	- db	- db	- db	- db	- db	2 db	- db	- db	- db	2 db
	"B" szárny	- db	- db	- db	- db	- db	- db	- db	- db	- db	- db	- db
	"C" szárny	- db	- db	- db	- db	- db	- db	- db	- db	- db	- db	- db
	"D" szárny	- db	- db	- db	- db	- db	- db	- db	- db	- db	- db	- db
	összesen	- db	- db	- db	- db	- db	- db	2 db	- db	- db	- db	2 db
NYITÁS IRÁNY	fix függönyfal mezők, meghatározott helyeken befogott 1 db, befelé nyíló, egyszárnyú, nyíló, balos, hő- és füstelvezető ablak (KAF-A10a*) és 1 db befelé nyíló, egyszárnyú, jobbos, bukó-nyíló ablak (KAF-A10a)											
TÍPUS	SCHÜCO FW 50+ alumínium függönyfal rendszer, meghatározott mezőkben rendszerhez tartozó SCHÜCO AWS 70.HI alumínium nyílászárók											
ELHELYEZÉS MÓDJA	függönyfal: falközben elhelyezve, alul és fölül vasbeton födémekhez rögzítve nyílászárók: előre elkészített, SCHÜCO FW 50+ függönyfal bordái közé építve											
TOK- ÉS SZÁRNYSZERKEZET	függönyfal: látszóbordás, hőhídmentes alumínium profilrendszer (SCHÜCO FW 50+) nyílászáró: hőhídmentes alumínium profilrendszer (SCHÜCO AWS 70.HI)											
FELÜLETKÉPZÉS	gyári felületképzés, porszórt, beégetett festés, kék RAL 5019 capriblau színben											
ÜVEGEZÉS	üvegezés naptényezője 35-38%, g=0.47, T(V)=69%, U_g=1.0 W/m²K, R_W = 33 dB, melegperemes távtartó, az üvegezés rétegrendjét lásd fent!											
ZÁR, VASALAT, KILINCS	típus szerinti bukó-nyíló (KAF-A10a) és nyíló (KAF-A10a*) vasalat, típus szerinti standard kilinccsel (KAF-A10a), natúr ezüst eloxált színben											
KÖNYÖKLŐ, PÁRKÁNY	kívül: Zn lemez párkány, natúr színben											
FELSŐ CSUKÓ, RWA	a KAF-A10a* jelű nyílászáró hő- és füstelvezetésre szolgál, Simon RWA EA-K-50/600 24V DC láncos motorral, nyitásszög kb. 65°, EV1 alumínium-eloxált színben											
TARTOZÉK	-											
MEGJEGYZÉS	A gyártás megkezdése előtt az összes beépítési méret és darabszám a helyszínen ellenőrizendő! Egyébb műszaki paramétereket lásd az építész műszaki leírásban!											

GENERÁL TERVEZŐ:	**SEMMELWEIS EGYETEM, KÚTVÖLGYI KLINIKAI TÖMB**	DÁTUM:
SchM Stúdió Kft. mobil: +36-30-253-9113 e-mail: z.schrammel@gmail.com	**KÓRHÁZ ÉPÜLET ENERGETIKAI KORSZERŰSÍTÉSE** 1125 Budapest, Kútvölgyi út 4. (hrsz.: 10733/6)	2016. május 10.
	HOMLOKZATI ALUMÍNIUM FÜGGÖNYFAL KONSZIGNÁCIÓ	LÉPTÉK: M 1:50
ÉPÍTÉSZ TERVEZŐ: Schrammel Zoltán É1 01-1842 Szelei Gábor É 01-4299	"A" SZÁRNY LÉPCSŐHÁZ ÉSZAK-NYUGATI HOMLOKZAT 5-6. EMELET KÖZÖTTI PIHENŐ FÜGGÖNYFALA	ALAPRAJZI JEL: **KAF-A11**

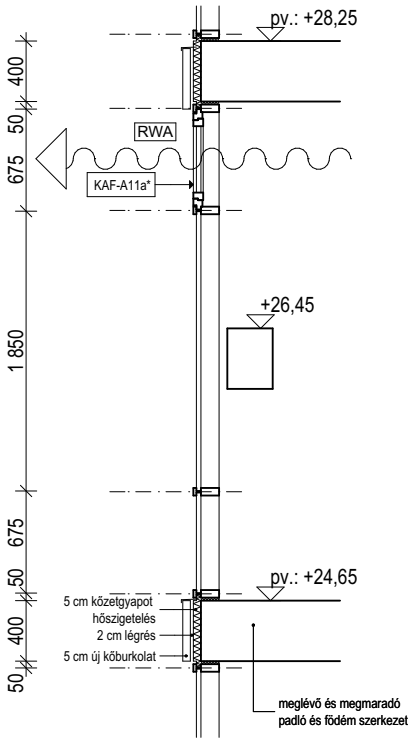

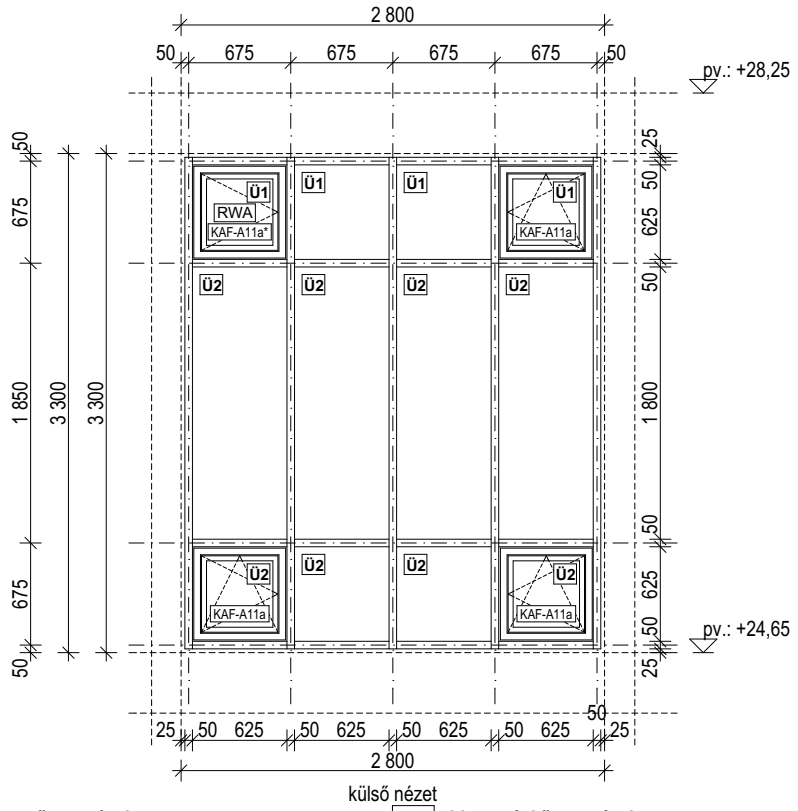

külső nézet

hő- és füstelvezetésnél figyelembe vehető hasznos nyílásméret meghatározása:
A = 0,519 x 0,519 = **0,269 m²**
C_v = 0,63 A_g = 0,63 x 0,269 = **0,17 m²**

Ü1 **általános üvegezések**
külső: 6 mm SunGuard Super Neutral 70/35 + LOW-E
légrés: 16 mm melegperemes, Ar gáz töltettel
belső: 6 mm Extra Clear float üveg

Ü2 **biztonsági üvegezések**
külső: 6 mm SunGuard Super Neutral 70/35 + LOW-E
légrés: 16 mm melegperemes, Ar gáz töltettel
belső: 6 mm VSG 3.3.2 laminált biztonsági Extra Clear float üveg + LOW-E

NÉVLEGES MÉRET	KAF-A11 jelű függönyfal: 2800 x 3300 mm (tényleges méret: 2750 x 3550 mm), KAF-A11a és KAF-A11a* jelű ablak: 625 x 1800 mm											
MENNYISÉG		pince	alagsor	földszint	1. emelet	2. emelet	3. emelet	4. emelet	5. emelet	6. emelet	7. emelet	összesen
	"A" szárny	- db	- db	- db	- db	- db	- db	- db	2 db	- db	- db	2 db
	"B" szárny	- db	- db	- db	- db	- db	- db	- db	- db	- db	- db	- db
	"C" szárny	- db	- db	- db	- db	- db	- db	- db	- db	- db	- db	- db
	"D" szárny	- db	- db	- db	- db	- db	- db	- db	- db	- db	- db	- db
	összesen	- db	- db	- db	- db	- db	- db	- db	2 db	- db	- db	2 db
NYITÁS IRÁNY	fix függönyfal mezők, meghatározott helyeken befogott 1 db, befelé nyíló, egyszárnyú, nyíló, balos, hő- és füstelvezető ablak (KAF-A11a*) és 1 db befelé nyíló jobbos, és 2 db befelé nyíló balos egyszárnyú, bukó-nyíló ablak (KAF-A11a)											
TÍPUS	SCHÜCO FW 50+ alumínium függönyfal rendszer, meghatározott mezőkben rendszerhez tartozó SCHÜCO AWS 70.HI alumínium nyílászárók											
ELHELYEZÉS MÓDJA	függönyfal: falközben elhelyezve, alul és fölül vasbeton födémekhez rögzítve nyílászárók: előre elkészített, SCHÜCO FW 50+ függönyfal bordái közé építve											
TOK- ÉS SZÁRNYSZERKEZET	függönyfal: látszóbordás, hőhídmentes alumínium profilrendszer (SCHÜCO FW 50+) nyílászáró: hőhídmentes alumínium profilrendszer (SCHÜCO AWS 70.HI)											
FELÜLETKÉPZÉS	gyári felületképzés, porszórt, beégetett festés, kék RAL 5019 capriblau színben											
ÜVEGEZÉS	üvegezés naptényezője 35-38%, g=0.47, T(V)=69%, U_g=1.0 W/m²K, R_W = 33 dB, melegperemes távtartó, az üvegezés rétegrendjét lásd fent!											
ZÁR, VASALAT, KILINCS	típus szerinti bukó-nyíló (KAF-A11a) és nyíló (KAF-A11a*) vasalat, típus szerinti standard kilinccsel (KAF-A11a), natúr ezüst eloxált színben											
KÖNYÖKLŐ, PÁRKÁNY	kívül: Zn lemez párkány, natúr színben											
FELSŐ CSUKÓ, RWA	a KAF-A11a* jelű nyílászáró hő- és füstelvezetésre szolgál, Simon RWA EA-K-50/600 24V DC láncos motorral, nyitásszög kb. 65°, EV1 alumínium-eloxált színben											
TARTOZÉK	-											
MEGJEGYZÉS	A gyártás megkezdése előtt az összes beépítési méret és darabszám a helyszínen ellenőrizendő! Egyébb műszaki paramétereket lásd az építész műszaki leírásban!											

GENERÁL TERVEZŐ:	**SEMMELWEIS EGYETEM, KÚTVÖLGYI KLINIKAI TÖMB**	DÁTUM:
SchM Stúdió Kft. mobil: +36-30-253-9113 e-mail: z.schrammel@gmail.com	**KÓRHÁZ ÉPÜLET ENERGETIKAI KORSZERŰSÍTÉSE** 1125 Budapest, Kútvölgyi út 4. (hrsz.: 10733/6)	2016. május 10.
	HOMLOKZATI ALUMÍNIUM FÜGGÖNYFAL KONSZIGNÁCIÓ	LÉPTÉK: M 1:50
ÉPÍTÉSZ TERVEZŐ: Schrammel Zoltán É1 01-1842 Szelei Gábor É 01-4299	"A" SZÁRNY LÉPCSŐHÁZ ÉSZAK-NYUGATI HOMLOKZAT 6-7. EMELET KÖZÖTTI PIHENŐ FÜGGÖNYFALA	ALAPRAJZI JEL: **KAF-A12**

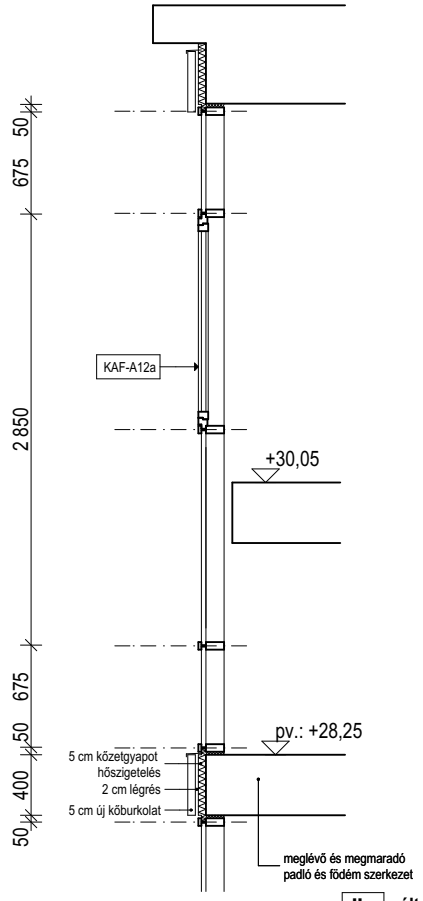

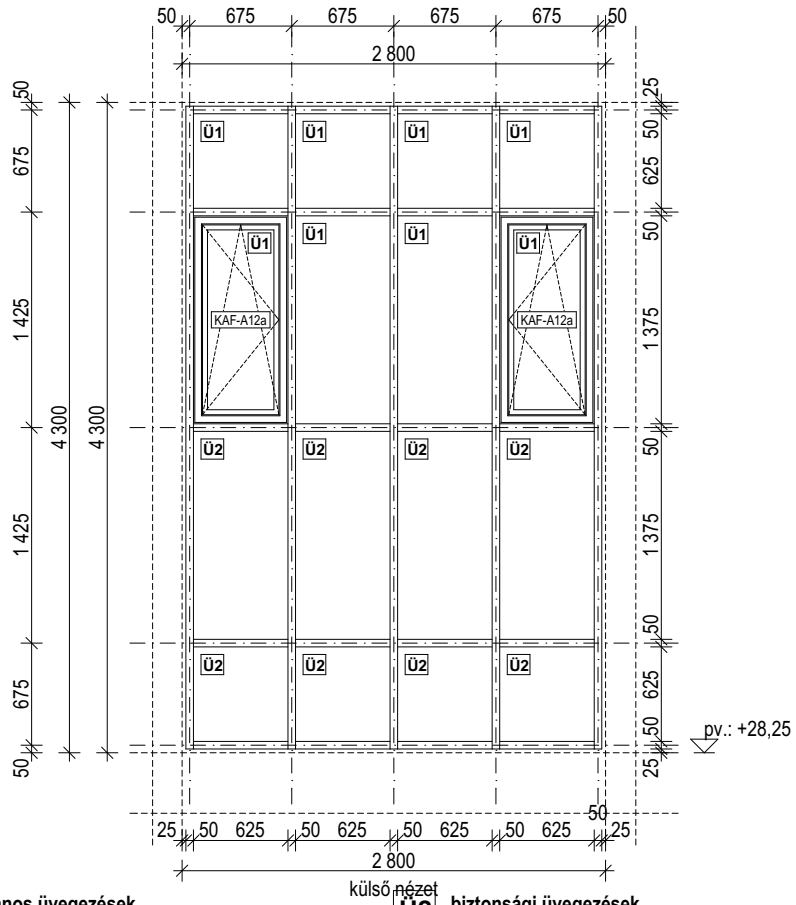

Ü1 **általános üvegezések**
külső: 6 mm SunGuard Super Neutral 70/35 + LOW-E
légrés: 16 mm melegperemes, Ar gáz töltettel
belső: 6 mm Extra Clear float üveg

Ü2 **biztonsági üvegezések**
külső: 6 mm SunGuard Super Neutral 70/35 + LOW-E
légrés: 16 mm melegperemes, Ar gáz töltettel
belső: 6 mm VSG 3.3.2 laminált biztonsági Extra Clear float üveg + LOW-E

NÉVLEGES MÉRET	KAF-A12m jelű függönyfal: 2800 x 4300 mm (tényleges méret: 2750 x 4250 mm), KAF-A12a jelű ablak: 625 x 1375 mm

MENNYISÉG

	pince	alagsor	földszint	1. emelet	2. emelet	3. emelet	4. emelet	5. emelet	6. emelet	7. emelet	összesen
"A" szárny	- db	- db	- db	- db	- db	- db	- db	- db	1 db	- db	1 db
"B" szárny	- db	- db	- db	- db	- db	- db	- db	- db	- db	- db	- db
"C" szárny	- db	- db	- db	- db	- db	- db	- db	- db	- db	- db	- db
"D" szárny	- db	- db	- db	- db	- db	- db	- db	- db	- db	- db	- db
összesen	- db	- db	- db	- db	- db	- db	- db	- db	1 db	- db	1 db

NYITÁS IRÁNY	fix függönyfal mezők, meghatározott helyeken befogott 1 db befelé nyíló, egyszárnyú balos, és 1 db befelé nyíló, egyszárnyú jobbos, bukó-nyíló ablak (KAF-A12a)
TÍPUS	SCHÜCO FW 50+ alumínium függönyfal rendszer, meghatározott mezőkben rendszerhez tartozó SCHÜCO AWS 70.HI alumínium nyílászárók
ELHELYEZÉS MÓDJA	függönyfal: falközben elhelyezve, alul és fölül vasbeton födémekhez rögzítve nyílászárók: előre elkészített, SCHÜCO FW 50+ függönyfal bordái közé építve
TOK- ÉS SZÁRNYSZERKEZET	függönyfal: látszóbordás, hőhídmentes alumínium profilrendszer (SCHÜCO FW 50+) nyílászáró: hőhídmentes alumínium profilrendszer (SCHÜCO AWS 70.HI)
FELÜLETKÉPZÉS	gyári felületképzés, porszórt, beégetett festés, kék RAL 5019 capriblau színben
ÜVEGEZÉS	üvegezés naptényezője 35-38%, g=0.47, T(V)=69%, U_g=1.0 W/m^{2}K, R_W = 33 dB, melegperemes távtartó, az üvegezés rétegrendjét lásd fent!
ZÁR, VASALAT, KILINCS	típus szerinti bukó-nyíló (KAF-A13a) és nyíló (KAF-A13a*) vasalat, típus szerinti standard kilinccsel (KAF-A13a), natúr ezüst eloxált színben
KÖNYÖKLŐ, PÁRKÁNY	kívül: Zn lemez párkány, natúr színben
FELSŐ CSUKÓ, RWA	-
TARTOZÉK	-
MEGJEGYZÉS	A gyártás megkezdése előtt az összes beépítési méret és darabszám a helyszínen ellenőrizendő! Egyébb műszaki paramétereket lásd az építész műszaki leírásban!

GENERÁL TERVEZŐ: SchM Stúdió Kft. mobil: +36-30-253-9113 e-mail: z.schrammel@gmail.com	**SEMMELWEIS EGYETEM, KÚTVÖLGYI KLINIKAI TÖMB** **KÓRHÁZ ÉPÜLET ENERGETIKAI KORSZERŰSÍTÉSE** 1125 Budapest, Kútvölgyi út 4. (hrsz.: 10733/6)	DÁTUM: 2016. május 10.
	HOMLOKZATI ALUMÍNIUM FÜGGÖNYFAL KONSZIGNÁCIÓ	LÉPTÉK: M 1:50
ÉPÍTÉSZ TERVEZŐ: Schrammel Zoltán É1 01-1842 Szelei Gábor É 01-4299	"A" SZÁRNY LÉPCSŐHÁZ ÉSZAK-NYUGATI HOMLOKZAT 6-7. EMELET KÖZÖTTI PIHENŐ FÜGGÖNYFALA	ALAPRAJZI JEL: **KAF-A13**

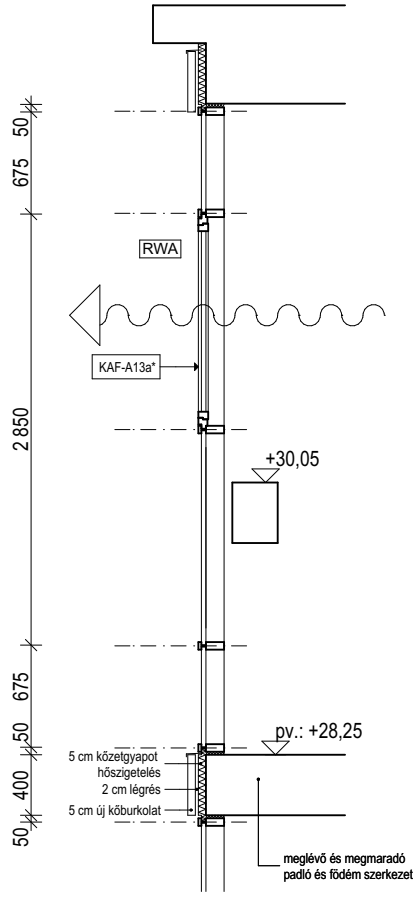

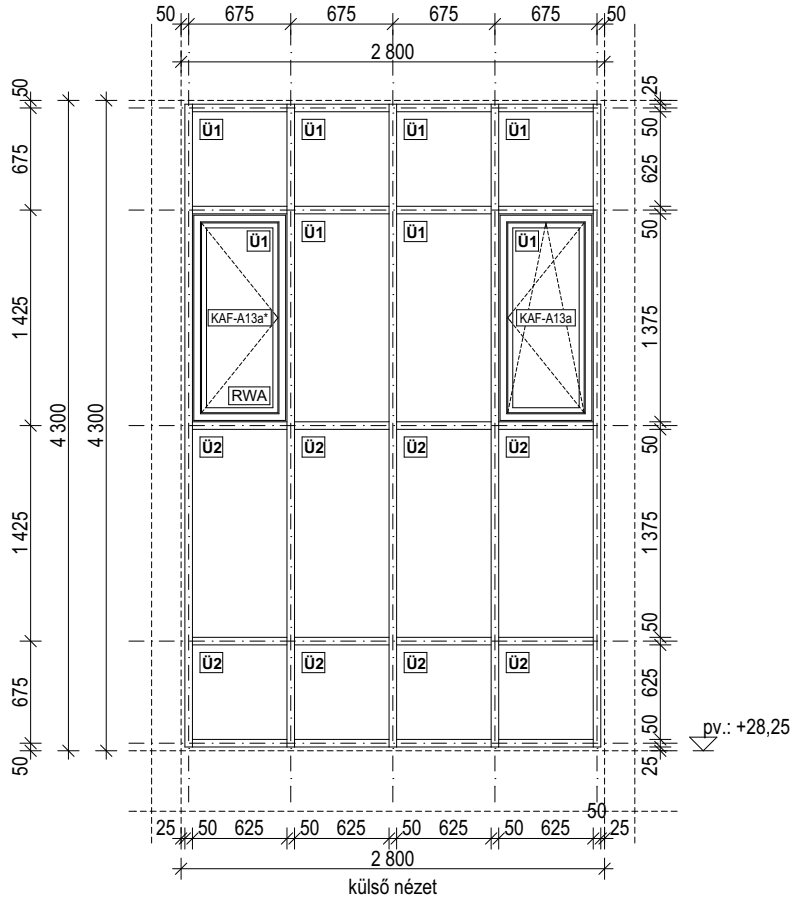

hő- és füstelvezetésnél figyelembe vehető hasznos nyílásméret meghatározása:

A = 0,519 x 1,269 = **0,66 m²**

C_v = 0,63 A_g = 0,63 x 0,66 = **0,42 m²**

NÉVLEGES MÉRET	KAF-A13m jelű függönyfal: 2800 x 4300 mm (tényleges méret: 2750 x 4250 mm), KAF-A12a és KAF-A12a* jelű ablak: 625 x 1375 mm											
MENNYISÉG		pince	alagsor	földszint	1. emelet	2. emelet	3. emelet	4. emelet	5. emelet	6. emelet	7. emelet	összesen
	"A" szárny	- db	- db	- db	- db	- db	- db	- db	- db	1 db	- db	1 db
	"B" szárny	- db	- db	- db	- db	- db	- db	- db	- db	- db	- db	- db
	"C" szárny	- db	- db	- db	- db	- db	- db	- db	- db	- db	- db	- db
	"D" szárny	- db	- db	- db	- db	- db	- db	- db	- db	- db	- db	- db
	összesen	- db	- db	- db	- db	- db	- db	- db	- db	1 db	- db	1 db
NYITÁS IRÁNY	fix függönyfal mezők, meghatározott helyeken befogott 1 db, befelé nyíló, egyszárnyú, nyíló, jobbos, hő- és füstelvezető ablak (KAF-A13a*) és 1 db befelé nyíló, egyszárnyú, 1 db balos, bukó-nyíló ablak (KAF-A13a)											
TÍPUS	SCHÜCO FW 50+ alumínium függönyfal rendszer, meghatározott mezőkben rendszerhez tartozó SCHÜCO AWS 70.HI alumínium nyílászárók											
ELHELYEZÉS MÓDJA	függönyfal: falközben elhelyezve, alul és fölül vasbeton födémekhez rögzítve nyílászárók: előre elkészített, SCHÜCO FW 50+ függönyfal bordái közé építve											
TOK- ÉS SZÁRNYSZERKEZET	függönyfal: látszóbordás, hőhídmentes alumínium profilrendszer (SCHÜCO FW 50+) nyílászáró: hőhídmentes alumínium profilrendszer (SCHÜCO AWS 70.HI)											
FELÜLETKÉPZÉS	gyári felületképzés, porszórt, beégetett festés, kék RAL 5019 capriblau színben											
ÜVEGEZÉS	üvegezés naptényezője 35-38%, g=0.47, T(V)=69%, U_g=1.0 W/m²K, R_W = 33 dB, melegperemes távtartó, az üvegezés rétegrendjét lásd fent!											
ZÁR, VASALAT, KILINCS	típus szerinti bukó-nyíló (KAF-A13a) és nyíló (KAF-A13a*) vasalat, típus szerinti standard kilinccsel (KAF-A13a), natúr ezüst eloxált színben											
KÖNYÖKLŐ, PÁRKÁNY	kívül: Zn lemez párkány, natúr színben											
FELSŐ CSUKÓ, RWA	a KAF-A13a* jelű nyílászáró hő- és füstelvezetésre szolgál, Simon RWA EA-K-50/600 24V DC láncos motorral, nyitásszög kb. 65°, EV1 alumínium-eloxált színben											
TARTOZÉK	-											
MEGJEGYZÉS	A gyártás megkezdése előtt az összes beépítési méret és darabszám a helyszínen ellenőrizendő! Egyébb műszaki paramétereket lásd az építész műszaki leírásban!											

GENERÁL TERVEZŐ:	**SEMMELWEIS EGYETEM, KÚTVÖLGYI KLINIKAI TÖMB**	DÁTUM:
SchM Stúdió Kft. mobil: +36-30-253-9113 e-mail: z.schrammel@gmail.com	**KÓRHÁZ ÉPÜLET ENERGETIKAI KORSZERŰSÍTÉSE** 1125 Budapest, Kútvölgyi út 4. (hrsz.: 10733/6)	2016. május 10.
	HOMLOKZATI ALUMÍNIUM FÜGGÖNYFAL KONSZIGNÁCIÓ	LÉPTÉK: M 1:50
ÉPÍTÉSZ TERVEZŐ: Schrammel Zoltán É1 01-1842 Szelei Gábor É 01-4299	"B" SZÁRNY ÉSZAK-KELETI HOMLOKZAT FÖLDSZINTI KÖZLEKEDŐ FÜGGÖNYFALA	ALAPRAJZI JEL: **KAF-B01**

hő- és füstelvezetésnél figyelembe vehető
hasznos nyílásméret meghatározása:
A = 2 x 0,824 x 1,619 = **2,67 m²**
C_v = 0,65 A_g = 0,65 x 2,67 = **1,74 m²**

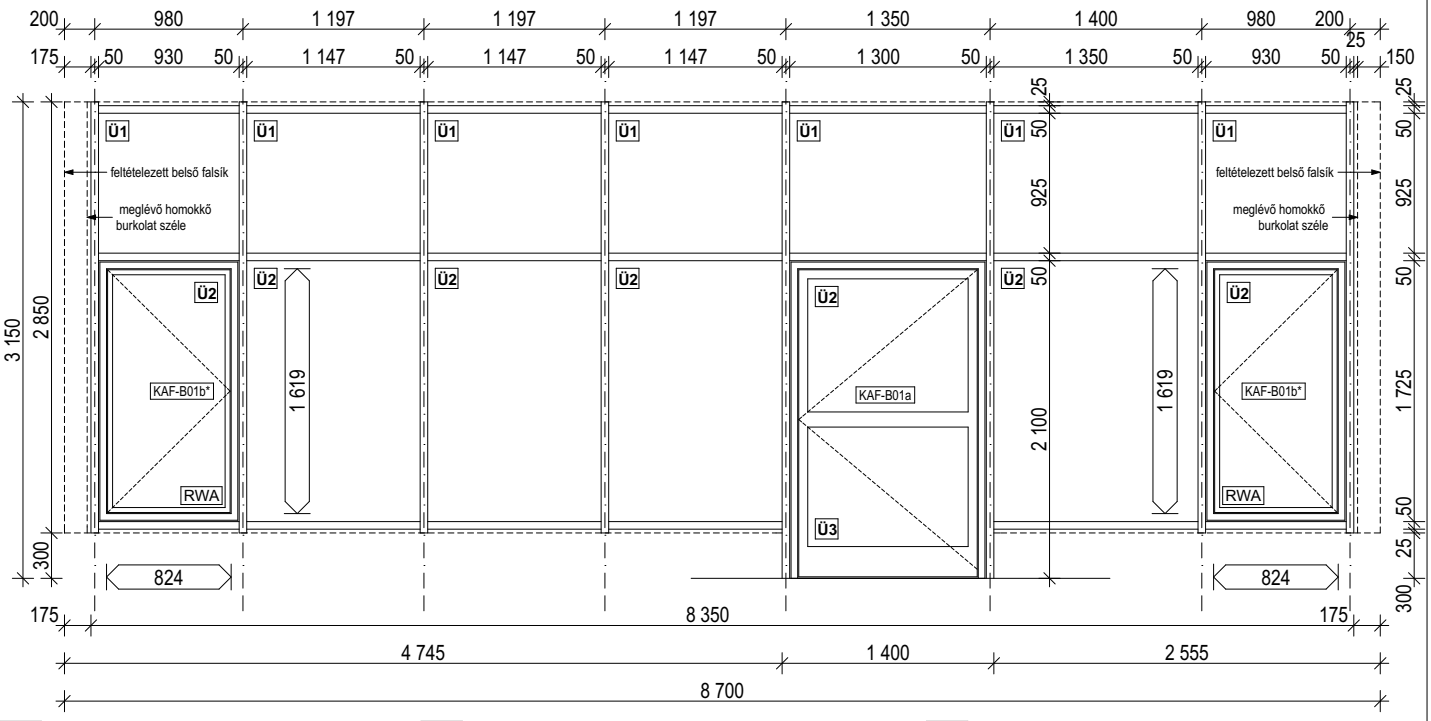

Ü1 **általános üvegezések**
külső: 6 mm SunGuard Super Neutral 70/35
légrés: + LOW-E
belső: 16 mm melegperemes, Ar gáz töltettel
6 mm Extra Clear float üveg

Ü2 **biztonsági üvegezések**
külső: 6 mm SunGuard Super Neutral 70/35 + LOW-E
légrés: 16 mm melegperemes, Ar gáz töltettel
belső: 6 mm VSG 3.3.2 laminált biztonsági Extra Clear float üveg + LOW-E

Ü3 **biztonsági üvegezések**
külső: 6 mm VSG 3.3.2 laminált biztonsági SunGuard Super Neutral 70/35 + LOW-E
légrés: 16 mm melegperemes, Ar gáz töltettel
belső: 6 mm VSG 3.3.2 laminált biztonsági Extra Clear float üveg + LOW-E

NÉVLEGES MÉRET	KAF-B01 jelű függönyfal: 8340 x 3150 mm (tényleges méret: 8290 x 3100 mm), KAF-B01a jelű ajtó: 1300 x 2100 mm KAF-B01b* jelű ablak 900 x 1725 mm

MENNYISÉG

	pince	alagsor	földszint	1. emelet	2. emelet	3. emelet	4. emelet	5. emelet	6. emelet	7. emelet	összesen
"A" szárny	- db	- db	- db	- db	- db	- db	- db	- db	- db	- db	- db
"B" szárny	- db	- db	1 db	- db	- db	- db	- db	- db	- db	- db	1 db
"C" szárny	- db	- db	- db	- db	- db	- db	- db	- db	- db	- db	- db
"D" szárny	- db	- db	- db	- db	- db	- db	- db	- db	- db	- db	- db
összesen	- db	- db	1 db	- db	- db	- db	- db	- db	- db	- db	1 db

NYITÁS IRÁNY	fix függönyfal mezők, meghatározott helyeken befogott 2 db, befelé nyíló, egyszárnyú, nyíló, 1 db balos és 1 db jobbos, hő- és füstelvezető ablak (KAF-B01b*) és 1 db befelé nyíló, egyszárnyú, balos, ajtó (KAF-B01a)
TÍPUS	SCHÜCO FW 50+ alumínium függönyfal rendszer, meghatározott mezőkben rendszerhez tartozó SCHÜCO AWS 70.HI alumínium nyílászárók
ELHELYEZÉS MÓDJA	függönyfal: falközben elhelyezve, alul és fölül vasbeton födémekhez rögzítve nyílászárók: előre elkészített, SCHÜCO FW 50+ függönyfal bordái közé építve
TOK- ÉS SZÁRNYSZERKEZET	függönyfal: látszóbordás, hőhídmentes alumínium profilrendszer (SCHÜCO FW 50+) nyílászáró: hőhídmentes alumínium profilrendszer (SCHÜCO AWS 70.HI)
FELÜLETKÉPZÉS	kívül és belül gyári felületképzés, porszórt, beégetett festés, kék RAL 5019 capriblau színben
ÜVEGEZÉS	üvegezés napteny ezője 35-38%, g=0.47, T(V)=69%, U_g=1.0 W/m²K, R_W = 33 dB, melegperemes távtartó, az üvegezés rétegrendjét lásd fent!
ZÁR, VASALAT, KILINCS	a 2 db ablakon típus szerinti nyíló (KAF-B01b*) és az ajtón nyíló (KAF-B01a) vasalat, az ajtón biztonsági zár
KÖNYÖKLŐ, PÁRKÁNY	-
FELSŐ CSUKÓ, RWA	a 2 db KAF-B01b* jelű nyílászáró hő- és füst elvezetésre szolgál, Simon RWA EA-L-500/200-02 24V DC lineáris motorral (fordított kontaktussal) és ZVE-UNI reteszelő motorral, nyitásszög kb. 90°, EV1 alumínium-eloxált színben
TARTOZÉK	-
MEGJEGYZÉS	A gyártás megkezdése előtt az összes beépítési méret és darabszám a helyszínen ellenőrizendő! Egyébb műszaki paramétereket lásd az építész műszaki leírásban!

GENERÁL TERVEZŐ: SchM Stúdió Kft. mobil: +36-30-253-9113 e-mail: z.schrammel@gmail.com	**SEMMELWEIS EGYETEM, KÚTVÖLGYI KLINIKAI TÖMB** **KÓRHÁZ ÉPÜLET ENERGETIKAI KORSZERŰSÍTÉSE** 1125 Budapest, Kútvölgyi út 4. (hrsz.: 10733/6)	DÁTUM: 2016. május 10.
	HOMLOKZATI ALUMÍNIUM FÜGGÖNYFAL KONSZIGNÁCIÓ	LÉPTÉK: M 1:50
ÉPÍTÉSZ TERVEZŐ: Schrammel Zoltán É1 01-1842 Szelei Gábor É 01-4299	"B" SZÁRNY DÉL-KELETI HOMLOKZAT 3. EMELETI KÖZLEKEDŐ FÜGGÖNYFALA	ALAPRAJZI JEL: **KAF-B02**

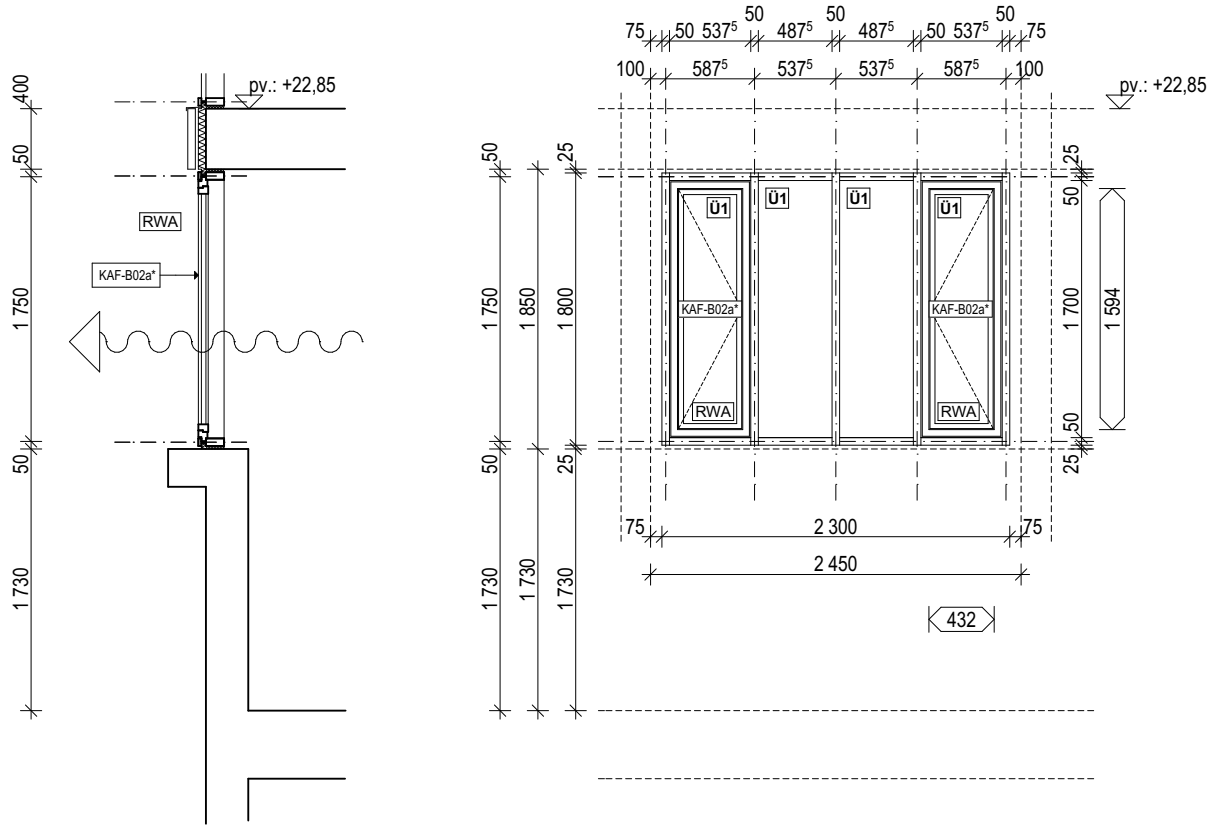

hő- és füstelvezetésnél figyelembe vehető hasznos nyílásméret meghatározása:
A = 2 x 0,432 x 1,594 = **1,38 m²**
C_v = 0,63 A_g = 0,63 x 1,38 = **0,87 m²**

Ü1 **általános üvegezések**
külső: 6 mm SunGuard Super Neutral 70/35 + LOW-E
légrés: 16 mm melegperemes, Ar gáz töltettel
belső: 6 mm Extra Clear float üveg

NÉVLEGES MÉRET	KAF-B02 jelű függönyfal: 2450 x 1850 mm (tényleges méret: 2300 x 1800 mm), KAF-B02a* jelű ablak: 537⁵ x 1700 mm											
MENNYISÉG		pince	alagsor	földszint	1. emelet	2. emelet	3. emelet	4. emelet	5. emelet	6. emelet	7. emelet	összesen
	"A" szárny	- db	- db	- db	- db	- db	- db	- db	- db	- db	- db	- db
	"B" szárny	- db	- db	- db	- db	- db	1 db	- db	- db	- db	- db	1 db
	"C" szárny	- db	- db	- db	- db	- db	- db	- db	- db	- db	- db	- db
	"D" szárny	- db	- db	- db	- db	- db	- db	- db	- db	- db	- db	- db
	összesen	- db	- db	- db	- db	- db	1 db	- db	- db	- db	- db	1 db
NYITÁS IRÁNY	fix függönyfal mezők, meghatározott helyeken befogott 2 db, befelé nyíló, egyszárnyú, nyíló, 1 db balos és 1 db jobbos, hő- és füstelvezető ablak (KAF-B02a*)											
TÍPUS	SCHÜCO FW 50+ alumínium függönyfal rendszer, meghatározott mezőkben rendszerhez tartozó SCHÜCO AWS 70.HI alumínium nyílászárók											
ELHELYEZÉS MÓDJA	függönyfal: falközben elhelyezve, alul és fölül vasbeton födémekhez rögzítve nyílászárók: előre elkészített, SCHÜCO FW 50+ függönyfal bordái közé építve											
TOK- ÉS SZÁRNYSZERKEZET	függönyfal: látszóbordás, hőhídmentes alumínium profilrendszer (SCHÜCO FW 50+) nyílászáró: hőhídmentes alumínium profilrendszer (SCHÜCO AWS 70.HI)											
FELÜLETKÉPZÉS	kívül és belül gyári felületképzés, porszórt, beégetett festés, kék RAL 5019 capriblau színben											
ÜVEGEZÉS	üvegezés naptényezője 35-38%, g=0.47, T(V)=69%, U_g=1.0 W/m²K, R_W = 33 dB, melegperemes távtartó, az üvegezés rétegrendjét lásd fent!											
ZÁR, VASALAT, KILINCS	típus szerinti nyíló (KAF-A02a*) vasalat											
KÖNYÖKLŐ, PÁRKÁNY	kívül: Zn lemez párkány, natúr színben											
FELSŐ CSUKÓ, RWA	a 2 db KAF-B02a* jelű nyílászáró hő- és füst elvezetésre szolgál, Simon RWA EA-K-50/500 24V DC láncos motorral, nyitásszög kb. 64°, EV1 alumínium-eloxált színben											
TARTOZÉK	-											
MEGJEGYZÉS	A gyártás megkezdése előtt az összes beépítési méret és darabszám a helyszínen ellenőrizendő! Egyébb műszaki paramétereket lásd az építész műszaki leírásban!											

GENERÁL TERVEZŐ: SchM Stúdió Kft. mobil: +36-30-253-9113 e-mail: z.schrammel@gmail.com	**SEMMELWEIS EGYETEM, KÚTVÖLGYI KLINIKAI TÖMB** **KÓRHÁZ ÉPÜLET ENERGETIKAI KORSZERŰSÍTÉSE** 1125 Budapest, Kútvölgyi út 4. (hrsz.: 10733/6)	DÁTUM: 2016. május 10.
	HOMLOKZATI ALUMÍNIUM FÜGGÖNYFAL KONSZIGNÁCIÓ	LÉPTÉK: M 1:50
ÉPÍTÉSZ TERVEZŐ: Schrammel Zoltán É1 01-1842 Szelei Gábor É 01-4299	"B" SZÁRNY DÉL-KELETI HOMLOKZAT 4. EMELETI KÖZLEKEDŐ FÜGGÖNYFALA	ALAPRAJZI JEL: **KAF-B03**

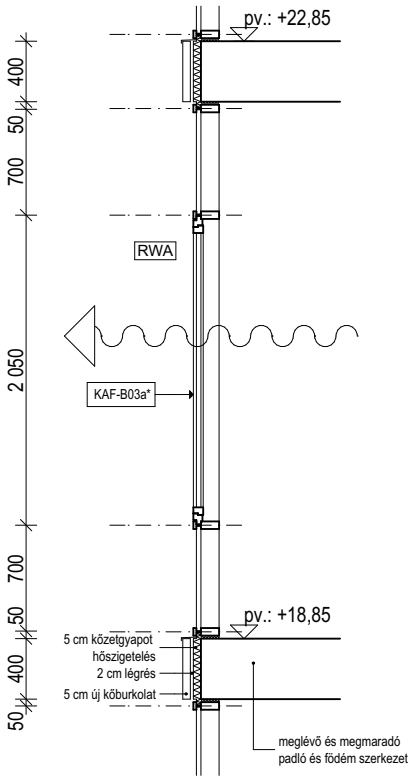

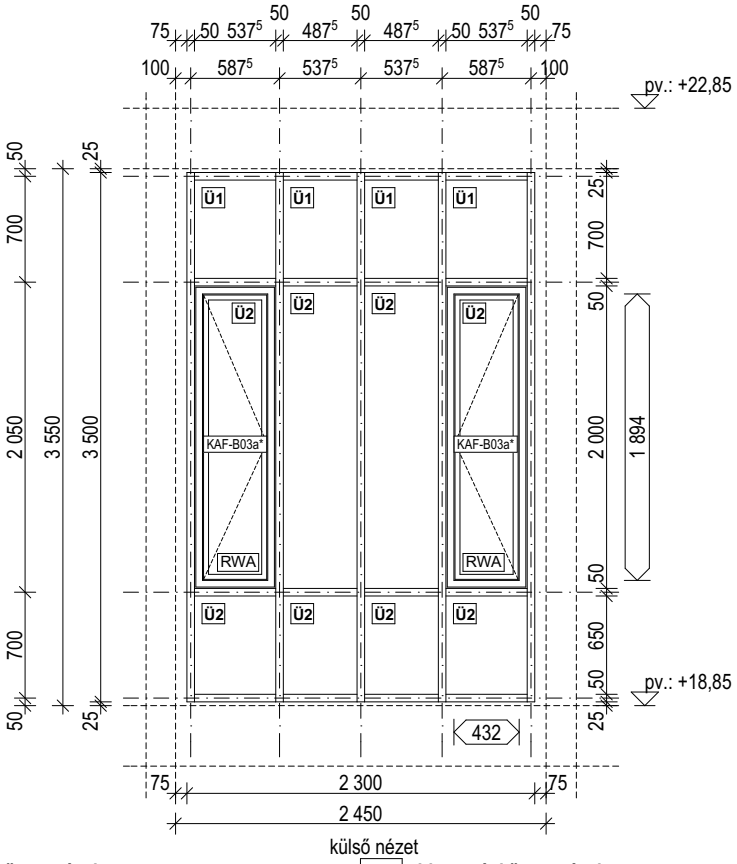

hő- és füstelvezetésnél figyelembe vehető hasznos nyílásméret meghatározása:
A = 2 x 0,432 x 1,894 = **1,64 m²**
C_v = 0,63 A_g = 0,63 x 1,64 = **1,03 m²**

Ü1 **általános üvegezések**
külső: 6 mm SunGuard Super Neutral 70/35 + LOW-E
légrés: 16 mm melegperemes, Ar gáz töltettel
belső: 6 mm Extra Clear float üveg

Ü2 **biztonsági üvegezések**
külső: 6 mm SunGuard Super Neutral 70/35 + LOW-E
légrés: 16 mm melegperemes, Ar gáz töltettel
belső: 6 mm VSG 3.3.2 laminált biztonsági Extra Clear float üveg + LOW-E

NÉVLEGES MÉRET	KAF-B03 jelű függönyfal: 2450 x 3550 mm (tényleges méret: 2300 x 3500 mm), KAF-B03a* jelű ablak: 537⁵ x 2000 mm											
MENNYISÉG		pince	alagsor	földszint	1. emelet	2. emelet	3. emelet	4. emelet	5. emelet	6. emelet	7. emelet	összesen
	"A" szárny	- db	- db	- db	- db	- db	- db	- db	- db	- db	- db	- db
	"B" szárny	- db	- db	- db	- db	- db	- db	1 db	- db	- db	- db	1 db
	"C" szárny	- db	- db	- db	- db	- db	- db	- db	- db	- db	- db	- db
	"D" szárny	- db	- db	- db	- db	- db	- db	- db	- db	- db	- db	- db
	összesen	- db	- db	- db	- db	- db	- db	1 db	1 db	- db	- db	1 db
NYITÁS IRÁNY	fix függönyfal mezők, meghatározott helyeken befogott 2 db, befelé nyíló, 1 db balos és 1 db jobbos, egyszárnyú, nyíló, hő- és füstelvezető ablak (KAF-B03a*)											
TÍPUS	SCHÜCO FW 50+ alumínium függönyfal rendszer, meghatározott mezőkben rendszerhez tartozó SCHÜCO AWS 70.HI alumínium nyílászárók											
ELHELYEZÉS MÓDJA	függönyfal: falközben elhelyezve, alul és fölül vasbeton födémekhez rögzítve nyílászárók: előre elkészített, SCHÜCO FW 50+ függönyfal bordái közé építve											
TOK- ÉS SZÁRNYSZERKEZET	függönyfal: látszóbordás, hőhídmentes alumínium profilrendszer (SCHÜCO FW 50+) nyílászáró: hőhídmentes alumínium profilrendszer (SCHÜCO AWS 70.HI)											
FELÜLETKÉPZÉS	kívül és belül gyári felületképzés, porszórt, beégetett festés, kék RAL 5019 capriblau színben											
ÜVEGEZÉS	üvegezés naptényezője 35-38%, g=0.47, T(V)=69%, U_g=1.0 W/m²K, R_W = 33 dB, melegperemes távtartó, az üvegezés rétegrendjét lásd fent!											
ZÁR, VASALAT, KILINCS	típus szerinti nyíló (KAF-B03a*) vasalat											
KÖNYÖKLŐ, PÁRKÁNY	kívül: Zn lemez párkány, natúr színben											
FELSŐ CSUKÓ, RWA	a 2 db KAF-B03a* jelű nyílászáró hő- és füst elvezetésre szolgál, Simon RWA EA-K-50/500 24V DC láncos motorral, nyitásszög kb. 64°, EV1 alumínium-eloxált színben											
TARTOZÉK	-											
MEGJEGYZÉS	A gyártás megkezdése előtt az összes beépítési méret és darabszám a helyszínen ellenőrizendő! Egyébb műszaki paramétereket lásd az építész műszaki leírásban!											

GENERÁL TERVEZŐ:	**SEMMELWEIS EGYETEM, KÚTVÖLGYI KLINIKAI TÖMB**	DÁTUM:
SchM Stúdió Kft. mobil: +36-30-253-9113 e-mail: z.schrammel@gmail.com	**KÓRHÁZ ÉPÜLET ENERGETIKAI KORSZERŰSÍTÉSE** 1125 Budapest, Kútvölgyi út 4. (hrsz.: 10733/6)	2016. május 10.
	HOMLOKZATI ALUMÍNIUM FÜGGÖNYFAL KONSZIGNÁCIÓ	LÉPTÉK: M 1:50
ÉPÍTÉSZ TERVEZŐ: Schrammel Zoltán É1 01-1842 Szelei Gábor É 01-4299	"B" SZÁRNY DÉL-KELETI HOMLOKZAT 5. EMELETI KÖZLEKEDŐ FÜGGÖNYFALA	ALAPRAJZI JEL: **KAF-B04**

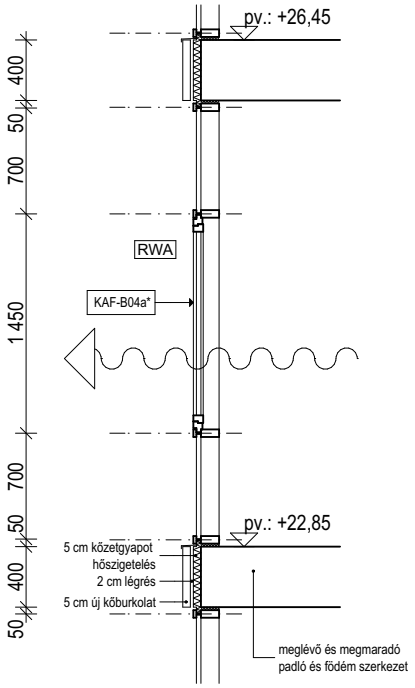

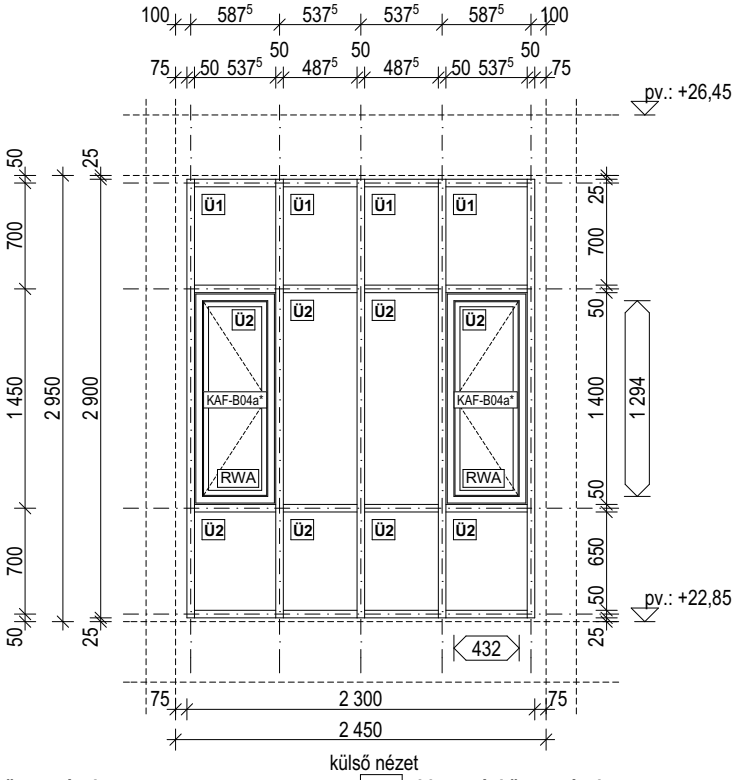

hő- és füstelvezetésnél figyelembe vehető hasznos nyílásméret meghatározása:
A = 2 x 0,432 x 1,294 = **1,12 m²**
C_v = 0,63 A_g = 0,63 x 1,12 = **0,71 m²**

Ü1 **általános üvegezések**
külső: 6 mm SunGuard Super Neutral 70/35 + LOW-E
légrés: 16 mm melegperemes, Ar gáz töltettel
belső: 6 mm Extra Clear float üveg

Ü2 **biztonsági üvegezések**
külső: 6 mm SunGuard Super Neutral 70/35 + LOW-E
légrés: 16 mm melegperemes, Ar gáz töltettel
belső: 6 mm VSG 3.3.2 laminált biztonsági Extra Clear float üveg + LOW-E

NÉVLEGES MÉRET	KAF-B04 jelű függönyfal: 2450 x 2950 mm (tényleges méret: 2400 x 2900 mm), KAF-B04a* jelű ablak: 537⁵ x 1400 mm											
MENNYISÉG		pince	alagsor	földszint	1. emelet	2. emelet	3. emelet	4. emelet	5. emelet	6. emelet	7. emelet	összesen
	"A" szárny	- db	- db	- db	- db	- db	- db	- db	- db	- db	- db	- db
	"B" szárny	- db	- db	- db	- db	- db	- db	- db	1 db	- db	- db	1 db
	"C" szárny	- db	- db	- db	- db	- db	- db	- db	- db	- db	- db	- db
	"D" szárny	- db	- db	- db	- db	- db	- db	- db	- db	- db	- db	- db
	összesen	- db	- db	- db	- db	- db	- db	- db	1 db	- db	- db	1 db
NYITÁS IRÁNY	fix függönyfal mezők, meghatározott helyeken befogott 2 db, befelé nyíló, 1 db balos és 1 db jobbos, egyszárnyú, nyíló, hő- és füstelvezető ablak (KAF-B04a*)											
TÍPUS	SCHÜCO FW 50+ alumínium függönyfal rendszer, meghatározott mezőkben rendszerhez tartozó SCHÜCO AWS 70.HI alumínium nyílászárók											
ELHELYEZÉS MÓDJA	függönyfal: falközben elhelyezve, alul és fölül vasbeton födémekhez rögzítve nyílászárók: előre elkészített, SCHÜCO FW 50+ függönyfal bordái közé építve											
TOK- ÉS SZÁRNYSZERKEZET	függönyfal: látszóbordás, hőhídmentes alumínium profilrendszer (SCHÜCO FW 50+) nyílászáró: hőhídmentes alumínium profilrendszer (SCHÜCO AWS 70.HI)											
FELÜLETKÉPZÉS	gyári felületképzés, porszórt, beégetett festés, kék RAL 5019 capriblau színben											
ÜVEGEZÉS	üvegezés naptényezője 35-38%, g=0.47, T(V)=69%, U_g=1.0 W/m²K, R_W = 33 dB, melegperemes távtartó, az üvegezés rétegrendjét lásd fent!											
ZÁR, VASALAT, KILINCS	típus szerinti nyíló (KAF-B04a*) vasalat											
KÖNYÖKLŐ, PÁRKÁNY	kívül: Zn lemez párkány, natúr színben											
FELSŐ CSUKÓ, RWA	a 2 db KAF-B04a* jelű nyílászáró hő- és füst elvezetésre szolgál, Simon RWA EA-K-50/500 24V DC láncos motorral, nyitásszög kb. 64°, EV1 alumínium-eloxált színben											
TARTOZÉK	-											
MEGJEGYZÉS	A gyártás megkezdése előtt az összes beépítési méret és darabszám a helyszínen ellenőrizendő! Egyébb műszaki paramétereket lásd az építész műszaki leírásban!											

GENERÁL TERVEZŐ:	**SEMMELWEIS EGYETEM, KÚTVÖLGYI KLINIKAI TÖMB**	DÁTUM:
SchM Stúdió Kft. mobil: +36-30-253-9113 e-mail: z.schrammel@gmail.com	**KÓRHÁZ ÉPÜLET ENERGETIKAI KORSZERŰSÍTÉSE** 1125 Budapest, Kútvölgyi út 4. (hrsz.: 10733/6)	2016. május 10.
	HOMLOKZATI ALUMÍNIUM FÜGGÖNYFAL KONSZIGNÁCIÓ	LÉPTÉK: M 1:50
ÉPÍTÉSZ TERVEZŐ: Schrammel Zoltán É1 01-1842 Szelei Gábor É 01-4299	"B" SZÁRNY DÉL-NYUGATI HOMLOKZAT FÖLDSZINTI KÖZLEKEDŐ FÜGGÖNYFALA	ALAPRAJZI JEL: **KAF-B05**

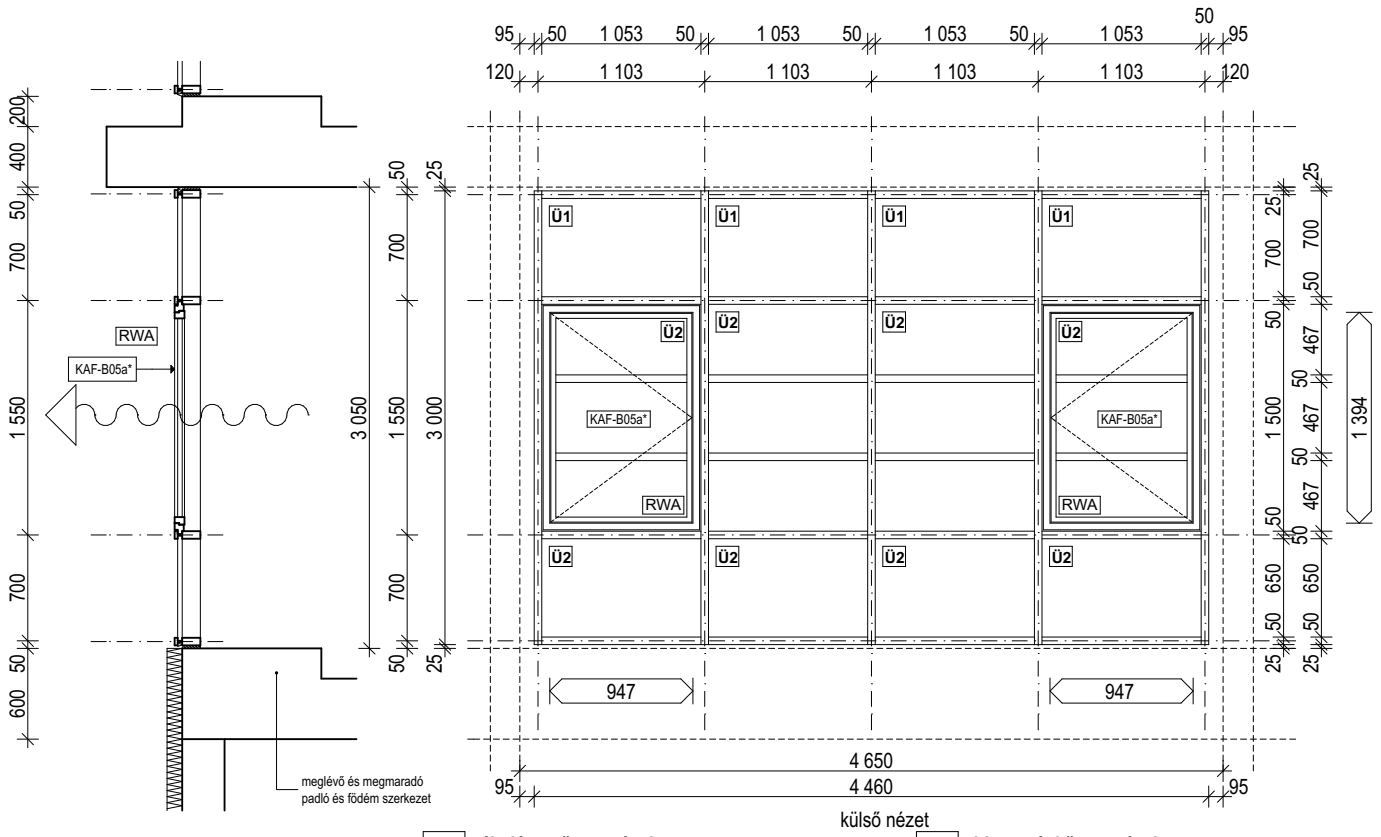

hő- és füstelvezetésnél figyelembe vehető hasznos nyílásméret meghatározása:
A = 2 x 0,947 x 1,394 = **2,64 m²**
C_v = 0,65 A_g = 0,65 x 2,64 = **1.72 m²**

Ü1 **általános üvegezések**
külső: 6 mm SunGuard Super Neutral 70/35 + LOW-E
légrés: 16 mm melegperemes, Ar gáz töltettel
belső: 6 mm Extra Clear float üveg

Ü2 **biztonsági üvegezések**
külső: 6 mm SunGuard Super Neutral 70/35 + LOW-E
légrés: 16 mm melegperemes, Ar gáz töltettel
belső: 6 mm VSG 3.3.2 laminált biztonsági Extra Clear float üveg + LOW-E

NÉVLEGES MÉRET	KAF-B05 jelű függönyfal: 4650 x 2950 mm (tényleges méret: 4600 x 2900 mm), KAF-B05a* jelű ablak: 1053 x 1500 mm											
MENNYISÉG		pince	alagsor	földszint	1. emelet	2. emelet	3. emelet	4. emelet	5. emelet	6. emelet	7. emelet	összesen
	"A" szárny	- db	- db	- db	- db	- db	- db	- db	- db	- db	- db	- db
	"B" szárny	- db	- db	1 db	- db	- db	- db	- db	- db	- db	- db	1 db
	"C" szárny	- db	- db	- db	- db	- db	- db	- db	- db	- db	- db	- db
	"D" szárny	- db	- db	- db	- db	- db	- db	- db	- db	- db	- db	- db
	összesen	- db	- db	1 db	- db	- db	- db	- db	- db	- db	- db	1 db
NYITÁS IRÁNY	fix függönyfal mezők, meghatározott helyeken befogott 2 db, befelé nyíló, egyszárnyú, nyíló, 1 db balos és 1 db jobbos, hő- és füstelvezető ablak (KAF-B05a*)											
TÍPUS	SCHÜCO FW 50+ alumínium függönyfal rendszer, meghatározott mezőkben rendszerhez tartozó SCHÜCO AWS 70.HI alumínium nyílászárók											
ELHELYEZÉS MÓDJA	függönyfal: falközben elhelyezve, alul és fölül vasbeton födémekhez rögzítve nyílászárók: előre elkészített, SCHÜCO FW 50+ függönyfal bordái közé építve											
TOK- ÉS SZÁRNYSZERKEZET	függönyfal: látszóbordás, hőhídmentes alumínium profilrendszer (SCHÜCO FW 50+) nyílászáró: hőhídmentes alumínium profilrendszer (SCHÜCO AWS 70.HI)											
FELÜLETKÉPZÉS	gyári felületképzés, porszórt, beégetett festés, kék RAL 5019 capriblau színben											
ÜVEGEZÉS	üvegezés naptényezője 35-38%, g=0.47, T(V)=69%, U_g=1.0 W/m²K, R_W = 33 dB, melegperemes távtartó, az üvegezés rétegrendjét lásd fent!											
ZÁR, VASALAT, KILINCS	típus szerinti nyíló (KAF-B05a*) vasalat											
KÖNYÖKLŐ, PÁRKÁNY	kívül: Zn lemez párkány, natúr színben											
FELSŐ CSUKÓ, RWA	a 2 db KAF-B05a* jelű nyílászáró hő- és füst elvezetésre szolgál, Simon RWA EA-L-500/200-02 24V DC lineáris motorral (fordított kontaktussal) és ZVE-UNI reteszelő motorral, nyitásszög kb. 90°, EV1 alumínium-eloxált színben											
TARTOZÉK	középső mezők harmadoló pontjaiban üvegre szerelt 5 cm széles álosztás, a függönyfal szerkezettel azonos színben											
MEGJEGYZÉS	A gyártás megkezdése előtt az összes beépítési méret és darabszám a helyszínen ellenőrizendő! Egyébb műszaki paramétereket lásd az építész műszaki leírásban!											

GENERÁL TERVEZŐ: SchM Stúdió Kft. mobil: +36-30-253-9113 e-mail: z.schrammel@gmail.com	**SEMMELWEIS EGYETEM, KÚTVÖLGYI KLINIKAI TÖMB** **KÓRHÁZ ÉPÜLET ENERGETIKAI KORSZERŰSÍTÉSE** 1125 Budapest, Kútvölgyi út 4. (hrsz.: 10733/6)	DÁTUM: 2016. május 10.
	HOMLOKZATI ALUMÍNIUM FÜGGÖNYFAL KONSZIGNÁCIÓ	LÉPTÉK: M 1:50
ÉPÍTÉSZ TERVEZŐ: Schrammel Zoltán É1 01-1842 Szelei Gábor É 01-4299	"B" SZÁRNY DÉL-NYUGATI HOMLOKZAT 1-2. EMELETI KÖZLEKEDŐ FÜGGÖNYFALA	ALAPRAJZI JEL: **KAF-B06**

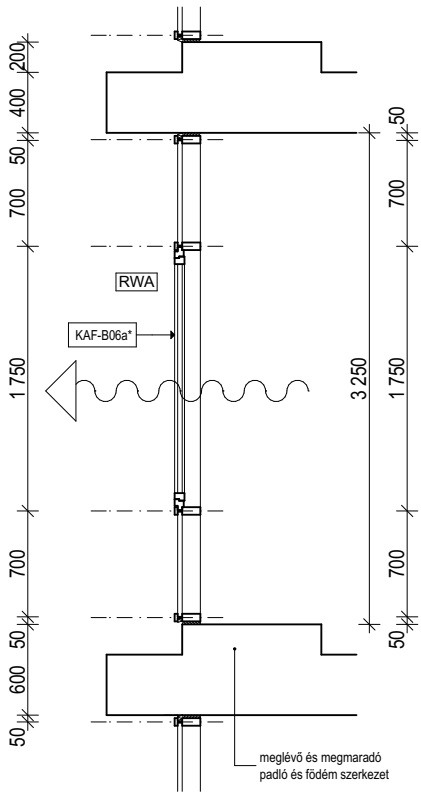

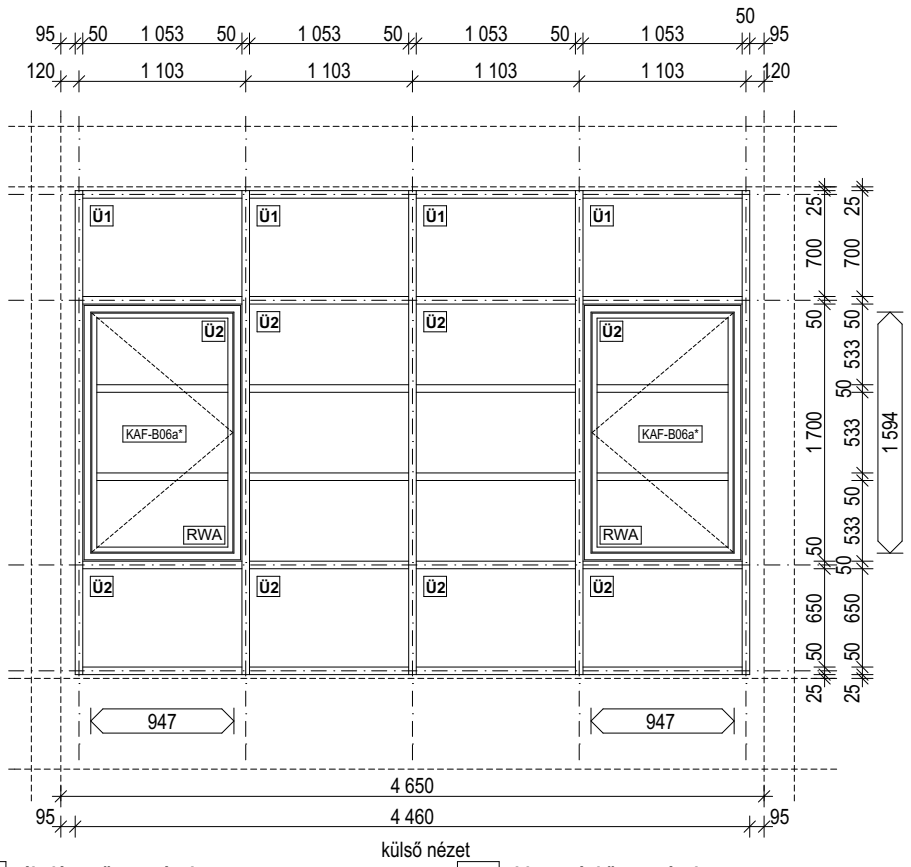

külső nézet

hő- és füstelvezetésnél figyelembe vehető hasznos nyílásméret meghatározása:
A = 2 x 0,947 x 1,594 = **3,02 m²**
C_v = 0,65 A_g = 0,65 x 3,02 = **1,96 m²**

Ü1 **általános üvegezések**
külső: 6 mm SunGuard Super Neutral 70/35 + LOW-E
légrés: 16 mm melegperemes, Ar gáz töltettel
belső: 6 mm Extra Clear float üveg

Ü2 **biztonsági üvegezések**
külső: 6 mm SunGuard Super Neutral 70/35 + LOW-E
légrés: 16 mm melegperemes, Ar gáz töltettel
belső: 6 mm VSG 3.3.2 laminált biztonsági Extra Clear float üveg + LOW-E

NÉVLEGES MÉRET	KAF-B06 jelű függönyfal: 4650 x 2950 mm (tényleges méret: 4600 x 2900 mm), KAF-B06a* jelű ablak: 1087⁵ x 1700 mm											
MENNYISÉG		pince	alagsor	földszint	1. emelet	2. emelet	3. emelet	4. emelet	5. emelet	6. emelet	7. emelet	összesen
	"A" szárny	- db	- db	- db	- db	- db	- db	- db	- db	- db	- db	- db
	"B" szárny	- db	- db	- db	1 db	1 db	- db	- db	- db	- db	- db	2 db
	"C" szárny	- db	- db	- db	- db	- db	- db	- db	- db	- db	- db	- db
	"D" szárny	- db	- db	- db	- db	- db	- db	- db	- db	- db	- db	- db
	összesen	- db	- db	- db	1 db	1 db	- db	- db	- db	- db	- db	2 db
NYITÁS IRÁNY	fix függönyfal mezők, meghatározott helyeken befogott 2 db, befelé nyíló, egyszárnyú, nyíló, 1 db balos és 1 db jobbos, hő- és füstelvezető ablak (KAF-B06a*)											
TÍPUS	SCHÜCO FW 50+ alumínium függönyfal rendszer, meghatározott mezőkben rendszerhez tartozó SCHÜCO AWS 70.HI alumínium nyílászárók											
ELHELYEZÉS MÓDJA	függönyfal: falközben elhelyezve, alul és fölül vasbeton födémekhez rögzítve nyílászárók: előre elkészített, SCHÜCO FW 50+ függönyfal bordái közé építve											
TOK- ÉS SZÁRNYSZERKEZET	függönyfal: látszóbordás, hőhídmentes alumínium profilrendszer (SCHÜCO FW 50+) nyílászáró: hőhídmentes alumínium profilrendszer (SCHÜCO AWS 70.HI)											
FELÜLETKÉPZÉS	gyári felületképzés, porszórt, beégetett festés, kék RAL 5019 capriblau színben											
ÜVEGEZÉS	üvegezés naptényezője 35-38%, g=0.47, T(V)=69%, U_g=1.0 W/m²K, R_W = 33 dB, melegperemes távtartó, az üvegezés rétegrendjét lásd fent!											
ZÁR, VASALAT, KILINCS	típus szerinti nyíló (KAF-B06a*) vasalat											
KÖNYÖKLŐ, PÁRKÁNY	kívül: Zn lemez párkány, natúr színben											
FELSŐ CSUKÓ, RWA	a 2 db KAF-B06a* jelű nyílászáró hő- és füst elvezetésre szolgál, Simon RWA EA-L-500/200-02 24V DC lineáris motorral (fordított kontaktussal) és ZVE-UNI reteszelő motorral, nyitásszög kb. 90°, EV1 alumínium-eloxált színben											
TARTOZÉK	középső mezők harmadoló pontjaiban üvegre szerelt 5 cm széles álosztás, a függönyfal szerkezettel azonos színben											
MEGJEGYZÉS	A gyártás megkezdése előtt az összes beépítési méret és darabszám a helyszínen ellenőrizendő! Egyébb műszaki paramétereket lásd az építész műszaki leírásban!											

GENERÁL TERVEZŐ:	**SEMMELWEIS EGYETEM, KÚTVÖLGYI KLINIKAI TÖMB**	DÁTUM:
SchM Stúdió Kft. mobil: +36-30-253-9113 e-mail: z.schrammel@gmail.com	**KÓRHÁZ ÉPÜLET ENERGETIKAI KORSZERŰSÍTÉSE** 1125 Budapest, Kútvölgyi út 4. (hrsz.: 10733/6)	2016. május 10.
	HOMLOKZATI ALUMÍNIUM FÜGGÖNYFAL KONSZIGNÁCIÓ	LÉPTÉK: M 1:50
ÉPÍTÉSZ TERVEZŐ: Schrammel Zoltán É1 01-1842 Szelei Gábor É 01-4299	"B" SZÁRNY DÉL-NYUGATI HOMLOKZAT 3-4. EMELETI KÖZLEKEDŐ FÜGGÖNYFALA	ALAPRAJZI JEL: **KAF-B07**

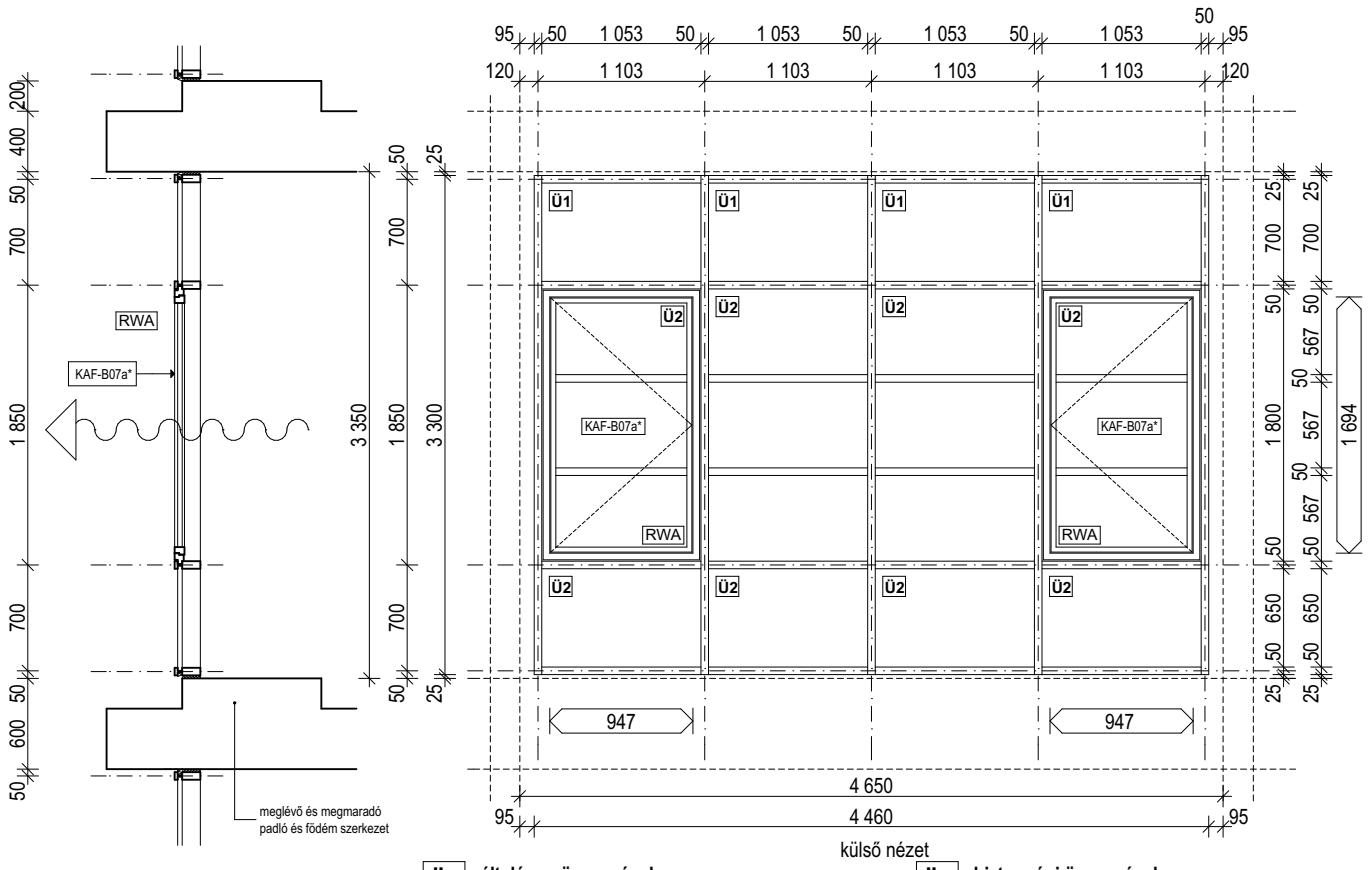

külső nézet

hő- és füstelvezetésnél figyelembe vehető hasznos nyílásméret meghatározása:
A = 2 x 0,947 x 1,694 = **3,21 m²**
C_v = 0,65 A_g = 0,65 x 3,21 = **2,09 m²**

Ü1 **általános üvegezések**
külső: 6 mm SunGuard Super Neutral 70/35 + LOW-E
légrés: 16 mm melegperemes, Ar gáz töltettel
belső: 6 mm Extra Clear float üveg

Ü2 **biztonsági üvegezések**
külső: 6 mm SunGuard Super Neutral 70/35 + LOW-E
légrés: 16 mm melegperemes, Ar gáz töltettel
belső: 6 mm VSG 3.3.2 laminált biztonsági Extra Clear float üveg + LOW-E

NÉVLEGES MÉRET	KAF-B07 jelű függönyfal: 4650 x 2950 mm (tényleges méret: 4600 x 2900 mm), KAF-B07a* jelű ablak: 1087⁵ x 1800 mm											
MENNYISÉG		pince	alagsor	földszint	1. emelet	2. emelet	3. emelet	4. emelet	5. emelet	6. emelet	7. emelet	összesen
	"A" szárny	- db	- db	- db	- db	- db	- db	- db	- db	- db	- db	- db
	"B" szárny	- db	- db	- db	- db	- db	1 db	1 db	- db	- db	- db	2 db
	"C" szárny	- db	- db	- db	- db	- db	- db	- db	- db	- db	- db	- db
	"D" szárny	- db	- db	- db	- db	- db	- db	- db	- db	- db	- db	- db
	összesen	- db	- db	- db	- db	- db	1 db	1 db	- db	- db	- db	2 db
NYITÁS IRÁNY	fix függönyfal mezők, meghatározott helyeken befogott 2 db, befelé nyíló, egyszárnyú, nyíló, 1 db balos és 1 db jobbos, hő- és füstelvezető ablak (KAF-B07a*)											
TÍPUS	SCHÜCO FW 50+ alumínium függönyfal rendszer, meghatározott mezőkben rendszerhez tartozó SCHÜCO AWS 70.HI alumínium nyílászárók											
ELHELYEZÉS MÓDJA	függönyfal: falközben elhelyezve, alul és fölül vasbeton födémekhez rögzítve nyílászárók: előre elkészített, SCHÜCO FW 50+ függönyfal bordái közé építve											
TOK- ÉS SZÁRNYSZERKEZET	függönyfal: látszóbordás, hőhídmentes alumínium profilrendszer (SCHÜCO FW 50+) nyílászáró: hőhídmentes alumínium profilrendszer (SCHÜCO AWS 70.HI)											
FELÜLETKÉPZÉS	gyári felületképzés, porszórt, beégetett festés, kék RAL 5019 capriblau színben											
ÜVEGEZÉS	üvegezés naptényezője 35-38%, g=0.47, T(V)=69%, U_g=1.0 W/m²K, R_W = 33 dB, melegperemes távtartó, az üvegezés rétegrendjét lásd fent!											
ZÁR, VASALAT, KILINCS	típus szerinti nyíló (KAF-B07a*) vasalat											
KÖNYÖKLŐ, PÁRKÁNY	kívül: Zn lemez párkány, natúr színben											
FELSŐ CSUKÓ, RWA	a 2 db KAF-B07a* jelű nyílászáró hő- és füst elvezetésre szolgál, Simon RWA EA-L-500/200-02 24V DC lineáris motorral (fordított kontaktussal) és ZVE-UNI reteszelő motorral, nyitásszög kb. 90°, EV1 alumínium-eloxált színben											
TARTOZÉK	középső mezők harmadoló pontjaiban üvegre szerelt 5 cm széles álosztás, a függönyfal szerkezettel azonos színben											
MEGJEGYZÉS	A gyártás megkezdése előtt az összes beépítési méret és darabszám a helyszínen ellenőrizendő! Egyébb műszaki paramétereket lásd az építész műszaki leírásban!											

GENERÁL TERVEZŐ:	**SEMMELWEIS EGYETEM, KÚTVÖLGYI KLINIKAI TÖMB**	DÁTUM:
SchM Stúdió Kft. mobil: +36-30-253-9113 e-mail: z.schrammel@gmail.com	**KÓRHÁZ ÉPÜLET ENERGETIKAI KORSZERŰSÍTÉSE** 1125 Budapest, Kútvölgyi út 4. (hrsz.: 10733/6)	2016. május 10.
	HOMLOKZATI ALUMÍNIUM FÜGGÖNYFAL KONSZIGNÁCIÓ	LÉPTÉK: M 1:50
ÉPÍTÉSZ TERVEZŐ: Schrammel Zoltán É1 01-1842 Szelei Gábor É 01-4299	"B" SZÁRNY DÉL-NYUGATI HOMLOKZAT 5. EMELETI KÖZLEKEDŐ FÜGGÖNYFALA	ALAPRAJZI JEL: **KAF-B08**

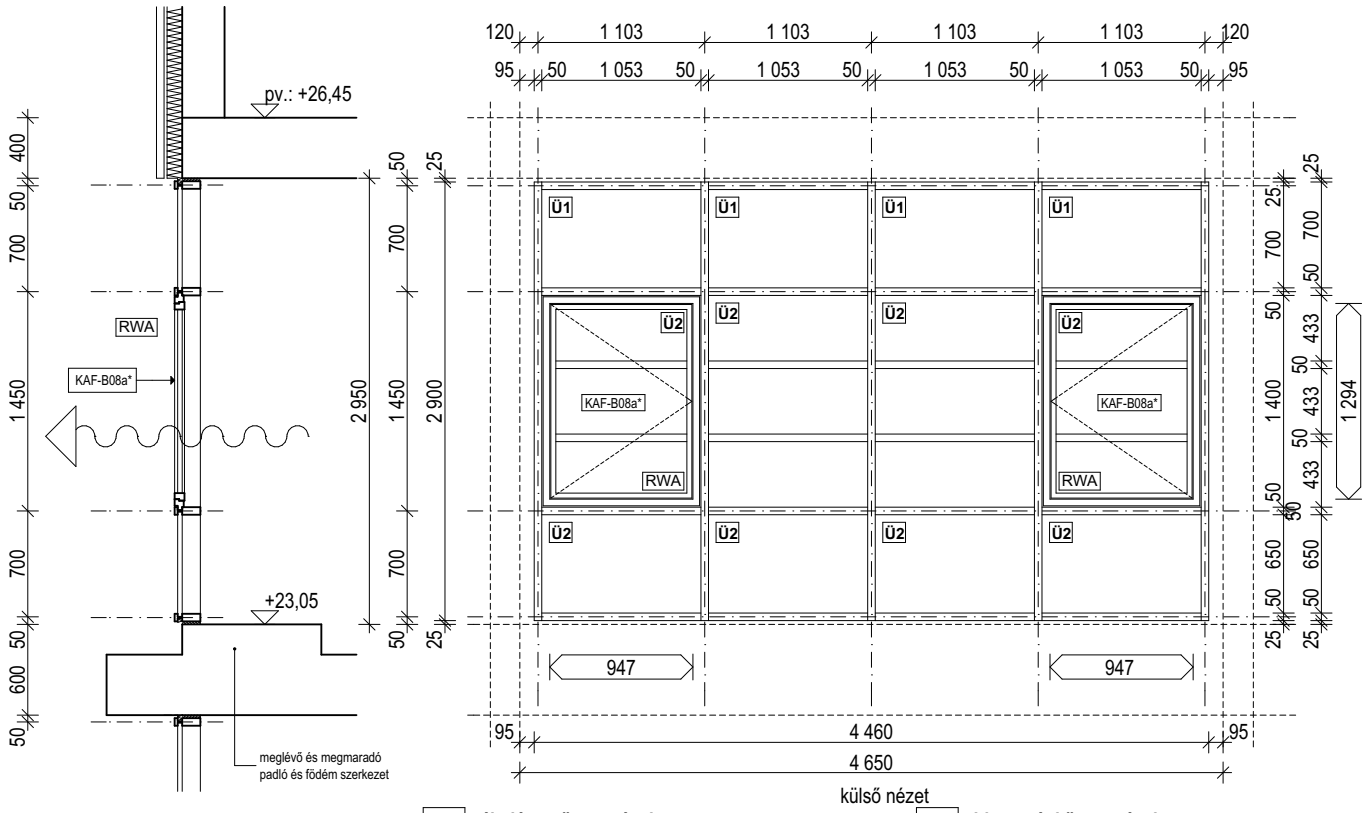

hő- és füstelvezetésnél figyelembe vehető hasznos nyílásméret meghatározása:
A = 2 x 0,947 x 1,294 = **2,45 m²**
C_v = 0,65 A_g = 0,65 x 2,45 = **1,59 m²**

Ü1 **általános üvegezések**
külső: 6 mm SunGuard Super Neutral 70/35 + LOW-E
légrés: 16 mm melegperemes, Ar gáz töltettel
belső: 6 mm Extra Clear float üveg

Ü2 **biztonsági üvegezések**
külső: 6 mm SunGuard Super Neutral 70/35 + LOW-E
légrés: 16 mm melegperemes, Ar gáz töltettel
belső: 6 mm VSG 3.3.2 laminált biztonsági Extra Clear float üveg + LOW-E

NÉVLEGES MÉRET	KAF-B08 jelű függönyfal: 4650 x 2950 mm (tényleges méret: 4600 x 2900 mm), KAF-B08a* jelű ablak: 1087⁵ x 1400 mm

MENNYISÉG		pince	alagsor	földszint	1. emelet	2. emelet	3. emelet	4. emelet	5. emelet	6. emelet	7. emelet	összesen
	"A" szárny	- db	- db	- db	- db	- db	- db	- db	- db	- db	- db	- db
	"B" szárny	- db	- db	- db	- db	- db	- db	- db	1 db	- db	- db	1 db
	"C" szárny	- db	- db	- db	- db	- db	- db	- db	- db	- db	- db	- db
	"D" szárny	- db	- db	- db	- db	- db	- db	- db	- db	- db	- db	- db
	összesen	- db	- db	- db	- db	- db	- db	- db	1 db	- db	- db	1 db

NYITÁS IRÁNY	fix függönyfal mezők, meghatározott helyeken befogott 2 db, befelé nyíló, egyszárnyú, nyíló, 1 db balos és 1 db jobbos, hő- és füstelvezető ablak (KAF-B08a*)
TÍPUS	SCHÜCO FW 50+ alumínium függönyfal rendszer, meghatározott mezőkben rendszerhez tartozó SCHÜCO AWS 70.HI alumínium nyílászárók
ELHELYEZÉS MÓDJA	függönyfal: falközben elhelyezve, alul és fölül vasbeton födémekhez rögzítve nyílászárók: előre elkészített, SCHÜCO FW 50+ függönyfal bordái közé építve
TOK- ÉS SZÁRNYSZERKEZET	függönyfal: látszóbordás, hőhídmentes alumínium profilrendszer (SCHÜCO FW 50+) nyílászáró: hőhídmentes alumínium profilrendszer (SCHÜCO AWS 70.HI)
FELÜLETKÉPZÉS	gyári felületképzés, porszórt, beégetett festés, kék RAL 5019 capriblau színben
ÜVEGEZÉS	üvegezés naptényezője 35-38%, g=0.47, T(V)=69%, U_g=1.0 W/m²K, R_W = 33 dB, melegperemes távtartó, az üvegezés rétegrendjét lásd fent!
ZÁR, VASALAT, KILINCS	típus szerinti nyíló (KAF-B08a*) vasalat
KÖNYÖKLŐ, PÁRKÁNY	kívül: Zn lemez párkány, natúr színben
FELSŐ CSUKÓ, RWA	a 2 db KAF-B08a* jelű nyílászáró hő- és füst elvezetésre szolgál, Simon RWA EA-L-500/200-02 24V DC lineáris motorral (fordított kontaktussal) és ZVE-UNI reteszelő motorral, nyitásszög kb. 90°, EV1 alumínium-eloxált színben
TARTOZÉK	középső mezők harmadoló pontjaiban üvegre szerelt 5 cm széles álosztás, a függönyfal szerkezettel azonos színben
MEGJEGYZÉS	A gyártás megkezdése előtt az összes beépítési méret és darabszám a helyszínen ellenőrizendő! Egyébb műszaki paramétereket lásd az építész műszaki leírásban!

GENERÁL TERVEZŐ: SchM Stúdió Kft. mobil: +36-30-253-9113 e-mail: z.schrammel@gmail.com	**SEMMELWEIS EGYETEM, KÚTVÖLGYI KLINIKAI TÖMB** **KÓRHÁZ ÉPÜLET ENERGETIKAI KORSZERŰSÍTÉSE** 1125 Budapest, Kútvölgyi út 4. (hrsz.: 10733/6)	DÁTUM: 2016. május 10.
	HOMLOKZATI ALUMÍNIUM FÜGGÖNYFAL KONSZIGNÁCIÓ	LÉPTÉK: M 1:50
ÉPÍTÉSZ TERVEZŐ: Schrammel Zoltán É1 01-1842 Szelei Gábor É 01-4299	"C" SZÁRNY LÉPCSŐHÁZ ÉSZAK-NYUGATI HOMLOKZAT BEJÁRATI FÜGGÖNYFALA	ALAPRAJZI JEL: **KAF-C01**

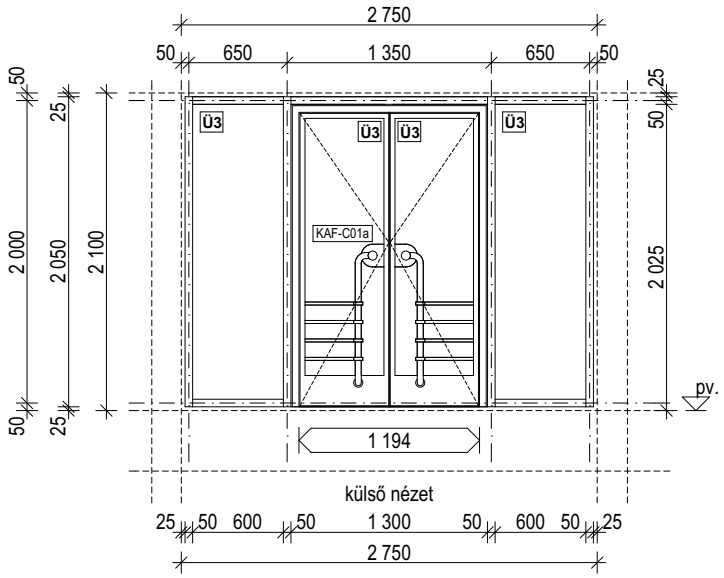

Ü3 **biztonsági üvegezések**

külső: 6 mm VSG 3.3.2 laminált biztonsági SunGuard Super Neutral 70/35 + LOW-E
légrés: 16 mm melegperemes, Ar gáz töltettel
belső: 6 mm VSG 3.3.2 laminált biztonsági Extra Clear float üveg + LOW-E

NÉVLEGES MÉRET	KAF-C01 jelű függönyfal: 2750 x 21000 mm (tényleges méret: 2700 x 2050 mm), KAF-C01a jelű ajtó: 1300 x 2025 mm											
MENNYISÉG		pince	alagsor	földszint	1. emelet	2. emelet	3. emelet	4. emelet	5. emelet	6. emelet	7. emelet	összesen
	"A" szárny	- db	- db	- db	- db	- db	- db	- db	- db	- db	- db	- db
	"B" szárny	- db	- db	- db	- db	- db	- db	- db	- db	- db	- db	- db
	"C" szárny	- db	- db	1 db	- db	- db	- db	- db	- db	- db	- db	1 db
	"D" szárny	- db	- db	- db	- db	- db	- db	- db	- db	- db	- db	- db
	összesen	- db	- db	1 db	- db	- db	- db	- db	- db	- db	- db	1 db
NYITÁS IRÁNY	fix függönyfal mezők, meghatározott helyeken befogott 1 db, kifelé nyíló, kétszárnyú ajtó (KAF-C01a)											
TÍPUS	SCHÜCO FW 50+ alumínium függönyfal rendszer, meghatározott mezőkben rendszerhez tartozó SCHÜCO AWS 70.HI alumínium nyílászárók											
ELHELYEZÉS MÓDJA	függönyfal: falközben elhelyezve, alul és fölül vasbeton födémekhez rögzítve nyílászárók: előre elkészített, SCHÜCO FW 50+ függönyfal bordái közé építve											
TOK- ÉS SZÁRNYSZERKEZET	függönyfal: látszóbordás, hőhídmentes alumínium profilrendszer (SCHÜCO FW 50+) nyílászáró: hőhídmentes alumínium profilrendszer (SCHÜCO AWS 70.HI)											
FELÜLETKÉPZÉS	kívül és belül gyári felületképzés, porszórt, beégetett festés, kék RAL 5019 capriblau színben											
ÜVEGEZÉS	üvegezés naptényezője 35-38%, g=0.47, T(V)=69%, U_g=1.0 W/m^{2}K, R_W = 33 dB, melegperemes távtartó, az üvegezés rétegrendjét lásd fent!											
ZÁR, VASALAT, KILINCS	típus szerinti nyíló vasalat, elektromágneses pánik zár											
KÖNYÖKLŐ, PÁRKÁNY	-											
FELSŐ CSUKÓ, RWA	-											
TARTOZÉK	A meglévő ajtókon lévő fogantyúkat felújítás után az új ajtókra vissza kell szerelni											
MEGJEGYZÉS	A gyártás megkezdése előtt az összes beépítési méret és darabszám a helyszínen ellenőrizendő! Egyébb műszaki paramétereket lásd az építész műszaki leírásban!											

GENERÁL TERVEZŐ:	**SEMMELWEIS EGYETEM, KÚTVÖLGYI KLINIKAI TÖMB**	DÁTUM:
SchM Stúdió Kft. mobil: +36-30-253-9113 e-mail: z.schrammel@gmail.com	**KÓRHÁZ ÉPÜLET ENERGETIKAI KORSZERŰSÍTÉSE** 1125 Budapest, Kútvölgyi út 4. (hrsz.: 10733/6)	2016. május 10.
	HOMLOKZATI ALUMÍNIUM FÜGGÖNYFAL KONSZIGNÁCIÓ	LÉPTÉK: M 1:50
ÉPÍTÉSZ TERVEZŐ: Schrammel Zoltán É1 01-1842 Szelei Gábor É 01-4299	"C" SZÁRNY LÉPCSŐHÁZ ÉSZAK-NYUGATI HOMLOKZAT FÖLDSZINT ÉS 1. EMELET KÖZÖTTI PIHENŐ FÜGGÖNYFALA	ALAPRAJZI JEL: **KAF-C02**

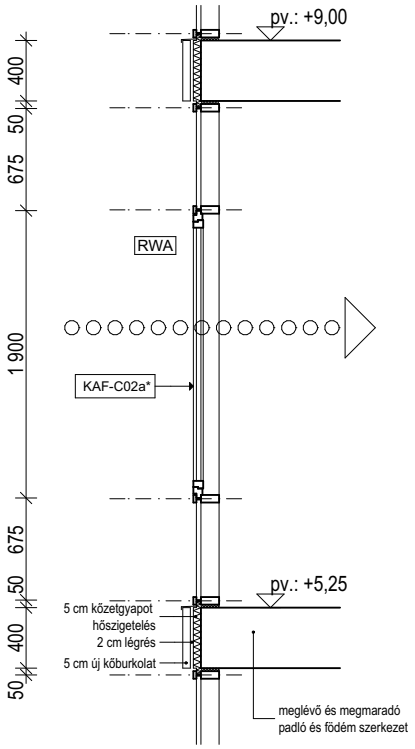

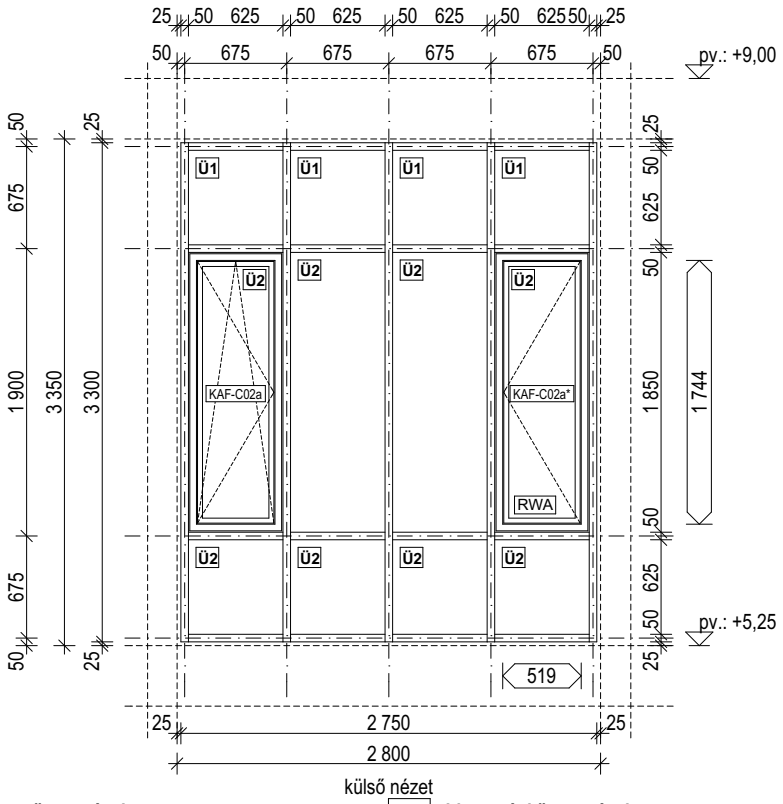

hő- és füstelvezetésnél figyelembe vehető hasznos nyílásméret meghatározása:
A = 0,519 x 1,744 = **0,90 m²**
C_v = 0,63 A_g = 0,63 x 0,90 = **0,57 m²**

Ü1 **általános üvegezések**
külső: 6 mm SunGuard Super Neutral 70/35 + LOW-E
légrés: 16 mm melegperemes, Ar gáz töltettel
belső: 6 mm Extra Clear float üveg

Ü2 **biztonsági üvegezések**
külső: 6 mm SunGuard Super Neutral 70/35 + LOW-E
légrés: 16 mm melegperemes, Ar gáz töltettel
belső: 6 mm VSG 3.3.2 laminált biztonsági Extra Clear float üveg + LOW-E

NÉVLEGES MÉRET	KAF-A06 jelű függönyfal: 2800 x 3350 mm (tényleges méret: 2750 x 3300 mm), KAF-A06a és KAF-A06a* jelű ablak: 625 x 1850 mm											
MENNYISÉG		pince	alagsor	földszint	1. emelet	2. emelet	3. emelet	4. emelet	5. emelet	6. emelet	7. emelet	összesen
	"A" szárny	- db	- db	- db	- db	- db	- db	- db	- db	- db	- db	- db
	"B" szárny	- db	- db	- db	- db	- db	- db	- db	- db	- db	- db	- db
	"C" szárny	- db	- db	1 db	- db	- db	- db	- db	- db	- db	- db	1 db
	"D" szárny	- db	- db	- db	- db	- db	- db	- db	- db	- db	- db	- db
	összesen	- db	- db	1 db	- db	- db	- db	- db	- db	- db	- db	1 db
NYITÁS IRÁNY	fix függönyfal mezők, meghatározott helyeken befogott 1 db, befelé nyíló, egyszárnyú, nyíló, balos, hő- és füstelvezető ablak (KAF-C02a*) és 1 db befelé nyíló, egyszárnyú, jobbos, bukó-nyíló ablak (KAF-C02a)											
TÍPUS	SCHÜCO FW 50+ alumínium függönyfal rendszer, meghatározott mezőkben rendszerhez tartozó SCHÜCO AWS 70.HI alumínium nyílászárók											
ELHELYEZÉS MÓDJA	függönyfal: falközben elhelyezve, alul és fölül vasbeton födémekhez rögzítve nyílászárók: előre elkészített, SCHÜCO FW 50+ függönyfal bordái közé építve											
TOK- ÉS SZÁRNYSZERKEZET	függönyfal: látszóbordás, hőhídmentes alumínium profilrendszer (SCHÜCO FW 50+) nyílászáró: hőhídmentes alumínium profilrendszer (SCHÜCO AWS 70.HI)											
FELÜLETKÉPZÉS	gyári felületképzés, porszórt, beégetett festés, kék RAL 5019 capriblau színben											
ÜVEGEZÉS	üvegezés naptényezője 35-38%, g=0.47, T(V)=69%, U_g=1.0 W/m²K, R_W = 33 dB, melegperemes távtartó, az üvegezés rétegrendjét lásd fent!											
ZÁR, VASALAT, KILINCS	típus szerinti bukó-nyíló (KAF-C02a) és nyíló (KAF-C02a*) vasalat, típus szerinti standard kilinccsel (KAF-C02a), natúr ezüst eloxált színben											
KÖNYÖKLŐ, PÁRKÁNY	kívül: Zn lemez párkány, natúr színben											
FELSŐ CSUKÓ, RWA	a KAF-C02a* jelű nyílászáró friss levegő bevezetésre szolgál, Simon RWA EA-K-50/600 24V DC láncos motorral, nyitásszög kb. 65°, EV1 alumínium-eloxált színben											
TARTOZÉK	-											
MEGJEGYZÉS	A gyártás megkezdése előtt az összes beépítési méret és darabszám a helyszínen ellenőrizendő! Egyébb műszaki paramétereket lásd az építész műszaki leírásban!											

GENERÁL TERVEZŐ: SchM Stúdió Kft. mobil: +36-30-253-9113 e-mail: z.schrammel@gmail.com	**SEMMELWEIS EGYETEM, KÚTVÖLGYI KLINIKAI TÖMB** **KÓRHÁZ ÉPÜLET ENERGETIKAI KORSZERŰSÍTÉSE** 1125 Budapest, Kútvölgyi út 4. (hrsz.: 10733/6)	DÁTUM: 2016. május 10.
	HOMLOKZATI ALUMÍNIUM FÜGGÖNYFAL KONSZIGNÁCIÓ	LÉPTÉK: M 1:50
ÉPÍTÉSZ TERVEZŐ: Schrammel Zoltán É1 01-1842 Szelei Gábor É 01-4299	"C" SZÁRNY LÉPCSŐHÁZ ÉSZAK-NYUGATI HOMLOKZAT FÖLDSZINT ÉS 1. EMELET KÖZÖTTI PIHENŐ FÜGGÖNYFALA	ALAPRAJZI JEL: **KAF-C03**

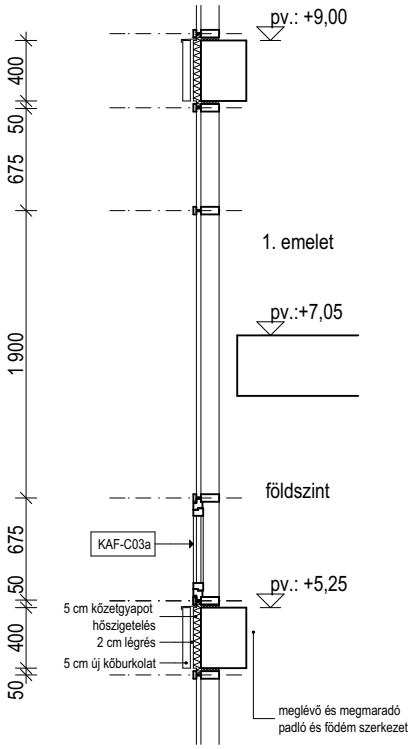

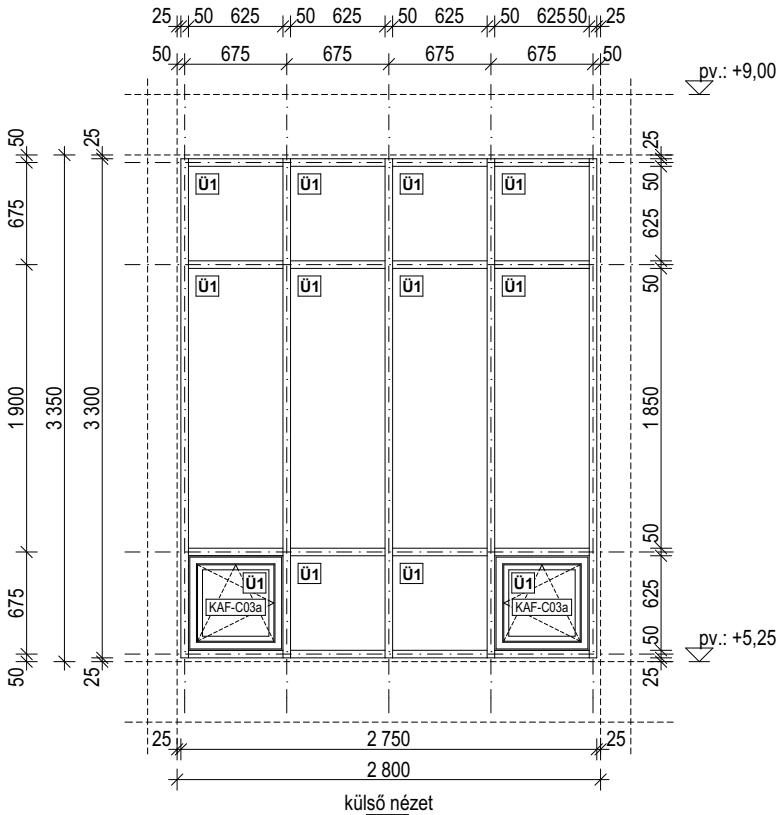

külső nézet

Ü1 **általános üvegezések**

külső: 6 mm SunGuard Super Neutral 70/35 + LOW-E
légrés: 16 mm melegperemes, Ar gáz töltettel
belső: 6 mm Extra Clear float üveg

NÉVLEGES MÉRET	KAF-C03 jelű függönyfal: 2800 x 3350 mm (tényleges méret: 2750 x 3300 mm), KAF-C03a jelű ablak: 625 x 625 mm											
MENNYISÉG		pince	alagsor	földszint	1. emelet	2. emelet	3. emelet	4. emelet	5. emelet	6. emelet	7. emelet	összesen
	"A" szárny	- db	- db	- db	- db	- db	- db	- db	- db	- db	- db	- db
	"B" szárny	- db	- db	- db	- db	- db	- db	- db	- db	- db	- db	- db
	"C" szárny	- db	- db	1 db	- db	- db	- db	- db	- db	- db	- db	1 db
	"D" szárny	- db	- db	- db	- db	- db	- db	- db	- db	- db	- db	- db
	összesen	- db	- db	1 db	- db	- db	- db	- db	- db	- db	- db	1 db
NYITÁS IRÁNY	fix függönyfal mezők, meghatározott helyeken befogott 2 db befelé nyíló, egyszárnyú, 1 db balos és 1 db jobbos, bukó-nyíló ablak (KAF-C03a)											
TÍPUS	SCHÜCO FW 50+ alumínium függönyfal rendszer, meghatározott mezőkben rendszerhez tartozó SCHÜCO AWS 70.HI alumínium nyílászárók											
ELHELYEZÉS MÓDJA	függönyfal: falközben elhelyezve, alul és fölül vasbeton födémekhez rögzítve nyílászárók: előre elkészített, SCHÜCO FW 50+ függönyfal bordái közé építve											
TOK- ÉS SZÁRNYSZERKEZET	függönyfal: látszóbordás, hőhídmentes alumínium profilrendszer (SCHÜCO FW 50+) nyílászáró: hőhídmentes alumínium profilrendszer (SCHÜCO AWS 70.HI)											
FELÜLETKÉPZÉS	gyári felületképzés, porszórt, beégetett festés, kék RAL 5019 capriblau színben											
ÜVEGEZÉS	üvegezés naptényezője 35-38%, g=0.47, T(V)=69%, U_g=1.0 W/m^{2}K, R_W = 33 dB, melegperemes távtartó, az üvegezés rétegrendjét lásd fent!											
ZÁR, VASALAT, KILINCS	típus szerinti bukó-nyíló (KAF-C03a) vasalat, típus szerinti standard kilinccsel (KAF-C03a), natúr ezüst eloxált színben											
KÖNYÖKLŐ, PÁRKÁNY	kívül: Zn lemez párkány, natúr színben											
FELSŐ CSUKÓ, RWA	-											
TARTOZÉK	-											
MEGJEGYZÉS	A gyártás megkezdése előtt az összes beépítési méret és darabszám a helyszínen ellenőrizendő! Egyébb műszaki paramétereket lásd az építész műszaki leírásban!											

GENERÁL TERVEZŐ:	**SEMMELWEIS EGYETEM, KÚTVÖLGYI KLINIKAI TÖMB**	DÁTUM:
SchM Stúdió Kft. mobil: +36-30-253-9113 e-mail: z.schrammel@gmail.com	**KÓRHÁZ ÉPÜLET ENERGETIKAI KORSZERŰSÍTÉSE** 1125 Budapest, Kútvölgyi út 4. (hrsz.: 10733/6)	2016. május 10.
	HOMLOKZATI ALUMÍNIUM FÜGGÖNYFAL KONSZIGNÁCIÓ	LÉPTÉK: M 1:50
ÉPÍTÉSZ TERVEZŐ: Schrammel Zoltán É1 01-1842 Szelei Gábor É 01-4299	"C" SZÁRNY LÉPCSŐHÁZ ÉSZAK-NYUGATI HOMLOKZAT 1-2. EMELET KÖZÖTTI PIHENŐ FÜGGÖNYFALA	ALAPRAJZI JEL: **KAF-C04**

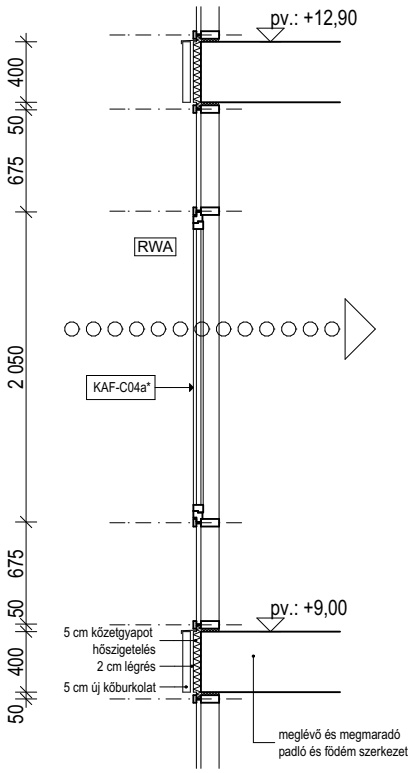

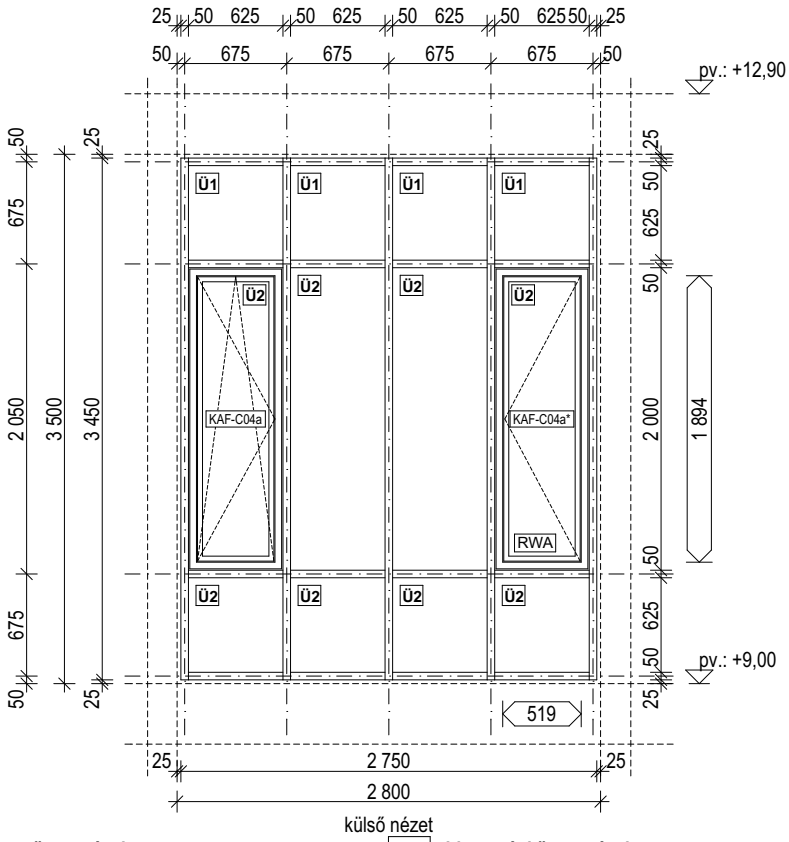

külső nézet

hő- és füstelvezetésnél figyelembe vehető hasznos nyílásméret meghatározása:
A = 0,519 x 1,894 = **0,98 m²**
C_v = 0,63 A_g = 0,63 x 0,98 = **0,62 m²**

Ü1 **általános üvegezések**
külső: 6 mm SunGuard Super Neutral 70/35 + LOW-E
légrés: 16 mm melegperemes, Ar gáz töltettel
belső: 6 mm Extra Clear float üveg

Ü2 **biztonsági üvegezések**
külső: 6 mm SunGuard Super Neutral 70/35 + LOW-E
légrés: 16 mm melegperemes, Ar gáz töltettel
belső: 6 mm VSG 3.3.2 laminált biztonsági Extra Clear float üveg + LOW-E

NÉVLEGES MÉRET	KAF-C04 jelű függönyfal: 2800 x 3500 mm (tényleges méret: 2750 x 3450 mm), KAF-C04a és KAF-C04a* jelű ablak: 625 x 2000 mm											
MENNYISÉG		pince	alagsor	földszint	1. emelet	2. emelet	3. emelet	4. emelet	5. emelet	6. emelet	7. emelet	összesen
	"A" szárny	- db	- db	- db	- db	- db	- db	- db	- db	- db	- db	- db
	"B" szárny	- db	- db	- db	- db	- db	- db	- db	- db	- db	- db	- db
	"C" szárny	- db	- db	- db	1 db	- db	- db	- db	- db	- db	- db	- db
	"D" szárny	- db	- db	- db	- db	- db	- db	- db	- db	- db	- db	- db
	összesen	- db	- db	- db	1 db	- db	- db	- db	- db	- db	- db	1 db
NYITÁS IRÁNY	fix függönyfal mezők, meghatározott helyeken befogott 1 db, befelé nyíló, egyszárnyú, nyíló, balos, hő- és füstelvezető ablak (KAF-C04a*) és 1 db befelé nyíló, egyszárnyú, jobbos, bukó-nyíló ablak (KAF-C04a)											
TÍPUS	SCHÜCO FW 50+ alumínium függönyfal rendszer, meghatározott mezőkben rendszerhez tartozó SCHÜCO AWS 70.HI alumínium nyílászárók											
ELHELYEZÉS MÓDJA	függönyfal: falközben elhelyezve, alul és fölül vasbeton födémekhez rögzítve nyílászárók: előre elkészített, SCHÜCO FW 50+ függönyfal bordái közé építve											
TOK- ÉS SZÁRNYSZERKEZET	függönyfal: látszóbordás, hőhídmentes alumínium profilrendszer (SCHÜCO FW 50+) nyílászáró: hőhídmentes alumínium profilrendszer (SCHÜCO AWS 70.HI)											
FELÜLETKÉPZÉS	gyári felületképzés, porszórt, beégetett festés, kék RAL 5019 capriblau színben											
ÜVEGEZÉS	üvegezés naptényezője 35-38%, g=0.47, T(V)=69%, U_g=1.0 W/m²K, R_W = 33 dB, melegperemes távtartó, az üvegezés rétegrendjét lásd fent!											
ZÁR, VASALAT, KILINCS	típus szerinti bukó-nyíló (KAF-C04a) és nyíló (KAF-V04a*) vasalat, típus szerinti standard kilinccsel (KAF-C04a), natúr ezüst eloxált színben											
KÖNYÖKLŐ, PÁRKÁNY	kívül: Zn lemez párkány, natúr színben											
FELSŐ CSUKÓ, RWA	a KAF-C04a* jelű nyílászáró friss levegő bevezetésre szolgál, Simon RWA EA-K-50/600 24V DC láncos motorral, nyitásszög kb. 65°, EV1 alumínium-eloxált színben											
TARTOZÉK	-											
MEGJEGYZÉS	A gyártás megkezdése előtt az összes beépítési méret és darabszám a helyszínen ellenőrizendő! Egyébb műszaki paramétereket lásd az építész műszaki leírásban!											

GENERÁL TERVEZŐ:	**SEMMELWEIS EGYETEM, KÚTVÖLGYI KLINIKAI TÖMB**	DÁTUM:
SchM Stúdió Kft. mobil: +36-30-253-9113 e-mail: z.schrammel@gmail.com	**KÓRHÁZ ÉPÜLET ENERGETIKAI KORSZERŰSÍTÉSE** 1125 Budapest, Kútvölgyi út 4. (hrsz.: 10733/6)	2016. május 10.
	HOMLOKZATI ALUMÍNIUM FÜGGÖNYFAL KONSZIGNÁCIÓ	LÉPTÉK: M 1:50
ÉPÍTÉSZ TERVEZŐ: Schrammel Zoltán É1 01-1842 Szelei Gábor É 01-4299	"C" SZÁRNY LÉPCSŐHÁZ ÉSZAK-NYUGATI HOMLOKZAT 1-2. EMELET KÖZÖTTI PIHENŐ FÜGGÖNYFALA	ALAPRAJZI JEL: **KAF-C05**

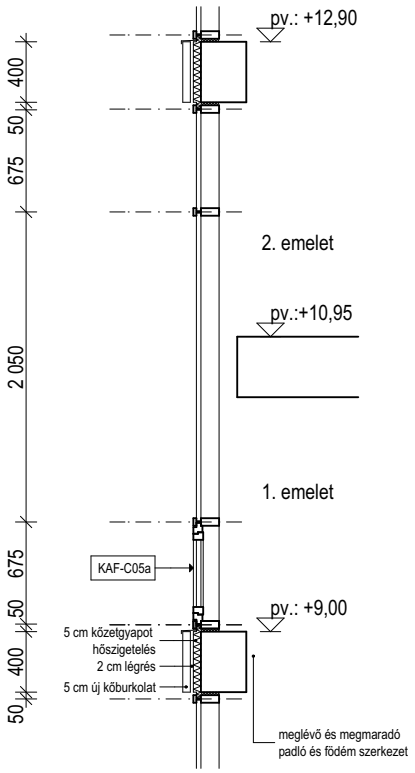

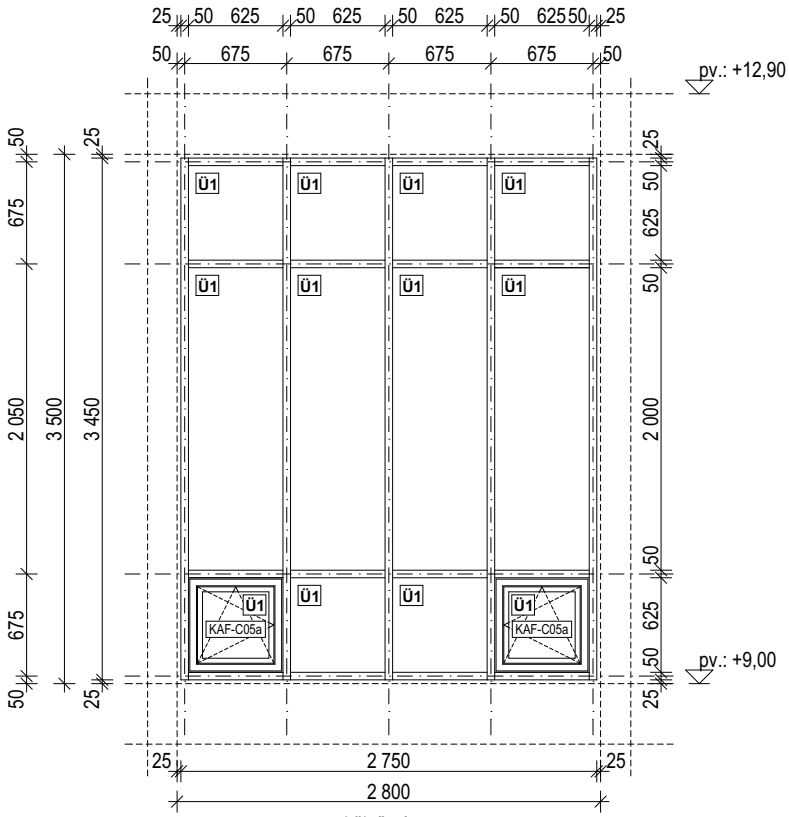

külső nézet

Ü1 **általános üvegezések**
külső: 6 mm SunGuard Super Neutral 70/35 + LOW-E
légrés: 16 mm melegperemes, Ar gáz töltettel
belső: 6 mm Extra Clear float üveg

NÉVLEGES MÉRET	KAF-C05 jelű függönyfal: 2800 x 3500 mm (tényleges méret: 2750 x 3450 mm), KAF-C05a jelű ablak: 625 x 625 mm											
MENNYISÉG		pince	alagsor	földszint	1. emelet	2. emelet	3. emelet	4. emelet	5. emelet	6. emelet	7. emelet	összesen
	"A" szárny	- db	- db	- db	- db	- db	- db	- db	- db	- db	- db	- db
	"B" szárny	- db	- db	- db	- db	- db	- db	- db	- db	- db	- db	- db
	"C" szárny	- db	- db	- db	1 db	- db	- db	- db	- db	- db	- db	- db
	"D" szárny	- db	- db	- db	- db	- db	- db	- db	- db	- db	- db	- db
	összesen	- db	- db	- db	1 db	- db	- db	- db	- db	- db	- db	1 db
NYITÁS IRÁNY	fix függönyfal mezők, meghatározott helyeken befogott 2 db befelé nyíló, egyszárnyú, 1 db balos és 1 db jobbos, bukó-nyíló ablak (KAF-C05a)											
TÍPUS	SCHÜCO FW 50+ alumínium függönyfal rendszer, meghatározott mezőkben rendszerhez tartozó SCHÜCO AWS 70.HI alumínium nyílászárók											
ELHELYEZÉS MÓDJA	függönyfal: falközben elhelyezve, alul és fölül vasbeton födémekhez rögzítve nyílászárók: előre elkészített, SCHÜCO FW 50+ függönyfal bordái közé építve											
TOK- ÉS SZÁRNYSZERKEZET	függönyfal: látszóbordás, hőhídmentes alumínium profilrendszer (SCHÜCO FW 50+) nyílászáró: hőhídmentes alumínium profilrendszer (SCHÜCO AWS 70.HI)											
FELÜLETKÉPZÉS	gyári felületképzés, porszórt, beégetett festés, kék RAL 5019 capriblau színben											
ÜVEGEZÉS	üvegezés naptényezője 35-38%, g=0.47, T(V)=69%, U_g=1.0 W/m^{2}K, R_W = 33 dB, melegperemes távtartó, az üvegezés rétegrendjét lásd fent!											
ZÁR, VASALAT, KILINCS	típus szerinti bukó-nyíló (KAF-C05a) vasalat, típus szerinti standard kilinccsel (KAF-C05a), natúr ezüst eloxált színben											
KÖNYÖKLŐ, PÁRKÁNY	kívül: Zn lemez párkány, natúr színben											
FELSŐ CSUKÓ, RWA	-											
TARTOZÉK	-											
MEGJEGYZÉS	A gyártás megkezdése előtt az összes beépítési méret és darabszám a helyszínen ellenőrizendő! Egyébb műszaki paramétereket lásd az építész műszaki leírásban!											

GENERÁL TERVEZŐ:	**SEMMELWEIS EGYETEM, KÚTVÖLGYI KLINIKAI TÖMB**	DÁTUM:
SchM Stúdió Kft. mobil: +36-30-253-9113 e-mail: z.schrammel@gmail.com	**KÓRHÁZ ÉPÜLET ENERGETIKAI KORSZERŰSÍTÉSE** 1125 Budapest, Kútvölgyi út 4. (hrsz.: 10733/6)	2016. május 10.
	HOMLOKZATI ALUMÍNIUM FÜGGÖNYFAL KONSZIGNÁCIÓ	LÉPTÉK: M 1:50
ÉPÍTÉSZ TERVEZŐ: Schrammel Zoltán É1 01-1842 Szelei Gábor É 01-4299	"C" SZÁRNY LÉPCSŐHÁZ ÉSZAK-NYUGATI HOMLOKZAT 2-3. EMELET KÖZÖTTI PIHENŐ FÜGGÖNYFALA	ALAPRAJZI JEL: **KAF-C06**

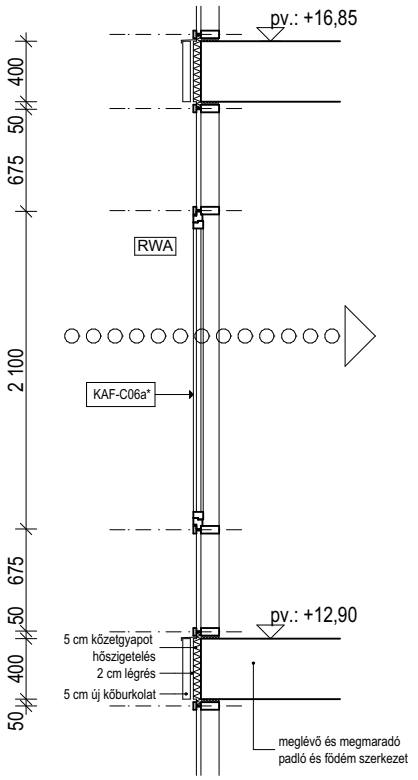

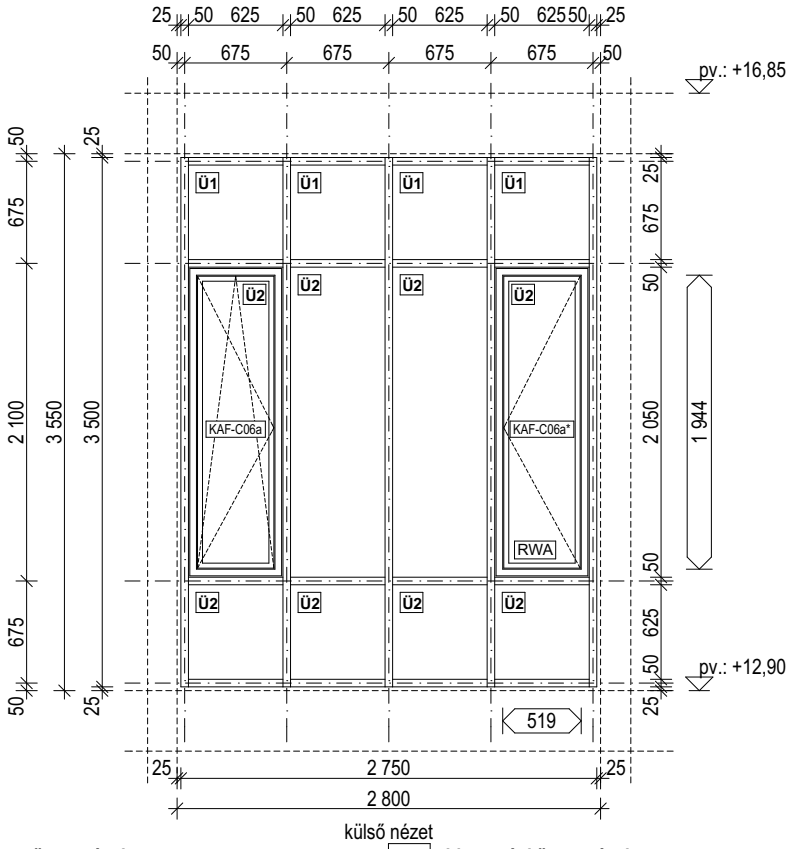

külső nézet

hő- és füstelvezetésnél figyelembe vehető hasznos nyílásméret meghatározása:
A = 0,519 x 1,944 = **1,01 m²**
C_v = 0,63 A_g = 0,63 x 1,01 = **0,64 m²**

Ü1 **általános üvegezések**
külső: 6 mm SunGuard Super Neutral 70/35 + LOW-E
légrés: 16 mm melegperemes, Ar gáz töltettel
belső: 6 mm Extra Clear float üveg

Ü2 **biztonsági üvegezések**
külső: 6 mm SunGuard Super Neutral 70/35 + LOW-E
légrés: 16 mm melegperemes, Ar gáz töltettel
belső: 6 mm VSG 3.3.2 laminált biztonsági Extra Clear float üveg + LOW-E

NÉVLEGES MÉRET	KAF-C06 jelű függönyfal: 2800 x 3550 mm (tényleges méret: 2750 x 3500 mm), KAF-C06a és KAF-C06a* jelű ablak: 625 x 2050 mm											
MENNYISÉG		pince	alagsor	földszint	1. emelet	2. emelet	3. emelet	4. emelet	5. emelet	6. emelet	7. emelet	összesen
	"A" szárny	- db	- db	- db	- db	- db	- db	- db	- db	- db	- db	- db
	"B" szárny	- db	- db	- db	- db	- db	- db	- db	- db	- db	- db	- db
	"C" szárny	- db	- db	- db	- db	1 db	- db	- db	- db	- db	- db	1 db
	"D" szárny	- db	- db	- db	- db	- db	- db	- db	- db	- db	- db	- db
	összesen	- db	- db	- db	- db	1 db	- db	- db	- db	- db	- db	1 db
NYITÁS IRÁNY	fix függönyfal mezők, meghatározott helyeken befogott 1 db, befelé nyíló, egyszárnyú, nyíló, balos, hő- és füstelvezető ablak (KAF-C06a*) és 1 db befelé nyíló, egyszárnyú, jobbos, bukó-nyíló ablak (KAF-C06a)											
TÍPUS	SCHÜCO FW 50+ alumínium függönyfal rendszer, meghatározott mezőkben rendszerhez tartozó SCHÜCO AWS 70.HI alumínium nyílászárók											
ELHELYEZÉS MÓDJA	függönyfal: falközben elhelyezve, alul és fölül vasbeton födémekhez rögzítve nyílászárók: előre elkészített, SCHÜCO FW 50+ függönyfal bordái közé építve											
TOK- ÉS SZÁRNYSZERKEZET	függönyfal: látszóbordás, hőhídmentes alumínium profilrendszer (SCHÜCO FW 50+) nyílászáró: hőhídmentes alumínium profilrendszer (SCHÜCO AWS 70.HI)											
FELÜLETKÉPZÉS	gyári felületképzés, porszórt, beégetett festés, kék RAL 5019 capriblau színben											
ÜVEGEZÉS	üvegezés naptényezője 35-38%, g=0.47, T(V)=69%, U_g=1.0 W/m²K, R_W = 33 dB, melegperemes távtartó, az üvegezés rétegrendjét lásd fent!											
ZÁR, VASALAT, KILINCS	típus szerinti bukó-nyíló (KAF-C06a) és nyíló (KAF-C06a*) vasalat, típus szerinti standard kilinccsel (KAF-C06a), natúr ezüst eloxált színben											
KÖNYÖKLŐ, PÁRKÁNY	kívül: Zn lemez párkány, natúr színben											
FELSŐ CSUKÓ, RWA	a KAF-C06a* jelű nyílászáró friss levegő bevezetésre szolgál, Simon RWA EA-K-50/600 24V DC láncos motorral, nyitásszög kb. 65°, EV1 alumínium-eloxált színben											
TARTOZÉK	-											
MEGJEGYZÉS	A gyártás megkezdése előtt az összes beépítési méret és darabszám a helyszínen ellenőrizendő! Egyébb műszaki paramétereket lásd az építész műszaki leírásban!											

GENERÁL TERVEZŐ:	**SEMMELWEIS EGYETEM, KÚTVÖLGYI KLINIKAI TÖMB**	DÁTUM:
SchM Stúdió Kft. mobil: +36-30-253-9113 e-mail: z.schrammel@gmail.com	**KÓRHÁZ ÉPÜLET ENERGETIKAI KORSZERŰSÍTÉSE** 1125 Budapest, Kútvölgyi út 4. (hrsz.: 10733/6)	2016. május 10.
	HOMLOKZATI ALUMÍNIUM FÜGGÖNYFAL KONSZIGNÁCIÓ	LÉPTÉK: M 1:50
ÉPÍTÉSZ TERVEZŐ: Schrammel Zoltán É1 01-1842 Szelei Gábor É 01-4299	"C" SZÁRNY LÉPCSŐHÁZ ÉSZAK-NYUGATI HOMLOKZAT 2-3. EMELET KÖZÖTTI PIHENŐ FÜGGÖNYFALA	ALAPRAJZI JEL: **KAF-C07**

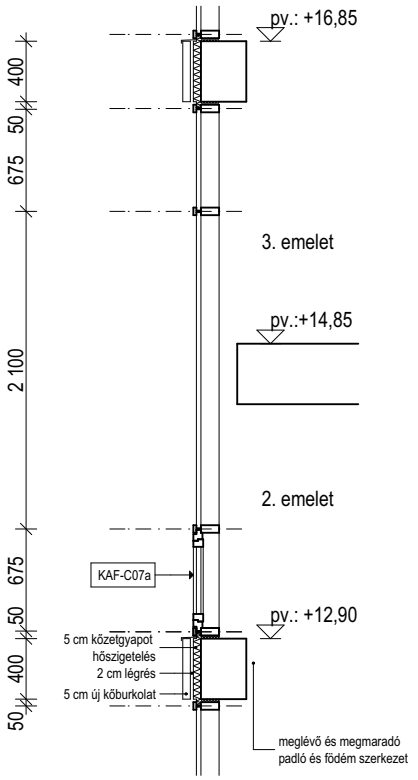

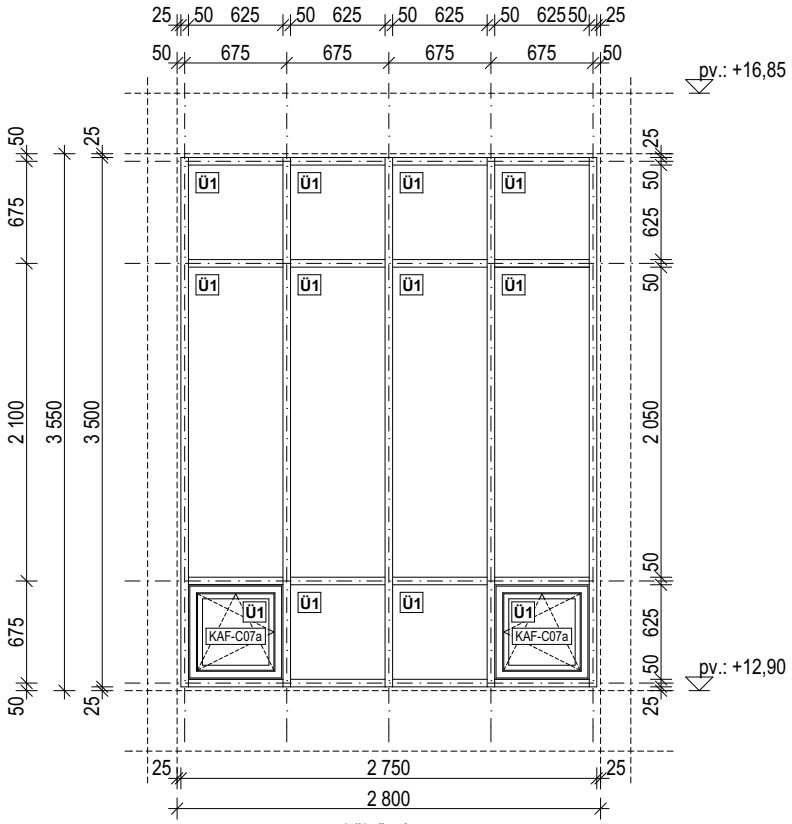

külső nézet

Ü1 **általános üvegezések**

külső: 6 mm SunGuard Super Neutral 70/35 + LOW-E
légrés: 16 mm melegperemes, Ar gáz töltettel
belső: 6 mm Extra Clear float üveg

NÉVLEGES MÉRET	KAF-C07 jelű függönyfal: 2800 x 3550 mm (tényleges méret: 2750 x 3500 mm), KAF-C07a jelű ablak: 625 x 625 mm											
MENNYISÉG		pince	alagsor	földszint	1. emelet	2. emelet	3. emelet	4. emelet	5. emelet	6. emelet	7. emelet	összesen
	"A" szárny	- db	- db	- db	- db	- db	- db	- db	- db	- db	- db	- db
	"B" szárny	- db	- db	- db	- db	- db	- db	- db	- db	- db	- db	- db
	"C" szárny	- db	- db	- db	- db	1 db	- db	- db	- db	- db	- db	1 db
	"D" szárny	- db	- db	- db	- db	- db	- db	- db	- db	- db	- db	- db
	összesen	- db	- db	- db	- db	1 db	- db	- db	- db	- db	- db	1 db
NYITÁS IRÁNY	fix függönyfal mezők, meghatározott helyeken befogott 2 db befelé nyíló, egyszárnyú, 1 db balos és 1 db jobbos, bukó-nyíló ablak (KAF-C07a)											
TÍPUS	SCHÜCO FW 50+ alumínium függönyfal rendszer, meghatározott mezőkben rendszerhez tartozó SCHÜCO AWS 70.HI alumínium nyílászárók											
ELHELYEZÉS MÓDJA	függönyfal: falközben elhelyezve, alul és fölül vasbeton födémekhez rögzítve nyílászárók: előre elkészített, SCHÜCO FW 50+ függönyfal bordái közé építve											
TOK- ÉS SZÁRNYSZERKEZET	függönyfal: látszóbordás, hőhídmentes alumínium profilrendszer (SCHÜCO FW 50+) nyílászáró: hőhídmentes alumínium profilrendszer (SCHÜCO AWS 70.HI)											
FELÜLETKÉPZÉS	gyári felületképzés, porszórt, beégetett festés, kék RAL 5019 capriblau színben											
ÜVEGEZÉS	üvegezés naptényezője 35-38%, g=0.47, T(V)=69%, U_g=1.0 W/m^{2}K, R_W = 33 dB, melegperemes távtartó, az üvegezés rétegrendjét lásd fent!											
ZÁR, VASALAT, KILINCS	típus szerinti bukó-nyíló (KAF-C07a) vasalat, típus szerinti standard kilinccsel (KAF-C07a), natúr ezüst eloxált színben											
KÖNYÖKLŐ, PÁRKÁNY	kívül: Zn lemez párkány, natúr színben											
FELSŐ CSUKÓ, RWA	-											
TARTOZÉK	-											
MEGJEGYZÉS	A gyártás megkezdése előtt az összes beépítési méret és darabszám a helyszínen ellenőrizendő! Egyébb műszaki paramétereket lásd az építész műszaki leírásban!											

GENERÁL TERVEZŐ: SchM Stúdió Kft. mobil: +36-30-253-9113 e-mail: z.schrammel@gmail.com	**SEMMELWEIS EGYETEM, KÚTVÖLGYI KLINIKAI TÖMB** **KÓRHÁZ ÉPÜLET ENERGETIKAI KORSZERŰSÍTÉSE** 1125 Budapest, Kútvölgyi út 4. (hrsz.: 10733/6)	DÁTUM: 2016. május 10.
	HOMLOKZATI ALUMÍNIUM FÜGGÖNYFAL KONSZIGNÁCIÓ	LÉPTÉK: M 1:50
ÉPÍTÉSZ TERVEZŐ: Schrammel Zoltán É1 01-1842 Szelei Gábor É 01-4299	"C" SZÁRNY LÉPCSŐHÁZ ÉSZAK-NYUGATI HOMLOKZAT 3-4. EMELET KÖZÖTTI PIHENŐ FÜGGÖNYFALA	ALAPRAJZI JEL: **KAF-C08**

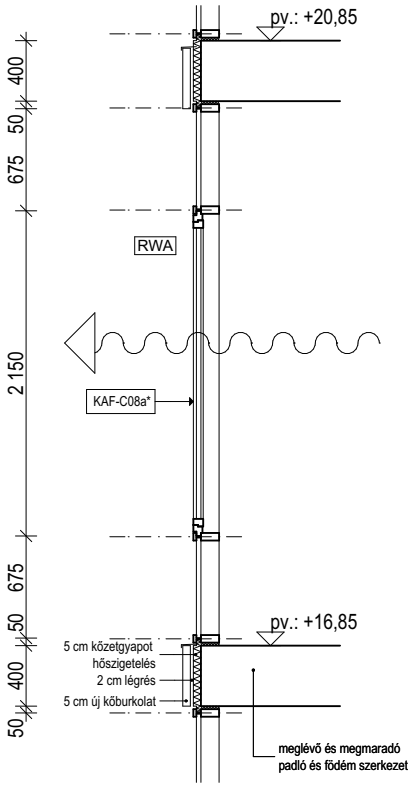

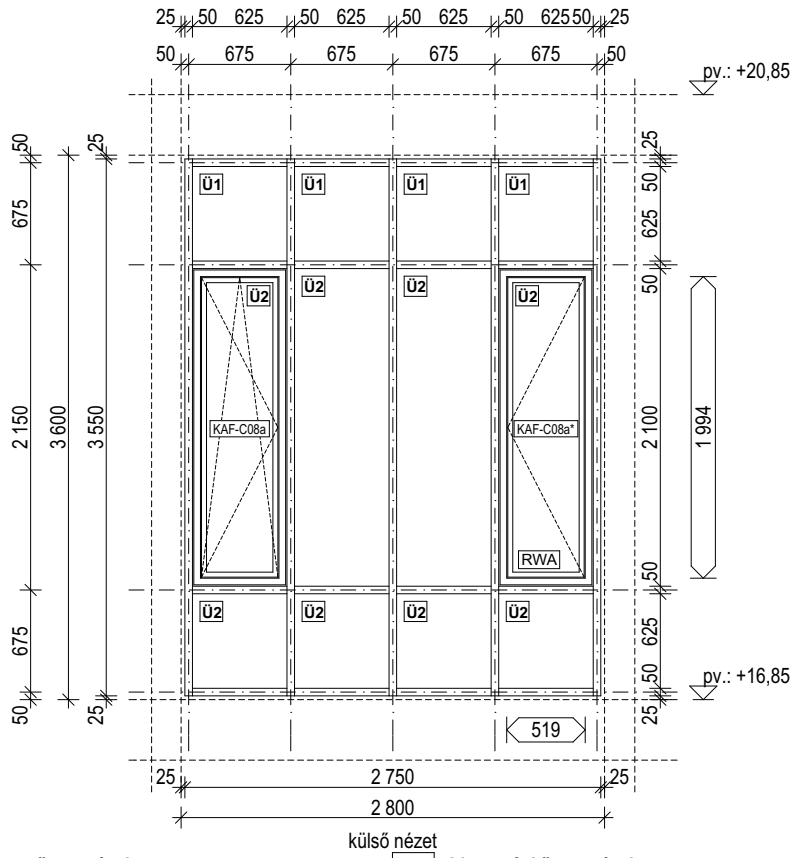

külső nézet

hő- és füstelvezetésnél figyelembe vehető hasznos nyílásméret meghatározása:
A = 0,519 x 1,994 = **1,03 m²**
C_v = 0,63 A_g = 0,63 x 1,03 = **0,65 m²**

Ü1 **általános üvegezések**
külső: 6 mm SunGuard Super Neutral 70/35 + LOW-E
légrés: 16 mm melegperemes, Ar gáz töltettel
belső: 6 mm Extra Clear float üveg

Ü2 **biztonsági üvegezések**
külső: 6 mm SunGuard Super Neutral 70/35 + LOW-E
légrés: 16 mm melegperemes, Ar gáz töltettel
belső: 6 mm VSG 3.3.2 laminált biztonsági Extra Clear float üveg + LOW-E

NÉVLEGES MÉRET	KAF-C08 jelű függönyfal: 2800 x 3600 mm (tényleges méret: 2750 x 3550 mm), KAF-C08a és KAF-C08a* jelű ablak: 625 x 2100 mm											
MENNYISÉG		pince	alagsor	földszint	1. emelet	2. emelet	3. emelet	4. emelet	5. emelet	6. emelet	7. emelet	összesen
	"A" szárny	- db	- db	- db	- db	- db	- db	- db	- db	- db	- db	- db
	"B" szárny	- db	- db	- db	- db	- db	- db	- db	- db	- db	- db	- db
	"C" szárny	- db	- db	- db	- db	- db	1 db	- db	- db	- db	- db	1 db
	"D" szárny	- db	- db	- db	- db	- db	- db	- db	- db	- db	- db	- db
	összesen	- db	- db	- db	- db	- db	1 db	- db	- db	- db	- db	1 db
NYITÁS IRÁNY	fix függönyfal mezők, meghatározott helyeken befogott 1 db, befelé nyíló, egyszárnyú, nyíló, balos, hő- és füstelvezető ablak (KAF-C08a*) és 1 db befelé nyíló, egyszárnyú, jobbos, bukó-nyíló ablak (KAF-C08a)											
TÍPUS	SCHÜCO FW 50+ alumínium függönyfal rendszer, meghatározott mezőkben rendszerhez tartozó SCHÜCO AWS 70.HI alumínium nyílászárók											
ELHELYEZÉS MÓDJA	függönyfal: falközben elhelyezve, alul és fölül vasbeton födémekhez rögzítve nyílászárók: előre elkészített, SCHÜCO FW 50+ függönyfal bordái közé építve											
TOK- ÉS SZÁRNYSZERKEZET	függönyfal: látszóbordás, hőhídmentes alumínium profilrendszer (SCHÜCO FW 50+) nyílászáró: hőhídmentes alumínium profilrendszer (SCHÜCO AWS 70.HI)											
FELÜLETKÉPZÉS	gyári felületképzés, porszórt, beégetett festés, kék RAL 5019 capriblau színben											
ÜVEGEZÉS	üvegezés naptényezője 35-38%, g=0.47, T(V)=69%, U_g=1.0 W/m²K, R_W = 33 dB, melegperemes távtartó, az üvegezés rétegrendjét lásd fent!											
ZÁR, VASALAT, KILINCS	típus szerinti bukó-nyíló (KAF-C08a) és nyíló (KAF-C08a*) vasalat, típus szerinti standard kilinccsel (KAF-C08a), natúr ezüst eloxált színben											
KÖNYÖKLŐ, PÁRKÁNY	kívül: Zn lemez párkány, natúr színben											
FELSŐ CSUKÓ, RWA	a KAF-C08a* jelű nyílászáró hő- és füstelvezetésre szolgál, Simon RWA EA-K-50/600 24V DC láncos motorral, nyitásszög kb. 65°, EV1 alumínium-eloxált színben											
TARTOZÉK	-											
MEGJEGYZÉS	A gyártás megkezdése előtt az összes beépítési méret és darabszám a helyszínen ellenőrizendő! Egyébb műszaki paramétereket lásd az építész műszaki leírásban!											

GENERÁL TERVEZŐ: SchM Stúdió Kft. mobil: +36-30-253-9113 e-mail: z.schrammel@gmail.com	**SEMMELWEIS EGYETEM, KÚTVÖLGYI KLINIKAI TÖMB KÓRHÁZ ÉPÜLET ENERGETIKAI KORSZERŰSÍTÉSE** 1125 Budapest, Kútvölgyi út 4. (hrsz.: 10733/6)	DÁTUM: 2016. május 10.
	HOMLOKZATI ALUMÍNIUM FÜGGÖNYFAL KONSZIGNÁCIÓ	LÉPTÉK: M 1:50
ÉPÍTÉSZ TERVEZŐ: Schrammel Zoltán É1 01-1842 Szelei Gábor É 01-4299	"C" SZÁRNY LÉPCSŐHÁZ ÉSZAK-NYUGATI HOMLOKZAT 3-4. EMELET KÖZÖTTI PIHENŐ FÜGGÖNYFALA	ALAPRAJZI JEL: **KAF-C09**

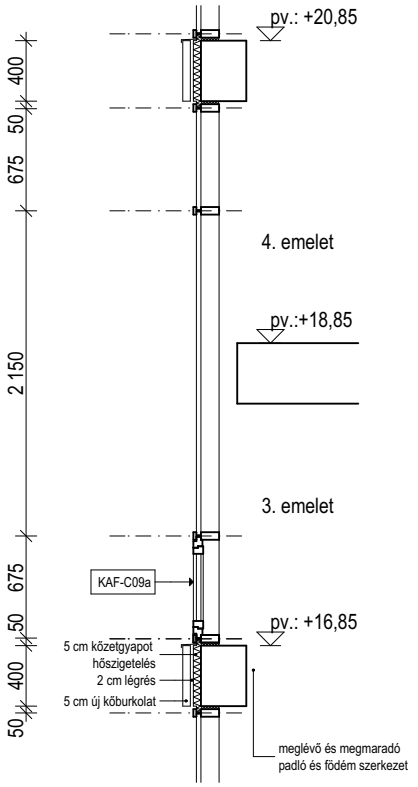

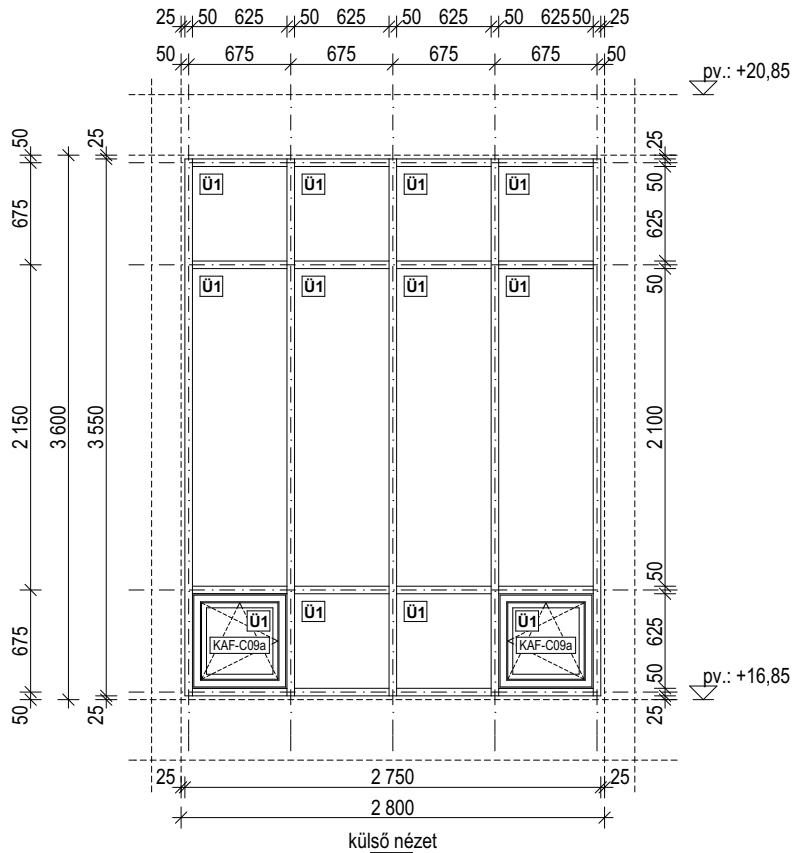

külső nézet

Ü1 **általános üvegezések**
külső: 6 mm SunGuard Super Neutral 70/35 + LOW-E
légrés: 16 mm melegperemes, Ar gáz töltettel
belső: 6 mm Extra Clear float üveg

NÉVLEGES MÉRET	KAF-C09 jelű függönyfal: 2800 x 3600 mm (tényleges méret: 2750 x 3550 mm), KAF-C09a jelű ablak: 625 x 625 mm											
MENNYISÉG		pince	alagsor	földszint	1. emelet	2. emelet	3. emelet	4. emelet	5. emelet	6. emelet	7. emelet	összesen
	"A" szárny	- db	- db	- db	- db	- db	- db	- db	- db	- db	- db	- db
	"B" szárny	- db	- db	- db	- db	- db	- db	- db	- db	- db	- db	- db
	"C" szárny	- db	- db	- db	- db	- db	1 db	- db	- db	- db	- db	1 db
	"D" szárny	- db	- db	- db	- db	- db	- db	- db	- db	- db	- db	- db
	összesen	- db	- db	- db	- db	- db	1 db	- db	- db	- db	- db	1 db
NYITÁS IRÁNY	fix függönyfal mezők, meghatározott helyeken befogott 2 db befelé nyíló, egyszárnyú, 1 db balos és 1 db jobbos, bukó-nyíló ablak (KAF-C09a)											
TÍPUS	SCHÜCO FW 50+ alumínium függönyfal rendszer, meghatározott mezőkben rendszerhez tartozó SCHÜCO AWS 70.HI alumínium nyílászárók											
ELHELYEZÉS MÓDJA	függönyfal: falközben elhelyezve, alul és fölül vasbeton födémekhez rögzítve nyílászárók: előre elkészített, SCHÜCO FW 50+ függönyfal bordái közé építve											
TOK- ÉS SZÁRNYSZERKEZET	függönyfal: látszóbordás, hőhídmentes alumínium profilrendszer (SCHÜCO FW 50+) nyílászáró: hőhídmentes alumínium profilrendszer (SCHÜCO AWS 70.HI)											
FELÜLETKÉPZÉS	gyári felületképzés, porszórt, beégetett festés, kék RAL 5019 capriblau színben											
ÜVEGEZÉS	üvegezés naptényezője 35-38%, g=0.47, T(V)=69%, U_g=1.0 W/m^{2}K, R_W = 33 dB, melegperemes távtartó, az üvegezés rétegrendjét lásd fent!											
ZÁR, VASALAT, KILINCS	típus szerinti bukó-nyíló (KAF-C09a) vasalat, típus szerinti standard kilinccsel (KAF-C09a), natúr ezüst eloxált színben											
KÖNYÖKLŐ, PÁRKÁNY	kívül: Zn lemez párkány, natúr színben											
FELSŐ CSUKÓ, RWA	-											
TARTOZÉK	-											
MEGJEGYZÉS	A gyártás megkezdése előtt az összes beépítési méret és darabszám a helyszínen ellenőrizendő! Egyébb műszaki paramétereket lásd az építész műszaki leírásban!											

GENERÁL TERVEZŐ: SchM Stúdió Kft. mobil: +36-30-253-9113 e-mail: z.schrammel@gmail.com	**SEMMELWEIS EGYETEM, KÚTVÖLGYI KLINIKAI TÖMB KÓRHÁZ ÉPÜLET ENERGETIKAI KORSZERŰSÍTÉSE** 1125 Budapest, Kútvölgyi út 4. (hrsz.: 10733/6)	DÁTUM: 2016. május 10.
	HOMLOKZATI ALUMÍNIUM FÜGGÖNYFAL KONSZIGNÁCIÓ	LÉPTÉK: M 1:50
ÉPÍTÉSZ TERVEZŐ: Schrammel Zoltán É1 01-1842 Szelei Gábor É 01-4299	"C" SZÁRNY LÉPCSŐHÁZ ÉSZAK-NYUGATI HOMLOKZAT 4-5. EMELET KÖZÖTTI PIHENŐ FÜGGÖNYFALA	ALAPRAJZI JEL: **KAF-C10**

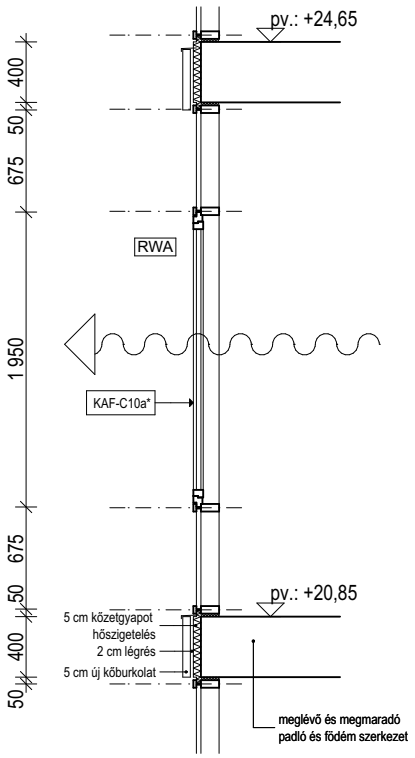

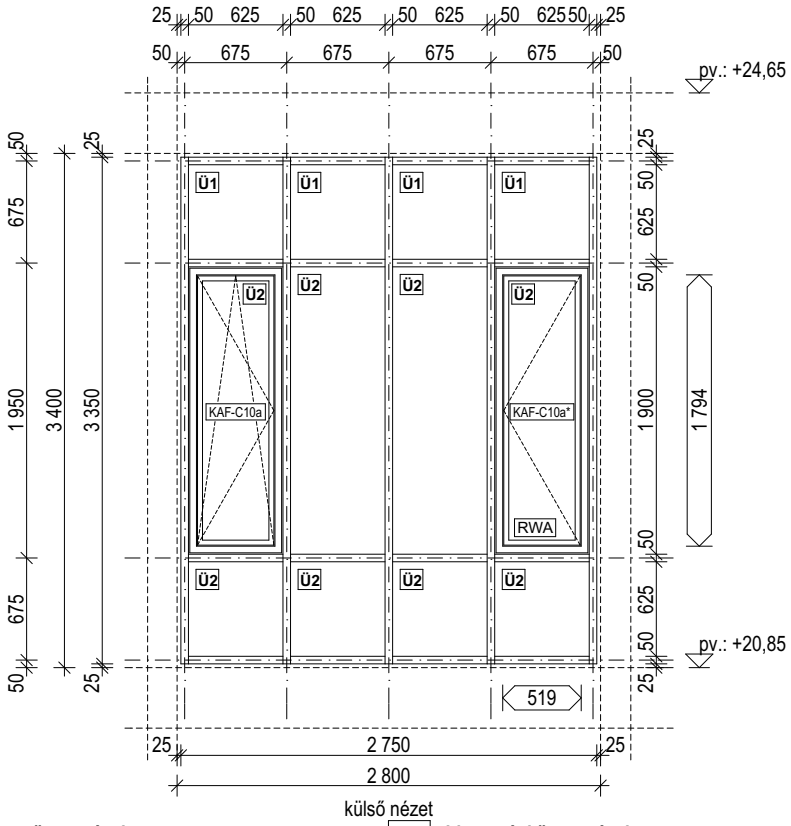

külső nézet

hő- és füstelvezetésnél figyelembe vehető hasznos nyílásméret meghatározása:
A = 0,519 x 1,794 = **0,93 m²**
C_v = 0,63 A_g = 0,63 x 0,93 = **0,59 m²**

Ü1 **általános üvegezések**
külső: 6 mm SunGuard Super Neutral 70/35 + LOW-E
légrés: 16 mm melegperemes, Ar gáz töltettel
belső: 6 mm Extra Clear float üveg

Ü2 **biztonsági üvegezések**
külső: 6 mm SunGuard Super Neutral 70/35 + LOW-E
légrés: 16 mm melegperemes, Ar gáz töltettel
belső: 6 mm VSG 3.3.2 laminált biztonsági Extra Clear float üveg + LOW-E

NÉVLEGES MÉRET	KAF-C10 jelű függönyfal: 2800 x 3400 mm (tényleges méret: 2750 x 3350 mm), KAF-C10a és KAF-C10a* jelű ablak: 625 x 1900 mm											
MENNYISÉG		pince	alagsor	földszint	1. emelet	2. emelet	3. emelet	4. emelet	5. emelet	6. emelet	7. emelet	összesen
	"A" szárny	- db	- db	- db	- db	- db	- db	- db	- db	- db	- db	- db
	"B" szárny	- db	- db	- db	- db	- db	- db	- db	- db	- db	- db	- db
	"C" szárny	- db	- db	- db	- db	- db	- db	1 db	- db	- db	- db	1 db
	"D" szárny	- db	- db	- db	- db	- db	- db	- db	- db	- db	- db	- db
	összesen	- db	- db	- db	- db	- db	- db	1 db	- db	- db	- db	1 db
NYITÁS IRÁNY	fix függönyfal mezők, meghatározott helyeken befogott 1 db, befelé nyíló, egyszárnyú, nyíló, balos, hő- és füstelvezető ablak (KAF-C10a*) és 1 db befelé nyíló, egyszárnyú, jobbos, bukó-nyíló ablak (KAF-C10a)											
TÍPUS	SCHÜCO FW 50+ alumínium függönyfal rendszer, meghatározott mezőkben rendszerhez tartozó SCHÜCO AWS 70.HI alumínium nyílászárók											
ELHELYEZÉS MÓDJA	függönyfal: falközben elhelyezve, alul és fölül vasbeton födémekhez rögzítve nyílászárók: előre elkészített, SCHÜCO FW 50+ függönyfal bordái közé építve											
TOK- ÉS SZÁRNYSZERKEZET	függönyfal: látszóbordás, hőhídmentes alumínium profilrendszer (SCHÜCO FW 50+) nyílászáró: hőhídmentes alumínium profilrendszer (SCHÜCO AWS 70.HI)											
FELÜLETKÉPZÉS	gyári felületképzés, porszórt, beégetett festés, kék RAL 5019 capriblau színben											
ÜVEGEZÉS	üvegezés naptényezője 35-38%, g=0.47, T(V)=69%, U_g=1.0 W/m²K, R_W = 33 dB, melegperemes távtartó, az üvegezés rétegrendjét lásd fent!											
ZÁR, VASALAT, KILINCS	típus szerinti bukó-nyíló (KAF-C10a) és nyíló (KAF-C10a*) vasalat, típus szerinti standard kilinccsel (KAF-C10a), natúr ezüst eloxált színben											
KÖNYÖKLŐ, PÁRKÁNY	kívül: Zn lemez párkány, natúr színben											
FELSŐ CSUKÓ, RWA	a KAF-C10a* jelű nyílászáró hő- és füstelvezetésre szolgál, Simon RWA EA-K-50/600 24V DC láncos motorral, nyitásszög kb. 65°, EV1 alumínium-eloxált színben											
TARTOZÉK	-											
MEGJEGYZÉS	A gyártás megkezdése előtt az összes beépítési méret és darabszám a helyszínen ellenőrizendő! Egyébb műszaki paramétereket lásd az építész műszaki leírásban!											

GENERÁL TERVEZŐ:	**SEMMELWEIS EGYETEM, KÚTVÖLGYI KLINIKAI TÖMB**	DÁTUM:
SchM Stúdió Kft. mobil: +36-30-253-9113 e-mail: z.schrammel@gmail.com	**KÓRHÁZ ÉPÜLET ENERGETIKAI KORSZERŰSÍTÉSE** 1125 Budapest, Kútvölgyi út 4. (hrsz.: 10733/6)	2016. május 10.
	HOMLOKZATI ALUMÍNIUM FÜGGÖNYFAL KONSZIGNÁCIÓ	LÉPTÉK: M 1:50
ÉPÍTÉSZ TERVEZŐ: Schrammel Zoltán É1 01-1842 Szelei Gábor É 01-4299	"C" SZÁRNY LÉPCSŐHÁZ ÉSZAK-NYUGATI HOMLOKZAT 4-5. EMELET KÖZÖTTI PIHENŐ FÜGGÖNYFALA	ALAPRAJZI JEL: **KAF-C11**

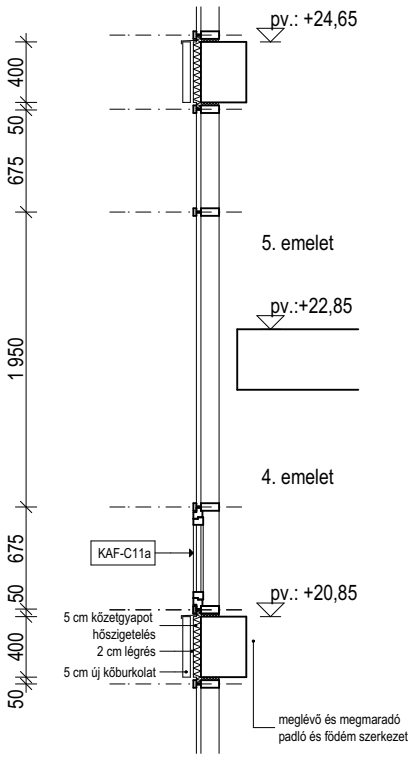

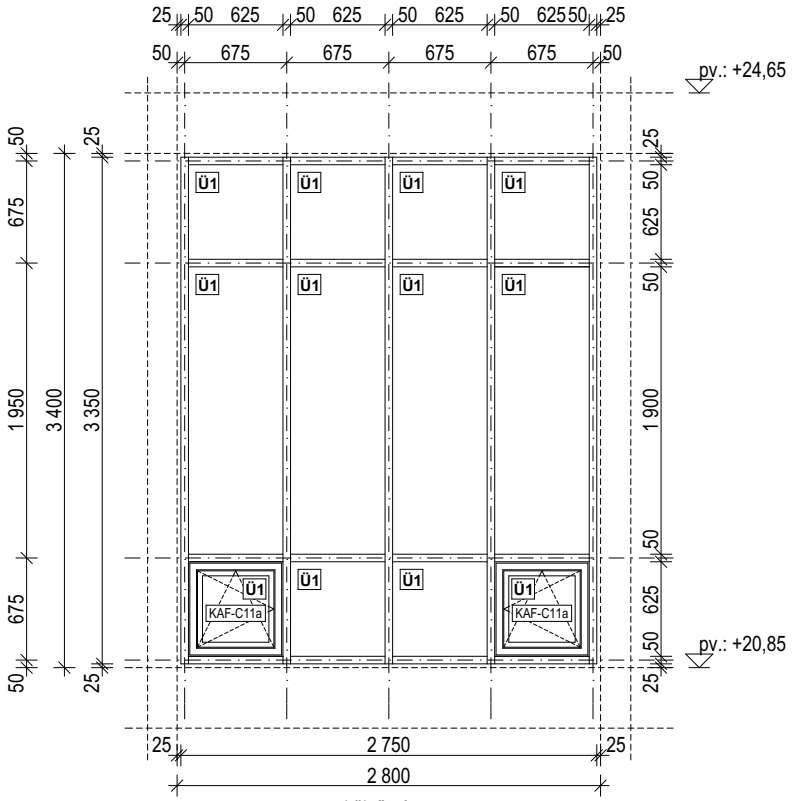

külső nézet

Ü1 **általános üvegezések**
külső: 6 mm SunGuard Super Neutral 70/35 + LOW-E
légrés: 16 mm melegperemes, Ar gáz töltettel
belső: 6 mm Extra Clear float üveg

NÉVLEGES MÉRET	KAF-C11 jelű függönyfal: 2800 x 3400 mm (tényleges méret: 2750 x 3350 mm), KAF-C11a jelű ablak: 625 x 625 mm											
MENNYISÉG		pince	alagsor	földszint	1. emelet	2. emelet	3. emelet	4. emelet	5. emelet	6. emelet	7. emelet	összesen
	"A" szárny	- db	- db	- db	- db	- db	- db	- db	- db	- db	- db	- db
	"B" szárny	- db	- db	- db	- db	- db	- db	- db	- db	- db	- db	- db
	"C" szárny	- db	- db	- db	- db	- db	- db	1 db	- db	- db	- db	1 db
	"D" szárny	- db	- db	- db	- db	- db	- db	- db	- db	- db	- db	- db
	összesen	- db	- db	- db	- db	- db	- db	1 db	- db	- db	- db	1 db
NYITÁS IRÁNY	fix függönyfal mezők, meghatározott helyeken befogott 2 db befelé nyíló, egyszárnyú, 1 db balos és 1 db jobbos, bukó-nyíló ablak (KAF-C11a)											
TÍPUS	SCHÜCO FW 50+ alumínium függönyfal rendszer, meghatározott mezőkben rendszerhez tartozó SCHÜCO AWS 70.HI alumínium nyílászárók											
ELHELYEZÉS MÓDJA	függönyfal: falközben elhelyezve, alul és fölül vasbeton födémekhez rögzítve nyílászárók: előre elkészített, SCHÜCO FW 50+ függönyfal bordái közé építve											
TOK- ÉS SZÁRNYSZERKEZET	függönyfal: látszóbordás, hőhídmentes alumínium profilrendszer (SCHÜCO FW 50+) nyílászáró: hőhídmentes alumínium profilrendszer (SCHÜCO AWS 70.HI)											
FELÜLETKÉPZÉS	gyári felületképzés, porszórt, beégetett festés, kék RAL 5019 capriblau színben											
ÜVEGEZÉS	üvegezés naptényezője 35-38%, g=0.47, T(V)=69%, U_g=1.0 W/m^{2}K, R_W = 33 dB, melegperemes távtartó, az üvegezés rétegrendjét lásd fent!											
ZÁR, VASALAT, KILINCS	típus szerinti bukó-nyíló (KAF-C09a) vasalat, típus szerinti standard kilinccsel (KAF-C11a), natúr ezüst eloxált színben											
KÖNYÖKLŐ, PÁRKÁNY	kívül: Zn lemez párkány, natúr színben											
FELSŐ CSUKÓ, RWA	-											
TARTOZÉK	-											
MEGJEGYZÉS	A gyártás megkezdése előtt az összes beépítési méret és darabszám a helyszínen ellenőrizendő! Egyébb műszaki paramétereket lásd az építész műszaki leírásban!											

GENERÁL TERVEZŐ: SchM Stúdió Kft. mobil: +36-30-253-9113 e-mail: z.schrammel@gmail.com	**SEMMELWEIS EGYETEM, KÚTVÖLGYI KLINIKAI TÖMB** **KÓRHÁZ ÉPÜLET ENERGETIKAI KORSZERŰSÍTÉSE** 1125 Budapest, Kútvölgyi út 4. (hrsz.: 10733/6)	DÁTUM: 2016. május 10.
	HOMLOKZATI ALUMÍNIUM FÜGGÖNYFAL KONSZIGNÁCIÓ	LÉPTÉK: M 1:50
ÉPÍTÉSZ TERVEZŐ: Schrammel Zoltán É1 01-1842 Szelei Gábor É 01-4299	"C" SZÁRNY LÉPCSŐHÁZ ÉSZAK-NYUGATI HOMLOKZAT 5-6. EMELET KÖZÖTTI PIHENŐ FÜGGÖNYFALA	ALAPRAJZI JEL: **KAF-C12**

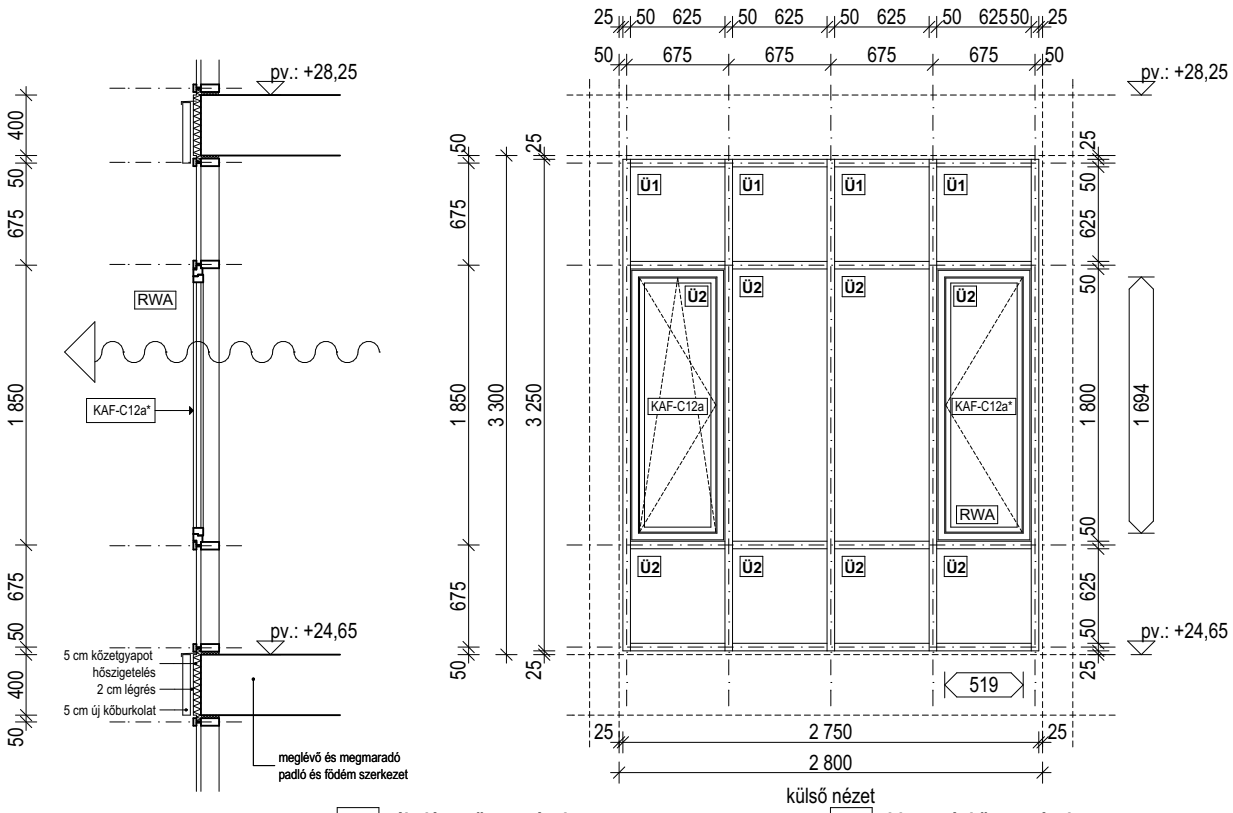

hő- és füstelvezetésnél figyelembe vehető hasznos nyílásméret meghatározása:
A = 0,519 x 1,694 = **0,88 m²**
C_v = 0,63 A_g = 0,63 x 0,88 = **0,55 m²**

Ü1 **általános üvegezések**
külső: 6 mm SunGuard Super Neutral 70/35 + LOW-E
légrés: 16 mm melegperemes, Ar gáz töltettel
belső: 6 mm Extra Clear float üveg

Ü2 **biztonsági üvegezések**
külső: 6 mm SunGuard Super Neutral 70/35 + LOW-E
légrés: 16 mm melegperemes, Ar gáz töltettel
belső: 6 mm VSG 3.3.2 laminált biztonsági Extra Clear float üveg + LOW-E

NÉVLEGES MÉRET	KAF-C12 jelű függönyfal: 2800 x 3300 mm (tényleges méret: 2750 x 3550 mm), KAF-C12a és KAF-C12a* jelű ablak: 625 x 1800 mm											
MENNYISÉG		pince	alagsor	földszint	1. emelet	2. emelet	3. emelet	4. emelet	5. emelet	6. emelet	7. emelet	összesen
	"A" szárny	- db	- db	- db	- db	- db	- db	- db	- db	- db	- db	- db
	"B" szárny	- db	- db	- db	- db	- db	- db	- db	- db	- db	- db	- db
	"C" szárny	- db	- db	- db	- db	- db	- db	- db	1 db	- db	- db	1 db
	"D" szárny	- db	- db	- db	- db	- db	- db	- db	- db	- db	- db	- db
	összesen	- db	- db	- db	- db	- db	- db	- db	1 db	- db	- db	1 db
NYITÁS IRÁNY	fix függönyfal mezők, meghatározott helyeken befogott 1 db, befelé nyíló, egyszárnyú, nyíló, balos, hő- és füstelvezető ablak (KAF-C12a*) és 1 db befelé nyíló, egyszárnyú, jobbos, bukó-nyíló ablak (KAF-C12a)											
TÍPUS	SCHÜCO FW 50+ alumínium függönyfal rendszer, meghatározott mezőkben rendszerhez tartozó SCHÜCO AWS 70.HI alumínium nyílászárók											
ELHELYEZÉS MÓDJA	függönyfal: falközben elhelyezve, alul és fölül vasbeton födémekhez rögzítve nyílászárók: előre elkészített, SCHÜCO FW 50+ függönyfal bordái közé építve											
TOK- ÉS SZÁRNYSZERKEZET	függönyfal: látszóbordás, hőhídmentes alumínium profilrendszer (SCHÜCO FW 50+) nyílászáró: hőhídmentes alumínium profilrendszer (SCHÜCO AWS 70.HI)											
FELÜLETKÉPZÉS	gyári felületképzés, porszórt, beégetett festés, kék RAL 5019 capriblau színben											
ÜVEGEZÉS	üvegezés naptényezője 35-38%, g=0.47, T(V)=69%, U_g=1.0 W/m²K, R_W = 33 dB, melegperemes távtartó, az üvegezés rétegrendjét lásd fent!											
ZÁR, VASALAT, KILINCS	típus szerinti bukó-nyíló (KAF-C12a) és nyíló (KAF-C12a*) vasalat, típus szerinti standard kilinccsel (KAF-C12a), natúr ezüst eloxált színben											
KÖNYÖKLŐ, PÁRKÁNY	kívül: Zn lemez párkány, natúr színben											
FELSŐ CSUKÓ, RWA	a KAF-C12a* jelű nyílászáró hő- és füstelvezetésre szolgál, Simon RWA EA-K-50/600 24V DC láncos motorral, nyitásszög kb. 65°, EV1 alumínium-eloxált színben											
TARTOZÉK	-											
MEGJEGYZÉS	A gyártás megkezdése előtt az összes beépítési méret és darabszám a helyszínen ellenőrizendő! Egyébb műszaki paramétereket lásd az építész műszaki leírásban!											

GENERÁL TERVEZŐ:	**SEMMELWEIS EGYETEM, KÚTVÖLGYI KLINIKAI TÖMB**	DÁTUM:
SchM Stúdió Kft. mobil: +36-30-253-9113 e-mail: z.schrammel@gmail.com	**KÓRHÁZ ÉPÜLET ENERGETIKAI KORSZERŰSÍTÉSE** 1125 Budapest, Kútvölgyi út 4. (hrsz.: 10733/6)	2016. május 10.
	HOMLOKZATI ALUMÍNIUM FÜGGÖNYFAL KONSZIGNÁCIÓ	LÉPTÉK: M 1:50
ÉPÍTÉSZ TERVEZŐ: Schrammel Zoltán É1 01-1842 Szelei Gábor É 01-4299	"C" SZÁRNY LÉPCSŐHÁZ ÉSZAK-NYUGATI HOMLOKZAT 5-6. EMELET KÖZÖTTI PIHENŐ FÜGGÖNYFALA	ALAPRAJZI JEL: **KAF-C13**

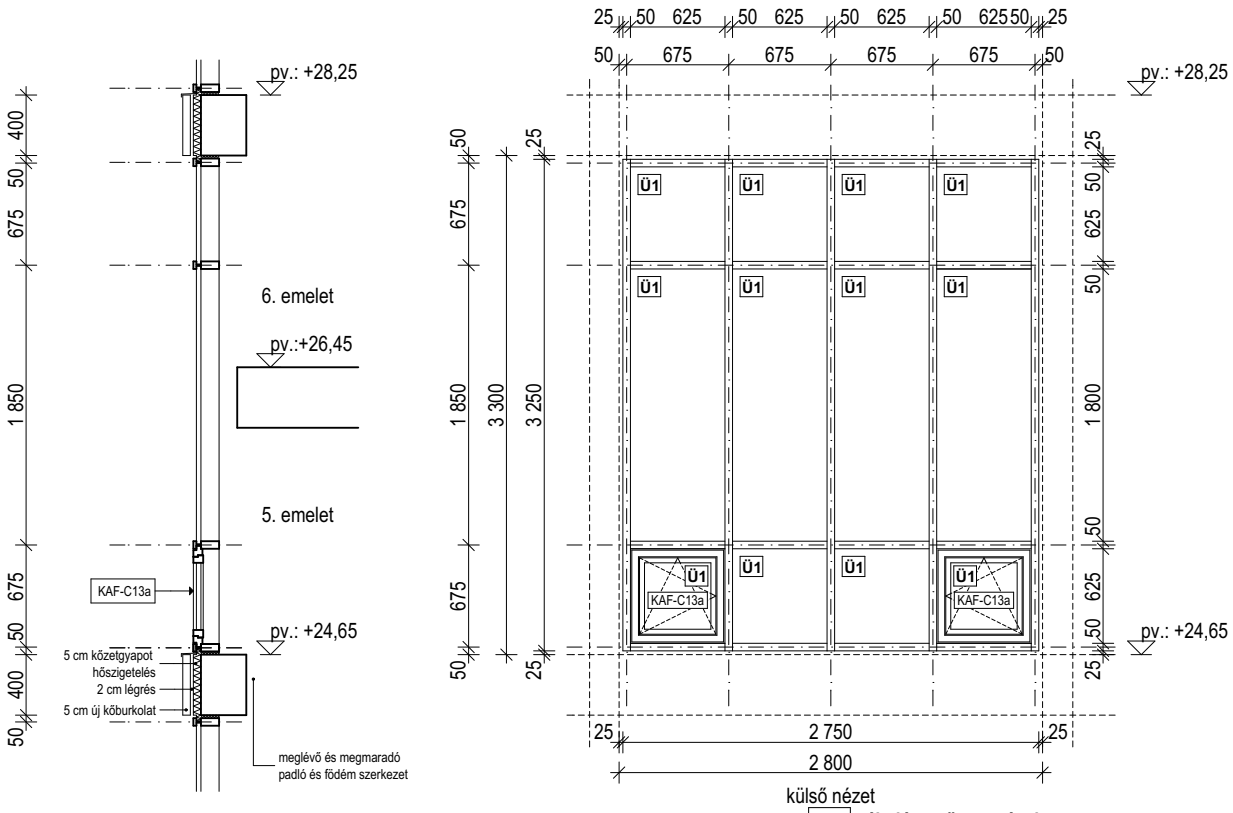

Ü1 **általános üvegezések**
külső: 6 mm SunGuard Super Neutral 70/35 + LOW-E
légrés: 16 mm melegperemes, Ar gáz töltettel
belső: 6 mm Extra Clear float üveg

NÉVLEGES MÉRET	KAF-C13 jelű függönyfal: 2800 x 3300 mm (tényleges méret: 2750 x 3250 mm), KAF-C13a jelű ablak: 625 x 625 mm											
MENNYISÉG		pince	alagsor	földszint	1. emelet	2. emelet	3. emelet	4. emelet	5. emelet	6. emelet	7. emelet	összesen
	"A" szárny	- db	- db	- db	- db	- db	- db	- db	- db	- db	- db	- db
	"B" szárny	- db	- db	- db	- db	- db	- db	- db	- db	- db	- db	- db
	"C" szárny	- db	- db	- db	- db	- db	- db	- db	1 db	- db	- db	1 db
	"D" szárny	- db	- db	- db	- db	- db	- db	- db	- db	- db	- db	- db
	összesen	- db	- db	- db	- db	- db	- db	- db	1 db	- db	- db	1 db
NYITÁS IRÁNY	fix függönyfal mezők, meghatározott helyeken befogott 2 db befelé nyíló, egyszárnyú, 1 db balos és 1 db jobbos, bukó-nyíló ablak (KAF-C13a)											
TÍPUS	SCHÜCO FW 50+ alumínium függönyfal rendszer, meghatározott mezőkben rendszerhez tartozó SCHÜCO AWS 70.HI alumínium nyílászárók											
ELHELYEZÉS MÓDJA	függönyfal: falközben elhelyezve, alul és fölül vasbeton födémekhez rögzítve nyílászárók: előre elkészített, SCHÜCO FW 50+ függönyfal bordái közé építve											
TOK- ÉS SZÁRNYSZERKEZET	függönyfal: látszóbordás, hőhídmentes alumínium profilrendszer (SCHÜCO FW 50+) nyílászáró: hőhídmentes alumínium profilrendszer (SCHÜCO AWS 70.HI)											
FELÜLETKÉPZÉS	gyári felületképzés, porszórt, beégetett festés, kék RAL 5019 capriblau színben											
ÜVEGEZÉS	üvegezés naptényezője 35-38%, g=0.47, T(V)=69%, U_g=1.0 W/m^{2}K, R_W = 33 dB, melegperemes távtartó, az üvegezés rétegrendjét lásd fent!											
ZÁR, VASALAT, KILINCS	típus szerinti bukó-nyíló (KAF-C09a) vasalat, típus szerinti standard kilinccsel (KAF-C13a), natúr ezüst eloxált színben											
KÖNYÖKLŐ, PÁRKÁNY	kívül: Zn lemez párkány, natúr színben											
FELSŐ CSUKÓ, RWA	-											
TARTOZÉK	-											
MEGJEGYZÉS	A gyártás megkezdése előtt az összes beépítési méret és darabszám a helyszínen ellenőrizendő! Egyébb műszaki paramétereket lásd az építész műszaki leírásban!											

GENERÁL TERVEZŐ:	**SEMMELWEIS EGYETEM, KÚTVÖLGYI KLINIKAI TÖMB**	DÁTUM:
SchM Stúdió Kft. mobil: +36-30-253-9113 e-mail: z.schrammel@gmail.com	**KÓRHÁZ ÉPÜLET ENERGETIKAI KORSZERŰSÍTÉSE** 1125 Budapest, Kútvölgyi út 4. (hrsz.: 10733/6)	2016. május 10.
	HOMLOKZATI ALUMÍNIUM FÜGGÖNYFAL KONSZIGNÁCIÓ	LÉPTÉK: M 1:50
ÉPÍTÉSZ TERVEZŐ: Schrammel Zoltán É1 01-1842 Szelei Gábor É 01-4299	"C" SZÁRNY LÉPCSŐHÁZ ÉSZAK-NYUGATI HOMLOKZAT 6-7. EMELET KÖZÖTTI PIHENŐ FÜGGÖNYFALA	ALAPRAJZI JEL: **KAF-C14**

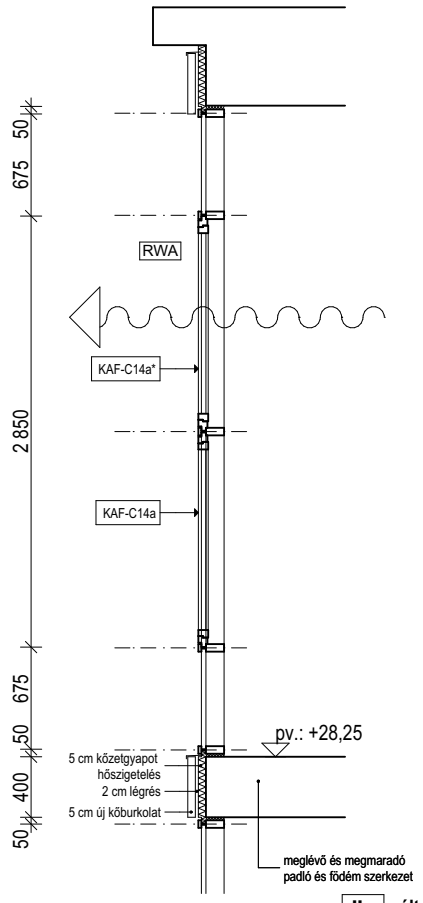

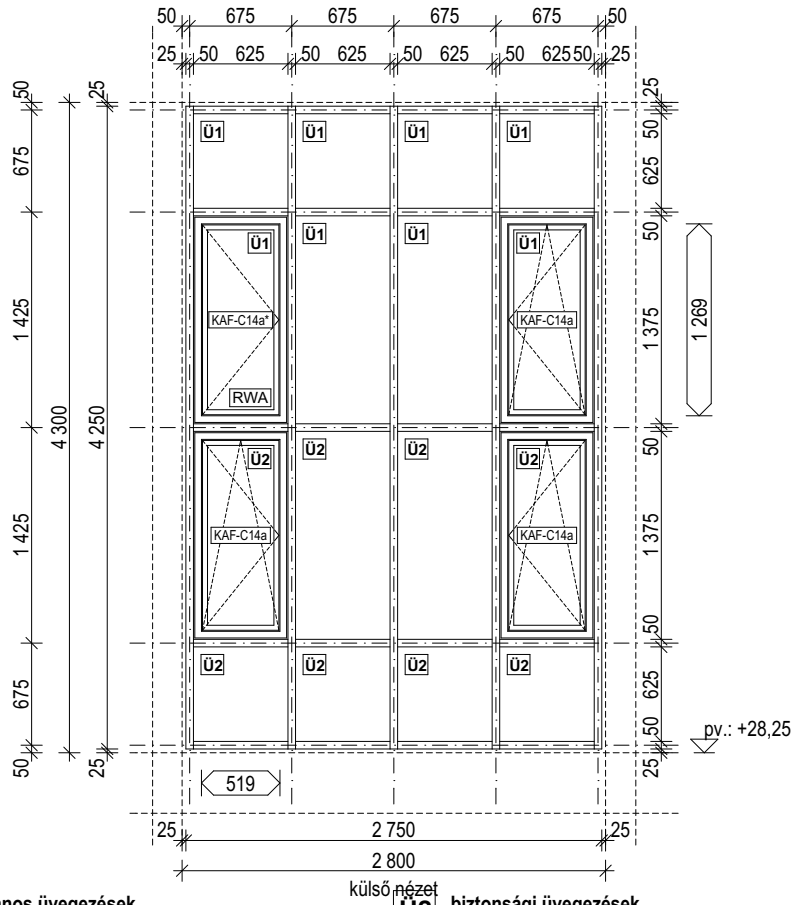

külső nézet

hő- és füstelvezetésnél figyelembe vehető hasznos nyílásméret meghatározása:
A = 0,519 x 1,269 = **0,66 m²**
C_v = 0,63 A_g = 0,63 x 0,66 = **0,42 m²**

Ü1 **általános üvegezések**
külső: 6 mm SunGuard Super Neutral 70/35 + LOW-E
légrés: 16 mm melegperemes, Ar gáz töltettel
belső: 6 mm Extra Clear float üveg

Ü2 **biztonsági üvegezések**
külső: 6 mm SunGuard Super Neutral 70/35 + LOW-E
légrés: 16 mm melegperemes, Ar gáz töltettel
belső: 6 mm VSG 3.3.2 laminált biztonsági Extra Clear float üveg + LOW-E

NÉVLEGES MÉRET	KAF-C14 jelű függönyfal: 2800 x 4300 mm (tényleges méret: 2750 x 4250 mm), KAF-C14a és KAF-C14a* jelű ablak: 625 x 1375 mm

MENNYISÉG

	pince	alagsor	földszint	1. emelet	2. emelet	3. emelet	4. emelet	5. emelet	6. emelet	7. emelet	összesen
"A" szárny	- db	- db	- db	- db	- db	2 db	- db	- db	- db	- db	- db
"B" szárny	- db	- db	- db	- db	- db	- db	- db	- db	- db	- db	- db
"C" szárny	- db	- db	- db	- db	- db	- db	- db	- db	1 db	- db	1 db
"D" szárny	- db	- db	- db	- db	- db	- db	- db	- db	- db	- db	- db
összesen	- db	- db	- db	- db	- db	- db	- db	- db	1 db	- db	1 db

NYITÁS IRÁNY	fix függönyfal mezők, meghatározott helyeken befogott 1 db, befelé nyíló, egyszárnyú, nyíló, jobbos, hő- és füstelvezető ablak (KAF-C14a*) és 3 db befelé nyíló, egyszárnyú, 1 db jobbos és 2 db balos, bukó-nyíló ablak (KAF-C14a)
TÍPUS	SCHÜCO FW 50+ alumínium függönyfal rendszer, meghatározott mezőkben rendszerhez tartozó SCHÜCO AWS 70.HI alumínium nyílászárók
ELHELYEZÉS MÓDJA	függönyfal: falközben elhelyezve, alul és fölül vasbeton födémekhez rögzítve nyílászárók: előre elkészített, SCHÜCO FW 50+ függönyfal bordái közé építve
TOK- ÉS SZÁRNYSZERKEZET	függönyfal: látszóbordás, hőhídmentes alumínium profilrendszer (SCHÜCO FW 50+) nyílászáró: hőhídmentes alumínium profilrendszer (SCHÜCO AWS 70.HI)
FELÜLETKÉPZÉS	gyári felületképzés, porszórt, beégetett festés, kék RAL 5019 capriblau színben
ÜVEGEZÉS	üvegezés naptényezője 35-38%, g=0.47, T(V)=69%, U_g=1.0 W/m²K, R_W = 33 dB, melegperemes távtartó, az üvegezés rétegrendjét lásd fent!
ZÁR, VASALAT, KILINCS	típus szerinti bukó-nyíló (KAF-C14a) és nyíló (KAFC14a*) vasalat, típus szerinti standard kilinccsel (KAF-C14a), natúr ezüst eloxált színben
KÖNYÖKLŐ, PÁRKÁNY	kívül: Zn lemez párkány, natúr színben
FELSŐ CSUKÓ, RWA	a KAF-C14a* jelű nyílászáró hő- és füstelvezetésre szolgál, Simon RWA EA-K-50/600 24V DC láncos motorral, nyitásszög kb. 65°, EV1 alumínium-eloxált színben
TARTOZÉK	-
MEGJEGYZÉS	A gyártás megkezdése előtt az összes beépítési méret és darabszám a helyszínen ellenőrizendő! Egyébb műszaki paramétereket lásd az építész műszaki leírásban!

GENERÁL TERVEZŐ:	**SEMMELWEIS EGYETEM, KÚTVÖLGYI KLINIKAI TÖMB**	DÁTUM:
SchM Stúdió Kft. mobil: +36-30-253-9113 e-mail: z.schrammel@gmail.com	**KÓRHÁZ ÉPÜLET ENERGETIKAI KORSZERŰSÍTÉSE** 1125 Budapest, Kútvölgyi út 4. (hrsz.: 10733/6)	2016. május 10.
	HOMLOKZATI ALUMÍNIUM FÜGGÖNYFAL KONSZIGNÁCIÓ	LÉPTÉK: M 1:50
ÉPÍTÉSZ TERVEZŐ: Schrammel Zoltán É1 01-1842 Szelei Gábor É 01-4299	"C" SZÁRNY LÉPCSŐHÁZ ÉSZAK-NYUGATI HOMLOKZAT 6-7. EMELET KÖZÖTTI PIHENŐ FÜGGÖNYFALA	ALAPRAJZI JEL: **KAF-C15**

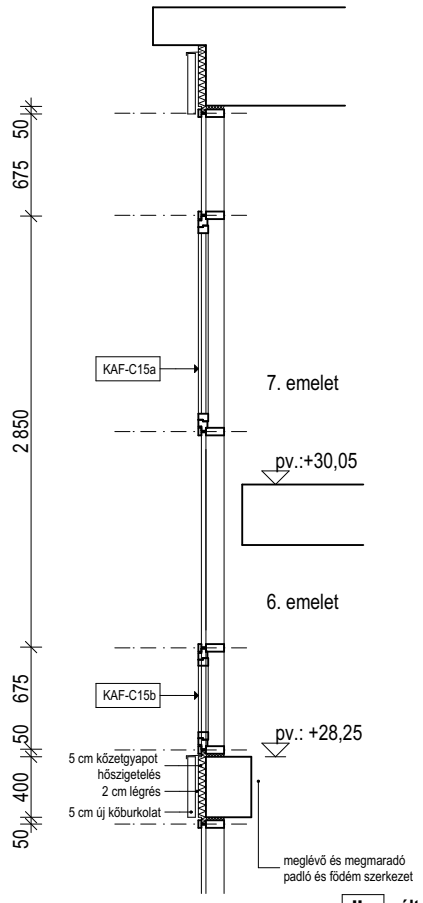

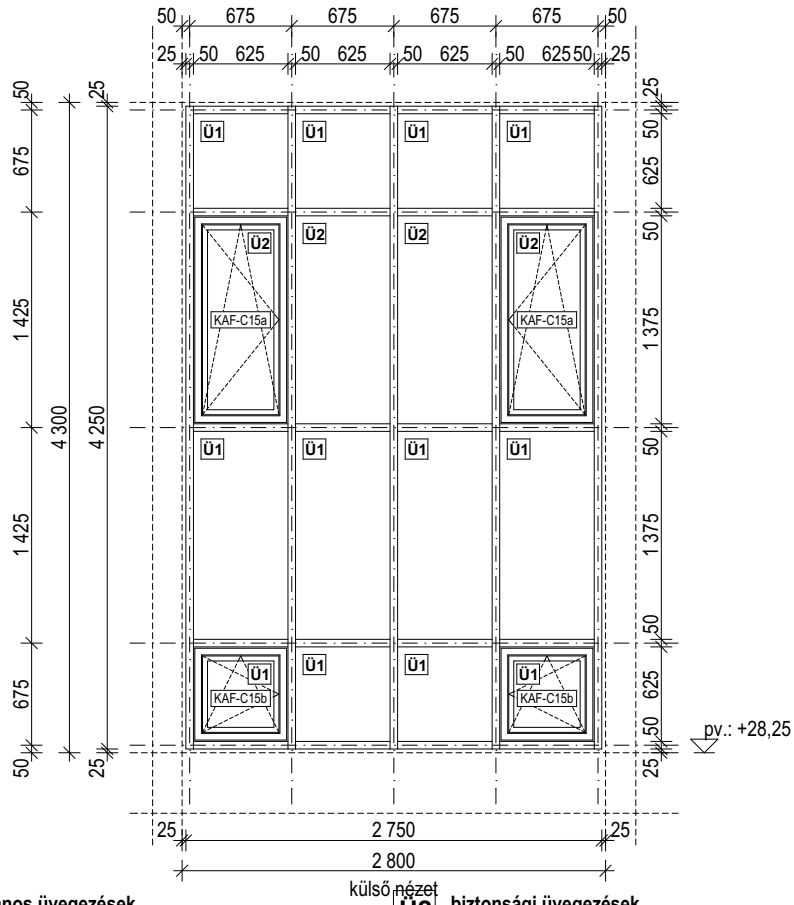

külső nézet

Ü1 **általános üvegezések**
külső: 6 mm SunGuard Super Neutral 70/35 + LOW-E
légrés: 16 mm melegperemes, Ar gáz töltettel
belső: 6 mm Extra Clear float üveg

Ü2 **biztonsági üvegezések**
külső: 6 mm SunGuard Super Neutral 70/35 + LOW-E
légrés: 16 mm melegperemes, Ar gáz töltettel
belső: 6 mm VSG 3.3.2 laminált biztonsági Extra Clear float üveg + LOW-E

NÉVLEGES MÉRET	KAF-C14 jelű függönyfal: 2800 x 4300 mm (tényleges méret: 2750 x 4250 mm), KAF-C15a 625 x 1375 mm és KAF-C15b 625 x 625 mm

MENNYISÉG

	pince	alagsor	földszint	1. emelet	2. emelet	3. emelet	4. emelet	5. emelet	6. emelet	7. emelet	összesen
"A" szárny	- db	- db	- db	- db	- db	2 db	- db	- db	- db	- db	- db
"B" szárny	- db	- db	- db	- db	- db	- db	- db	- db	- db	- db	- db
"C" szárny	- db	- db	- db	- db	- db	- db	- db	- db	1 db	- db	1 db
"D" szárny	- db	- db	- db	- db	- db	- db	- db	- db	- db	- db	- db
összesen	- db	- db	- db	- db	- db	- db	- db	- db	1 db	- db	1 db

NYITÁS IRÁNY	fix függönyfal mezők, meghatározott helyeken befogott 2 db befelé nyíló, egyszárnyú, 1 db jobbos és 1 db balos, bukó-nyíló ablak (KAF-C15a) és 2 db befelé nyíló, egyszárnyú, 1 db jobbos és 1 db balos, bukó-nyíló ablak (KAF-C15b)
TÍPUS	SCHÜCO FW 50+ alumínium függönyfal rendszer, meghatározott mezőkben rendszerhez tartozó SCHÜCO AWS 70.HI alumínium nyílászárók
ELHELYEZÉS MÓDJA	függönyfal: falközben elhelyezve, alul és fölül vasbeton födémekhez rögzítve nyílászárók: előre elkészített, SCHÜCO FW 50+ függönyfal bordái közé építve
TOK- ÉS SZÁRNYSZERKEZET	függönyfal: látszóbordás, hőhídmentes alumínium profilrendszer (SCHÜCO FW 50+) nyílászáró: hőhídmentes alumínium profilrendszer (SCHÜCO AWS 70.HI)
FELÜLETKÉPZÉS	gyári felületképzés, porszórt, beégetett festés, kék RAL 5019 capriblau színben
ÜVEGEZÉS	üvegezés naptényezője 35-38%, g=0.47, T(V)=69%, U_g=1.0 W/m^{2}K, R_W = 33 dB, melegperemes távtartó, az üvegezés rétegrendjét lásd fent!
ZÁR, VASALAT, KILINCS	típus szerinti bukó-nyíló (KAF-C15a ás KAF-C15b), típus szerinti standard kilinccsel (KAF-C15a és KAF-C15b), natúr ezüst eloxált színben
KÖNYÖKLŐ, PÁRKÁNY	kívül: Zn lemez párkány, natúr színben
FELSŐ CSUKÓ, RWA	-
TARTOZÉK	-
MEGJEGYZÉS	A gyártás megkezdése előtt az összes beépítési méret és darabszám a helyszínen ellenőrizendő! Egyébb műszaki paramétereket lásd az építész műszaki leírásban!

GENERÁL TERVEZŐ:	**SEMMELWEIS EGYETEM, KÚTVÖLGYI KLINIKAI TÖMB**	DÁTUM:
SchM Stúdió Kft. mobil: +36-30-253-9113 e-mail: z.schrammel@gmail.com	**KÓRHÁZ ÉPÜLET ENERGETIKAI KORSZERŰSÍTÉSE** 1125 Budapest, Kútvölgyi út 4. (hrsz.: 10733/6)	2016. május 10.
	HOMLOKZATI ALUMÍNIUM FÜGGÖNYFAL KONSZIGNÁCIÓ	LÉPTÉK: M 1:50
ÉPÍTÉSZ TERVEZŐ: Schrammel Zoltán É1 01-1842 Szelei Gábor É 01-4299	"D" SZÁRNY ÉSZAK-NYUGATI HOMLOKZAT 2-3-4. EMELETI FÜGGÖNYFALA	ALAPRAJZI JEL: **KAF-D01**

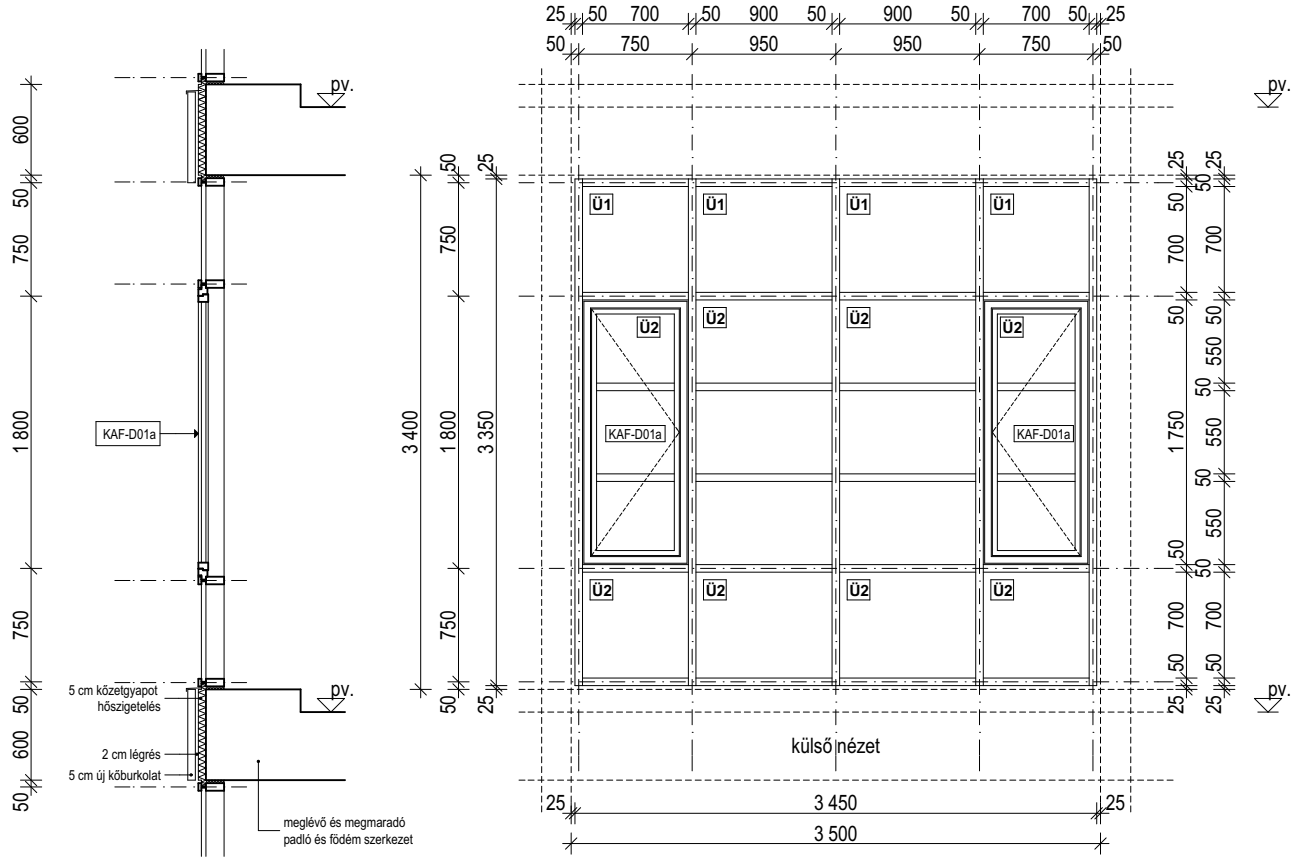

Ü1 **általános üvegezések**
külső: 6 mm SunGuard Super Neutral 70/35 + LOW-E
légrés: 16 mm melegperemes, Ar gáz töltettel
belső: 6 mm Extra Clear float üveg

Ü2 **biztonsági üvegezések**
külső: 6 mm SunGuard Super Neutral 70/35 + LOW-E
légrés: 16 mm melegperemes, Ar gáz töltettel
belső: 6 mm VSG 3.3.2 laminált biztonsági Extra Clear float üveg + LOW-E

NÉVLEGES MÉRET	KAF-A01 jelű függönyfal: 3500 x 3400 mm (tényleges méret: 3450 x 3350 mm), KAF-D01a jelű ablak: 700 x 1750 mm											
MENNYISÉG		pince	alagsor	földszint	1. emelet	2. emelet	3. emelet	4. emelet	5. emelet	6. emelet	7. emelet	összesen
	"A" szárny	- db	- db	- db	- db	- db	- db	- db	- db	- db	- db	- db
	"B" szárny	- db	- db	- db	- db	- db	- db	- db	- db	- db	- db	- db
	"C" szárny	- db	- db	- db	- db	- db	- db	- db	- db	- db	- db	- db
	"D" szárny	- db	- db	- db	- db	3 db	3 db	3 db	- db	- db	- db	9 db
	összesen	- db	- db	- db	- db	3 db	3 db	3 db	- db	- db	- db	9 db
NYITÁS IRÁNY	fix függönyfal mezők, meghatározott helyeken befogott 2 db, befelé nyíló, egyszárnyú, nyíló, 1 db balos és 1 db jobbos, ablak (KAF-D01a)											
TÍPUS	SCHÜCO FW 50+ alumínium függönyfal rendszer, meghatározott mezőkben rendszerhez tartozó SCHÜCO AWS 70.HI alumínium nyílászárók											
ELHELYEZÉS MÓDJA	függönyfal: falközben elhelyezve, alul és fölül vasbeton födémekhez rögzítve nyílászárók: előre elkészített, SCHÜCO FW 50+ függönyfal bordái közé építve											
TOK- ÉS SZÁRNYSZERKEZET	függönyfal: látszóbordás, hőhídmentes alumínium profilrendszer (SCHÜCO FW 50+) nyílászáró: hőhídmentes alumínium profilrendszer (SCHÜCO AWS 70.HI)											
FELÜLETKÉPZÉS	kívül és belül gyári felületképzés, porszórt, beégetett festés, kék RAL 5019 capriblau színben											
ÜVEGEZÉS	üvegezés naptényezője 35-38%, g=0.47, T(V)=69%, U_g=1.0 W/m^{2}K, R_W = 33 dB, melegperemes távtartó, az üvegezés rétegrendjét lásd fent!											
ZÁR, VASALAT, KILINCS	típus szerinti nyíló (KAF-DA01a) vasalat, típus szerinti standard kilinccsel (KAF-DA01a), natúr ezüst eloxált színben											
KÖNYÖKLŐ, PÁRKÁNY	kívül: Zn lemez párkány, natúr színben											
FELSŐ CSUKÓ, RWA	-											
TARTOZÉK	középső mezők harmadoló pontjaiban üvegre szerelt 5 cm széles álosztás, a függönyfal szerkezettel azonos színben											
MEGJEGYZÉS	A gyártás megkezdése előtt az összes beépítési méret és darabszám a helyszínen ellenőrizendő! Egyébb műszaki paramétereket lásd az építész műszaki leírásban!											

GENERÁL TERVEZŐ:	**SEMMELWEIS EGYETEM, KÚTVÖLGYI KLINIKAI TÖMB**	DÁTUM:
SchM Stúdió Kft. mobil: +36-30-253-9113 e-mail: z.schrammel@gmail.com	**KÓRHÁZ ÉPÜLET ENERGETIKAI KORSZERŰSÍTÉSE** 1125 Budapest, Kútvölgyi út 4. (hrsz.: 10733/6)	2016. május 10.
	HOMLOKZATI ALUMÍNIUM FÜGGÖNYFAL KONSZIGNÁCIÓ	LÉPTÉK: M 1:50
ÉPÍTÉSZ TERVEZŐ: Schrammel Zoltán É1 01-1842 Szelei Gábor É 01-4299	"D" SZÁRNY ÉSZAK-NYUGATI HOMLOKZAT 5. EMELETI FÜGGÖNYFALA	ALAPRAJZI JEL: **KAF-D02**

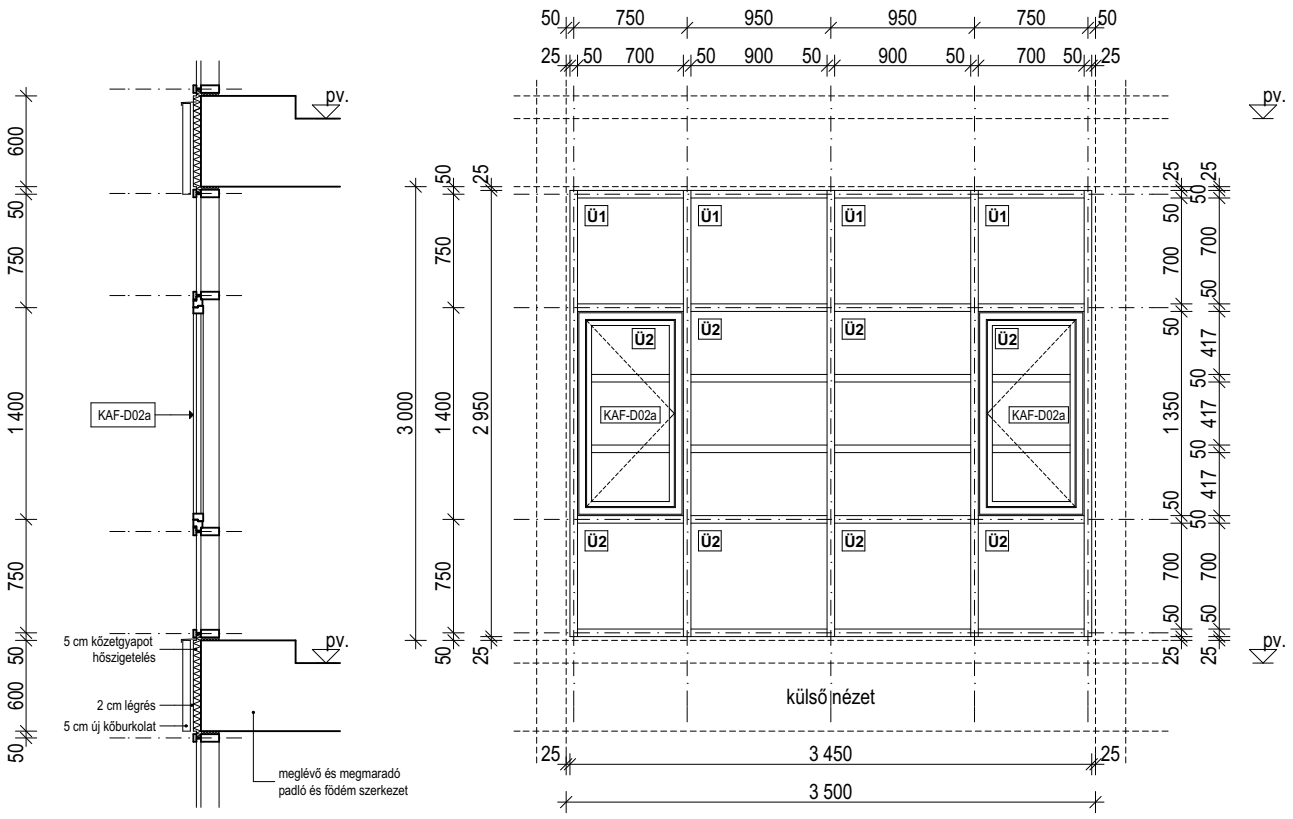

Ü1 **általános üvegezések**
külső: 6 mm SunGuard Super Neutral 70/35 + LOW-E
légrés: 16 mm melegperemes, Ar gáz töltettel
belső: 6 mm Extra Clear float üveg

Ü2 **biztonsági üvegezések**
külső: 6 mm SunGuard Super Neutral 70/35 + LOW-E
légrés: 16 mm melegperemes, Ar gáz töltettel
belső: 6 mm VSG 3.3.2 laminált biztonsági Extra Clear float üveg + LOW-E

NÉVLEGES MÉRET	KAF-A02 jelű függönyfal: 3500 x 3000 mm (tényleges méret: 3450 x 2950 mm), KAF-D01a jelű ablak: 700 x 1350 mm											
MENNYISÉG		pince	alagsor	földszint	1. emelet	2. emelet	3. emelet	4. emelet	5. emelet	6. emelet	7. emelet	összesen
	"A" szárny	- db	- db	- db	- db	- db	- db	- db	- db	- db	- db	- db
	"B" szárny	- db	- db	- db	- db	- db	- db	- db	- db	- db	- db	- db
	"C" szárny	- db	- db	- db	- db	- db	- db	- db	- db	- db	- db	- db
	"D" szárny	- db	- db	- db	- db	- db	- db	- db	3 db	- db	- db	3 db
	összesen	- db	- db	- db	- db	- db	- db	- db	3 db	- db	- db	3 db
NYITÁS IRÁNY	fix függönyfal mezők, meghatározott helyeken befogott 2 db, befelé nyíló, egyszárnyú, nyíló, 1 db balos és 1 db jobbos, ablak (KAF-D02a)											
TÍPUS	SCHÜCO FW 50+ alumínium függönyfal rendszer, meghatározott mezőkben rendszerhez tartozó SCHÜCO AWS 70.HI alumínium nyílászárók											
ELHELYEZÉS MÓDJA	függönyfal: falközben elhelyezve, alul és fölül vasbeton födémekhez rögzítve nyílászárók: előre elkészített, SCHÜCO FW 50+ függönyfal bordái közé építve											
TOK- ÉS SZÁRNYSZERKEZET	függönyfal: látszóbordás, hőhídmentes alumínium profilrendszer (SCHÜCO FW 50+) nyílászáró: hőhídmentes alumínium profilrendszer (SCHÜCO AWS 70.HI)											
FELÜLETKÉPZÉS	kívül és belül gyári felületképzés, porszórt, beégetett festés, kék RAL 5019 capriblau színben											
ÜVEGEZÉS	üvegezés naptényezője 35-38%, g=0.47, T(V)=69%, U_g=1.0 W/m^{2}K, R_W = 33 dB, melegperemes távtartó, az üvegezés rétegrendjét lásd fent!											
ZÁR, VASALAT, KILINCS	típus szerinti nyíló (KAF-DA02a) vasalat, típus szerinti standard kilinccsel (KAF-DA02a), natúr ezüst eloxált színben											
KÖNYÖKLŐ, PÁRKÁNY	kívül: Zn lemez párkány, natúr színben											
FELSŐ CSUKÓ, RWA	-											
TARTOZÉK	középső mezők harmadoló pontjaiban üvegre szerelt 5 cm széles álosztás, a függönyfal szerkezettel azonos színben											
MEGJEGYZÉS	A gyártás megkezdése előtt az összes beépítési méret és darabszám a helyszínen ellenőrizendő! Egyébb műszaki paramétereket lásd az építész műszaki leírásban!											

GENERÁL TERVEZŐ:	**SEMMELWEIS EGYETEM, KÚTVÖLGYI KLINIKAI TÖMB**	DÁTUM:
SchM Stúdió Kft. mobil: +36-30-253-9113 e-mail: z.schrammel@gmail.com	**KÓRHÁZ ÉPÜLET ENERGETIKAI KORSZERŰSÍTÉSE** 1125 Budapest, Kútvölgyi út 4. (hrsz.: 10733/6)	2016. május 10.
	HOMLOKZATI ALUMÍNIUM FÜGGÖNYFAL KONSZIGNÁCIÓ	LÉPTÉK: M 1:50
ÉPÍTÉSZ TERVEZŐ: Schrammel Zoltán É1 01-1842 Szelei Gábor É 01-4299	"D" SZÁRNY ÉSZAK-KELETI HOMLOKZAT, LÉPCSŐHÁZ ALAGSOR ÉS FÖLDSZINT KÖZÖTTI PIHENŐ FÜGGÖNYFALA	ALAPRAJZI JEL: **KAF-D03**

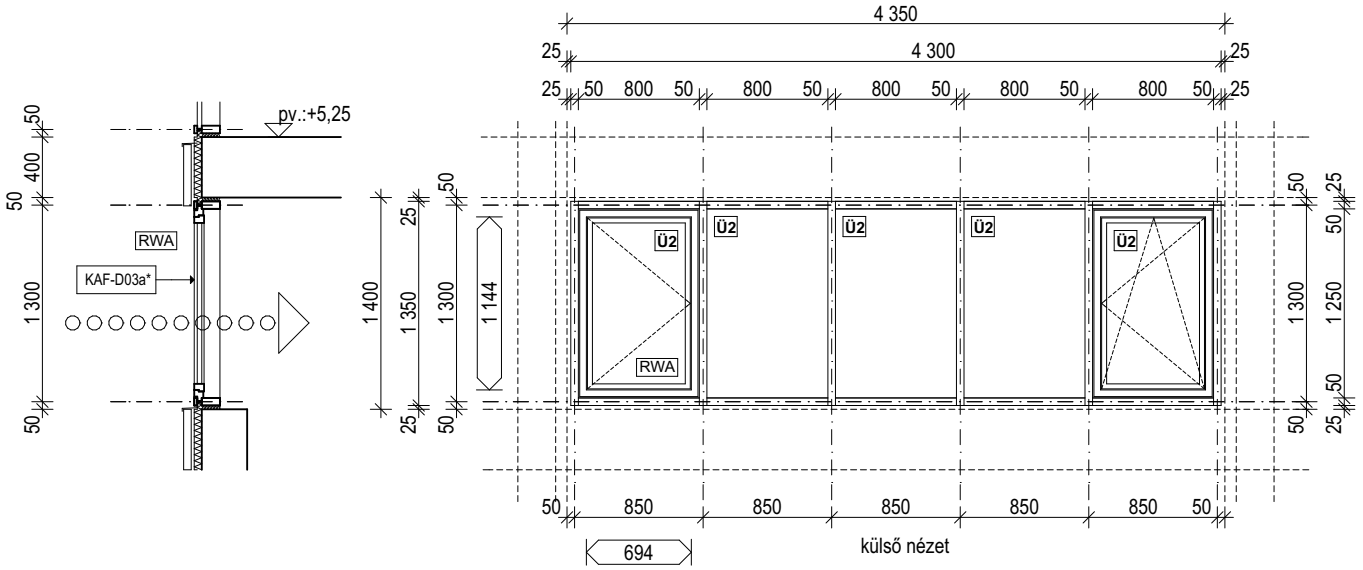

hő- és füstelvezetésnél figyelembe vehető hasznos nyílásméret meghatározása:
A = 0,694 x 1,144 = **0,79 m²**
C_v = 0,65 A_g = 0,65 x 0,79 = **0,51 m²**

Ü2 **biztonsági üvegezések**
külső: 6 mm SunGuard Super Neutral 70/35 + LOW-E
légrés: 16 mm melegperemes, Ar gáz töltettel
belső: 6 mm VSG 3.3.2 laminált biztonsági Extra Clear float üveg + LOW-E

NÉVLEGES MÉRET	KAF-D03 jelű függönyfal: 4350 x 3550 mm (tényleges méret: 4300 x 3500 mm), KAF-D03a és KAF-D03a* jelű ablak: 800 x 1800 mm											
MENNYISÉG		pince	alagsor	földszint	1. emelet	2. emelet	3. emelet	4. emelet	5. emelet	6. emelet	7. emelet	összesen
	"A" szárny	- db	- db	- db	- db	- db	- db	- db	- db	- db	- db	- db
	"B" szárny	- db	- db	- db	- db	- db	- db	- db	- db	- db	- db	- db
	"C" szárny	- db	- db	- db	- db	- db	- db	- db	- db	- db	- db	- db
	"D" szárny	- db	1 db	- db	- db	- db	- db	- db	- db	- db	- db	1 db
	összesen	- db	1 db	- db	- db	- db	- db	- db	- db	- db	- db	1 db
NYITÁS IRÁNY	fix függönyfal mezők, meghatározott helyeken befogott 1 db, befelé nyíló, egyszárnyú, nyíló, jobbos, hő- és füstelvezető ablak (KAF-D03a*) és 1 db befelé nyíló, egyszárnyú, balos, bukó-nyíló ablak (KAF-D03)											
TÍPUS	SCHÜCO FW 50+ alumínium függönyfal rendszer, meghatározott mezőkben rendszerhez tartozó SCHÜCO AWS 70.HI alumínium nyílászárók											
ELHELYEZÉS MÓDJA	függönyfal: falközben elhelyezve, alul és fölül vasbeton födémekhez rögzítve nyílászárók: előre elkészített, SCHÜCO FW 50+ függönyfal bordái közé építve											
TOK- ÉS SZÁRNYSZERKEZET	függönyfal: látszóbordás, hőhídmentes alumínium profilrendszer (SCHÜCO FW 50+) nyílászáró: hőhídmentes alumínium profilrendszer (SCHÜCO AWS 70.HI)											
FELÜLETKÉPZÉS	gyári felületképzés, porszórt, beégetett festés, kék RAL 5019 capriblau színben											
ÜVEGEZÉS	üvegezés naptényezője 35-38%, g=0.47, T(V)=69%, U_g=1.0 W/m²K, R_W = 33 dB, melegperemes távtartó, az üvegezés rétegrendjét lásd fent!											
ZÁR, VASALAT, KILINCS	típus szerinti bukó-nyíló (KAF-D03a) és nyíló (KAF-D03a*) vasalat, típus szerinti standard kilinccsel (KAF-D03a), natúr ezüst eloxált színben											
KÖNYÖKLŐ, PÁRKÁNY	kívül: Zn lemez párkány, natúr színben											
FELSŐ CSUKÓ, RWA	a KAF-D03a* jelű nyílászáró friss levegő bevezetésre szolgál, Simon RWA EA-L-500/300-02 24V DC lineáris motorral (fordított kontaktussal) és ZVE-UNI reteszelő motorral, nyitásszög kb. 90°, EV1 alumínium-eloxált színben											
TARTOZÉK	-											
MEGJEGYZÉS	A gyártás megkezdése előtt az összes beépítési méret és darabszám a helyszínen ellenőrizendő! Egyébb műszaki paramétereket lásd az építész műszaki leírásban!											

GENERÁL TERVEZŐ:	**SEMMELWEIS EGYETEM, KÚTVÖLGYI KLINIKAI TÖMB**	DÁTUM:
SchM Stúdió Kft. mobil: +36-30-253-9113 e-mail: z.schrammel@gmail.com	**KÓRHÁZ ÉPÜLET ENERGETIKAI KORSZERŰSÍTÉSE** 1125 Budapest, Kútvölgyi út 4. (hrsz.: 10733/6)	2016. május 10.
	HOMLOKZATI ALUMÍNIUM FÜGGÖNYFAL KONSZIGNÁCIÓ	LÉPTÉK: M 1:50
ÉPÍTÉSZ TERVEZŐ: Schrammel Zoltán É1 01-1842 Szelei Gábor É 01-4299	"D" SZÁRNY ÉSZAK-KELETI HOMLOKZAT, LÉPCSŐHÁZ FÖLDSZINT ÉS 1. EMELET KÖZÖTTI PIHENŐ FÜGGÖNYFALA	ALAPRAJZI JEL: **KAF-D04**

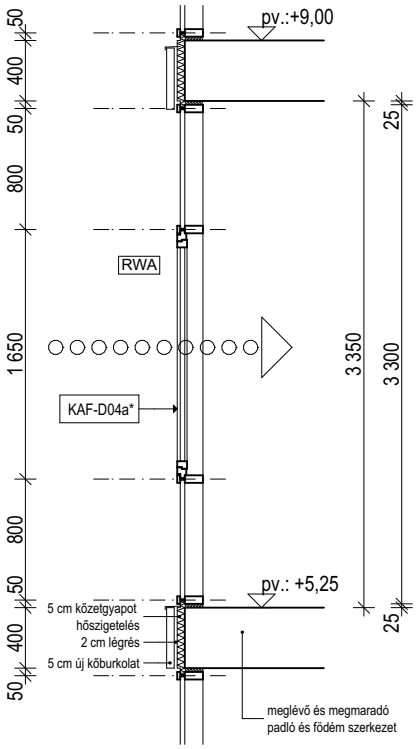

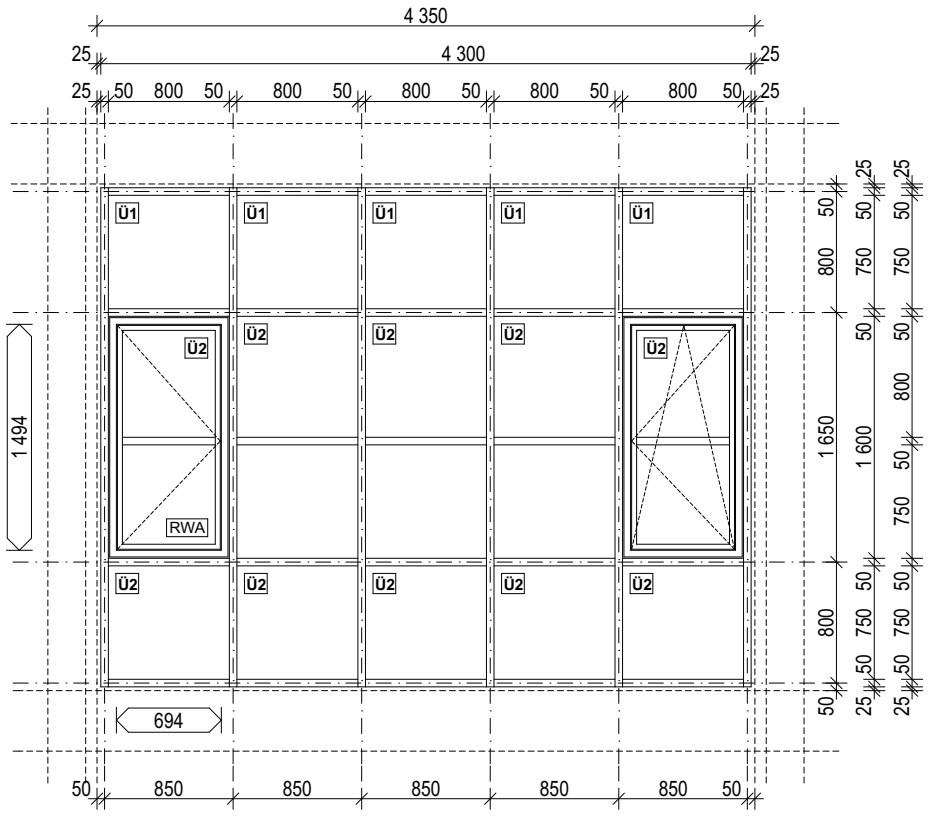

külső nézet

hő- és füstelvezetésnél figyelembe vehető hasznos nyílásméret meghatározása:
A = 0,694 x 1,494 = **1,04 m²**
C_v = 0,65 A_g = 0,65 x 1,04 = **0,68 m²**

Ü1 **általános üvegezések**
külső: 6 mm SunGuard Super Neutral 70/35 + LOW-E
légrés: 16 mm melegperemes, Ar gáz töltettel
belső: 6 mm Extra Clear float üveg

Ü2 **biztonsági üvegezések**
külső: 6 mm SunGuard Super Neutral 70/35 + LOW-E
légrés: 16 mm melegperemes, Ar gáz töltettel
belső: 6 mm VSG 3.3.2 laminált biztonsági Extra Clear float üveg + LOW-E

NÉVLEGES MÉRET	KAF-D04 jelű függönyfal: 4350 x 3350 mm (tényleges méret: 4300 x 3300 mm), KAF-D04a és KAF-D04a* jelű ablak: 800 x 1600 mm											
MENNYISÉG		pince	alagsor	földszint	1. emelet	2. emelet	3. emelet	4. emelet	5. emelet	6. emelet	7. emelet	összesen
	"A" szárny	- db	- db	- db	- db	- db	- db	- db	- db	- db	- db	- db
	"B" szárny	- db	- db	- db	- db	- db	- db	- db	- db	- db	- db	- db
	"C" szárny	- db	- db	- db	- db	- db	- db	- db	- db	- db	- db	- db
	"D" szárny	- db	- db	1 db	- db	- db	- db	- db	- db	- db	- db	1 db
	összesen	- db	- db	1 db	- db	- db	- db	- db	- db	- db	- db	1 db
NYITÁS IRÁNY	fix függönyfal mezők, meghatározott helyeken befogott 1 db, befelé nyíló, egyszárnyú, nyíló, jobbos, hő- és füstelvezető ablak (KAF-D04a*) és 1 db befelé nyíló, egyszárnyú, balos, bukó-nyíló ablak (KAF-D04a)											
TÍPUS	SCHÜCO FW 50+ alumínium függönyfal rendszer, meghatározott mezőkben rendszerhez tartozó SCHÜCO AWS 70.HI alumínium nyílászárók											
ELHELYEZÉS MÓDJA	függönyfal: falközben elhelyezve, alul és fölül vasbeton födémekhez rögzítve nyílászárók: előre elkészített, SCHÜCO FW 50+ függönyfal bordái közé építve											
TOK- ÉS SZÁRNYSZERKEZET	függönyfal: látszóbordás, hőhídmentes alumínium profilrendszer (SCHÜCO FW 50+) nyílászáró: hőhídmentes alumínium profilrendszer (SCHÜCO AWS 70.HI)											
FELÜLETKÉPZÉS	gyári felületképzés, porszórt, beégetett festés, kék RAL 5019 capriblau színben											
ÜVEGEZÉS	üvegezés naptényezője 35-38%, g=0.47, T(V)=69%, U_g=1.0 W/m²K, R_W = 33 dB, melegperemes távtartó, az üvegezés rétegrendjét lásd fent!											
ZÁR, VASALAT, KILINCS	típus szerinti bukó-nyíló (KAF-D04a) és nyíló (KAF-D04a*) vasalat, típus szerinti standard kilinccsel (KAF-D04a), natúr ezüst eloxált színben											
KÖNYÖKLŐ, PÁRKÁNY	kívül: Zn lemez párkány, natúr színben											
FELSŐ CSUKÓ, RWA	a KAF-D04a* jelű nyílászáró friss levegő bevezetésre szolgál, Simon RWA EA-L-500/300-02 24V DC lineáris motorral (fordított kontaktussal) és ZVE-UNI reteszelő motorral, nyitásszög kb. 90°, EV1 alumínium-eloxált színben											
TARTOZÉK	középső mezőkben üvegre szerelt 5 cm széles álosztás, a függönyfal szerkezettel azonos színben											
MEGJEGYZÉS	A gyártás megkezdése előtt az összes beépítési méret és darabszám a helyszínen ellenőrizendő! Egyébb műszaki paramétereket lásd az építész műszaki leírásban!											

GENERÁL TERVEZŐ:	**SEMMELWEIS EGYETEM, KÚTVÖLGYI KLINIKAI TÖMB**	DÁTUM:
SchM Stúdió Kft. mobil: +36-30-253-9113 e-mail: z.schrammel@gmail.com	**KÓRHÁZ ÉPÜLET ENERGETIKAI KORSZERŰSÍTÉSE** 1125 Budapest, Kútvölgyi út 4. (hrsz.: 10733/6)	2016. május 10.
	HOMLOKZATI ALUMÍNIUM FÜGGÖNYFAL KONSZIGNÁCIÓ	LÉPTÉK: M 1:50
ÉPÍTÉSZ TERVEZŐ: Schrammel Zoltán É1 01-1842 Szelei Gábor É 01-4299	"D" SZÁRNY ÉSZAK-KELETI HOMLOKZAT, LÉPCSŐHÁZ 1-2. EMELET KÖZÖTTI PIHENŐ FÜGGÖNYFALA	ALAPRAJZI JEL: **KAF-D05**

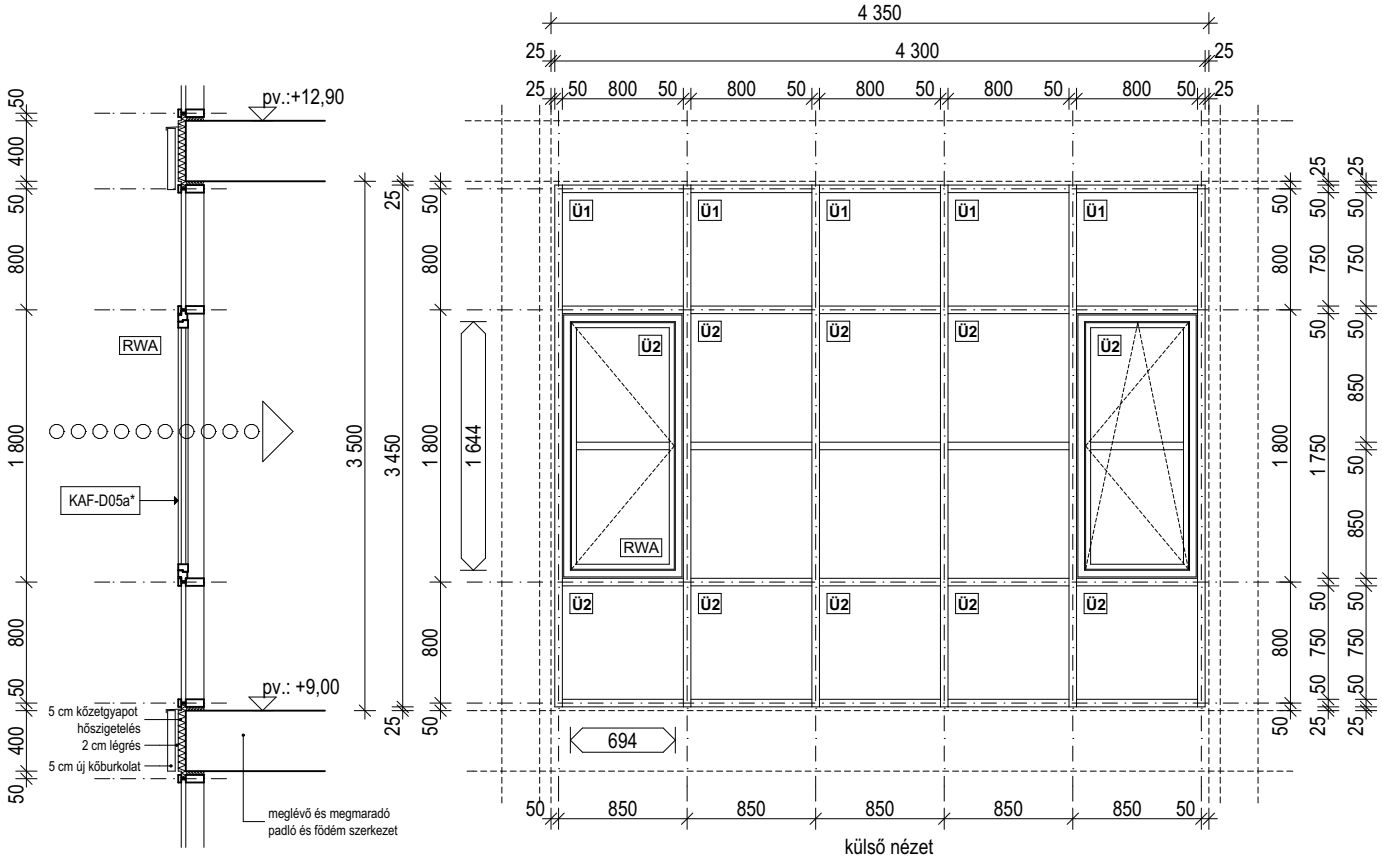

hő- és füstelvezetésnél figyelembe vehető hasznos nyílásméret meghatározása:
A = 0,694 x 1,644 = **1,14 m²**
C_v = 0,65 A_g = 0,65 x 1,14 = **0,74 m²**

Ü1 **általános üvegezések**
külső: 6 mm SunGuard Super Neutral 70/35 + LOW-E
légrés: 16 mm melegperemes, Ar gáz töltettel
belső: 6 mm Extra Clear float üveg

Ü2 **biztonsági üvegezések**
külső: 6 mm SunGuard Super Neutral 70/35 + LOW-E
légrés: 16 mm melegperemes, Ar gáz töltettel
belső: 6 mm VSG 3.3.2 laminált biztonsági Extra Clear float üveg + LOW-E

NÉVLEGES MÉRET	KAF-D05 jelű függönyfal: 4350 x 3500 mm (tényleges méret: 4300 x 3450 mm), KAF-D05a és KAF-D05a* jelű ablak: 800 x 1750 mm

MENNYISÉG		pince	alagsor	földszint	1. emelet	2. emelet	3. emelet	4. emelet	5. emelet	6. emelet	7. emelet	összesen
	"A" szárny	- db	- db	- db	- db	- db	- db	- db	- db	- db	- db	- db
	"B" szárny	- db	- db	- db	- db	- db	- db	- db	- db	- db	- db	- db
	"C" szárny	- db	- db	- db	- db	- db	- db	- db	- db	- db	- db	- db
	"D" szárny	- db	- db	- db	1 db	- db	- db	- db	- db	- db	- db	1 db
	összesen	- db	- db	- db	1 db	- db	- db	- db	- db	- db	- db	1 db

NYITÁS IRÁNY	fix függönyfal mezők, meghatározott helyeken befogott 1 db, befelé nyíló, egyszárnyú, nyíló, jobbos, hő- és füstelvezető ablak (KAF-D05a*) és 1 db befelé nyíló, egyszárnyú, balos, bukó-nyíló ablak (KAF-D05a)
TÍPUS	SCHÜCO FW 50+ alumínium függönyfal rendszer, meghatározott mezőkben rendszerhez tartozó SCHÜCO AWS 70.HI alumínium nyílászárók
ELHELYEZÉS MÓDJA	függönyfal: falközben elhelyezve, alul és fölül vasbeton födémekhez rögzítve nyílászárók: előre elkészített, SCHÜCO FW 50+ függönyfal bordái közé építve
TOK- ÉS SZÁRNYSZERKEZET	függönyfal: látszóbordás, hőhídmentes alumínium profilrendszer (SCHÜCO FW 50+) nyílászáró: hőhídmentes alumínium profilrendszer (SCHÜCO AWS 70.HI)
FELÜLETKÉPZÉS	gyári felületképzés, porszórt, beégetett festés, kék RAL 5019 capriblau színben
ÜVEGEZÉS	üvegezés naptényezője 35-38%, g=0.47, T(V)=69%, U_g=1.0 W/m²K, R_W = 33 dB, melegperemes távtartó, az üvegezés rétegrendjét lásd fent!
ZÁR, VASALAT, KILINCS	típus szerinti bukó-nyíló (KAF-D05a) és nyíló (KAF-D05a*) vasalat, típus szerinti standard kilinccsel (KAF-D05a), natúr ezüst eloxált színben
KÖNYÖKLŐ, PÁRKÁNY	kívül: Zn lemez párkány, natúr színben
FELSŐ CSUKÓ, RWA	a KAF-D05a* jelű nyílászáró friss levegő bevezetésre szolgál, Simon RWA EA-L-500/300-02 24V DC lineáris motorral (fordított kontaktussal) és ZVE-UNI reteszelő motorral, nyitásszög kb. 90°, EV1 alumínium-eloxált színben
TARTOZÉK	középső mezőkben üvegre szerelt 5 cm széles álosztás, a függönyfal szerkezettel azonos színben
MEGJEGYZÉS	A gyártás megkezdése előtt az összes beépítési méret és darabszám a helyszínen ellenőrizendő! Egyébb műszaki paramétereket lásd az építész műszaki leírásban!

GENERÁL TERVEZŐ:	**SEMMELWEIS EGYETEM, KÚTVÖLGYI KLINIKAI TÖMB**	DÁTUM:
SchM Stúdió Kft. mobil: +36-30-253-9113 e-mail: z.schrammel@gmail.com	**KÓRHÁZ ÉPÜLET ENERGETIKAI KORSZERŰSÍTÉSE** 1125 Budapest, Kútvölgyi út 4. (hrsz.: 10733/6)	2016. május 10.
	HOMLOKZATI ALUMÍNIUM FÜGGÖNYFAL KONSZIGNÁCIÓ	LÉPTÉK: M 1:50
ÉPÍTÉSZ TERVEZŐ: Schrammel Zoltán É1 01-1842 Szelei Gábor É 01-4299	"D" SZÁRNY ÉSZAK-KELETI HOMLOKZAT, LÉPCSŐHÁZ 2-3. EMELET KÖZÖTTI PIHENŐ FÜGGÖNYFALA	ALAPRAJZI JEL: **KAF-D06**

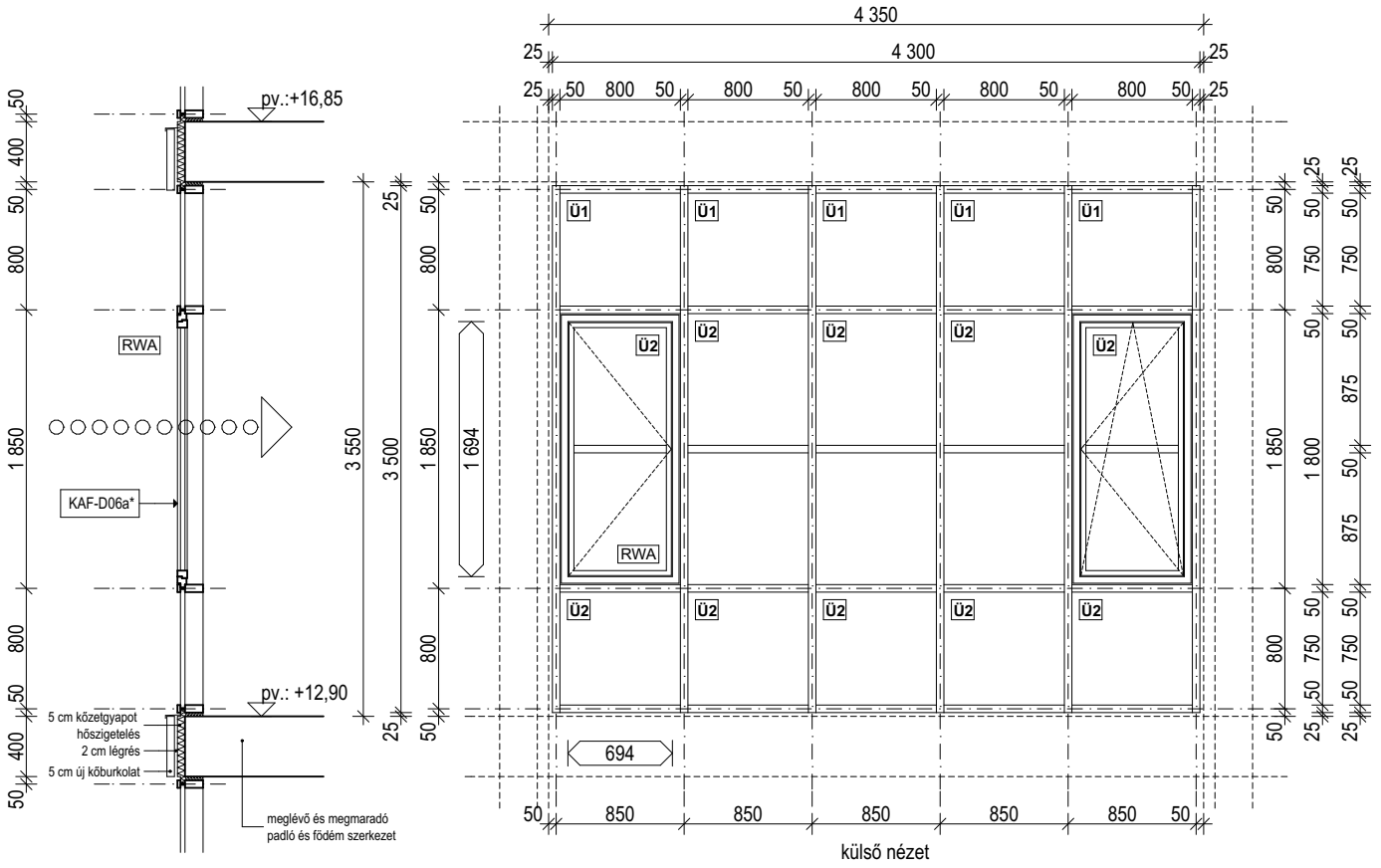

hő- és füstelvezetésnél figyelembe vehető hasznos nyílásméret meghatározása:
A = 0,694 x 1,694 = **1,17 m²**
C_v = 0,65 A_g = 0,65 x 1,17 = **0,76 m²**

Ü1 **általános üvegezések**
külső: 6 mm SunGuard Super Neutral 70/35 + LOW-E
légrés: 16 mm melegperemes, Ar gáz töltettel
belső: 6 mm Extra Clear float üveg

Ü2 **biztonsági üvegezések**
külső: 6 mm SunGuard Super Neutral 70/35 + LOW-E
légrés: 16 mm melegperemes, Ar gáz töltettel
belső: 6 mm VSG 3.3.2 laminált biztonsági Extra Clear float üveg + LOW-E

NÉVLEGES MÉRET	KAF-D06 jelű függönyfal: 4350 x 3550 mm (tényleges méret: 4300 x 3500 mm), KAF-D06a és KAF-D06a* jelű ablak: 800 x 1800 mm											
MENNYISÉG		pince	alagsor	földszint	1. emelet	2. emelet	3. emelet	4. emelet	5. emelet	6. emelet	7. emelet	összesen
	"A" szárny	- db	- db	- db	- db	- db	- db	- db	- db	- db	- db	- db
	"B" szárny	- db	- db	- db	- db	- db	- db	- db	- db	- db	- db	- db
	"C" szárny	- db	- db	- db	- db	- db	- db	- db	- db	- db	- db	- db
	"D" szárny	- db	- db	- db	- db	1 db	- db	- db	- db	- db	- db	1 db
	összesen	- db	- db	- db	- db	1 db	- db	- db	- db	- db	- db	1 db
NYITÁS IRÁNY	fix függönyfal mezők, meghatározott helyeken befogott 1 db, befelé nyíló, egyszárnyú, nyíló, jobbos, hő- és füstelvezető ablak (KAF-D06a*) és 1 db befelé nyíló, egyszárnyú, balos, bukó-nyíló ablak (KAF-D06a)											
TÍPUS	SCHÜCO FW 50+ alumínium függönyfal rendszer, meghatározott mezőkben rendszerhez tartozó SCHÜCO AWS 70.HI alumínium nyílászárók											
ELHELYEZÉS MÓDJA	függönyfal: falközben elhelyezve, alul és fölül vasbeton födémekhez rögzítve nyílászárók: előre elkészített, SCHÜCO FW 50+ függönyfal bordái közé építve											
TOK- ÉS SZÁRNYSZERKEZET	függönyfal: látszóbordás, hőhídmentes alumínium profilrendszer (SCHÜCO FW 50+) nyílászáró: hőhídmentes alumínium profilrendszer (SCHÜCO AWS 70.HI)											
FELÜLETKÉPZÉS	gyári felületképzés, porszórt, beégetett festés, kék RAL 5019 capriblau színben											
ÜVEGEZÉS	üvegezés naptényezője 35-38%, g=0.47, T(V)=69%, U_g=1.0 W/m²K, R_W = 33 dB, melegperemes távtartó, az üvegezés rétegrendjét lásd fent!											
ZÁR, VASALAT, KILINCS	típus szerinti bukó-nyíló (KAF-D06a) és nyíló (KAF-D06a*) vasalat, típus szerinti standard kilinccsel (KAF-D06a), natúr ezüst eloxált színben											
KÖNYÖKLŐ, PÁRKÁNY	kívül: Zn lemez párkány, natúr színben											
FELSŐ CSUKÓ, RWA	a KAF-D06a* jelű nyílászáró friss levegő bevezetésre szolgál, Simon RWA EA-L-500/300-02 24V DC lineáris motorral (fordított kontaktussal) és ZVE-UNI reteszelő motorral, nyitásszög kb. 90°, EV1 alumínium-eloxált színben											
TARTOZÉK	középső mezőkben üvegre szerelt 5 cm széles álosztás, a függönyfal szerkezettel azonos színben											
MEGJEGYZÉS	A gyártás megkezdése előtt az összes beépítési méret és darabszám a helyszínen ellenőrizendő! Egyébb műszaki paramétereket lásd az építész műszaki leírásban!											

GENERÁL TERVEZŐ:	**SEMMELWEIS EGYETEM, KÚTVÖLGYI KLINIKAI TÖMB**	DÁTUM:
SchM Stúdió Kft. mobil: +36-30-253-9113 e-mail: z.schrammel@gmail.com	**KÓRHÁZ ÉPÜLET ENERGETIKAI KORSZERŰSÍTÉSE** 1125 Budapest, Kútvölgyi út 4. (hrsz.: 10733/6)	2016. május 10.
	HOMLOKZATI ALUMÍNIUM FÜGGÖNYFAL KONSZIGNÁCIÓ	LÉPTÉK: M 1:50
ÉPÍTÉSZ TERVEZŐ: Schrammel Zoltán É1 01-1842 Szelei Gábor É 01-4299	"D" SZÁRNY ÉSZAK-KELETI HOMLOKZAT, LÉPCSŐHÁZ 3-4. EMELET KÖZÖTTI PIHENŐ FÜGGÖNYFALA	ALAPRAJZI JEL: **KAF-D07**

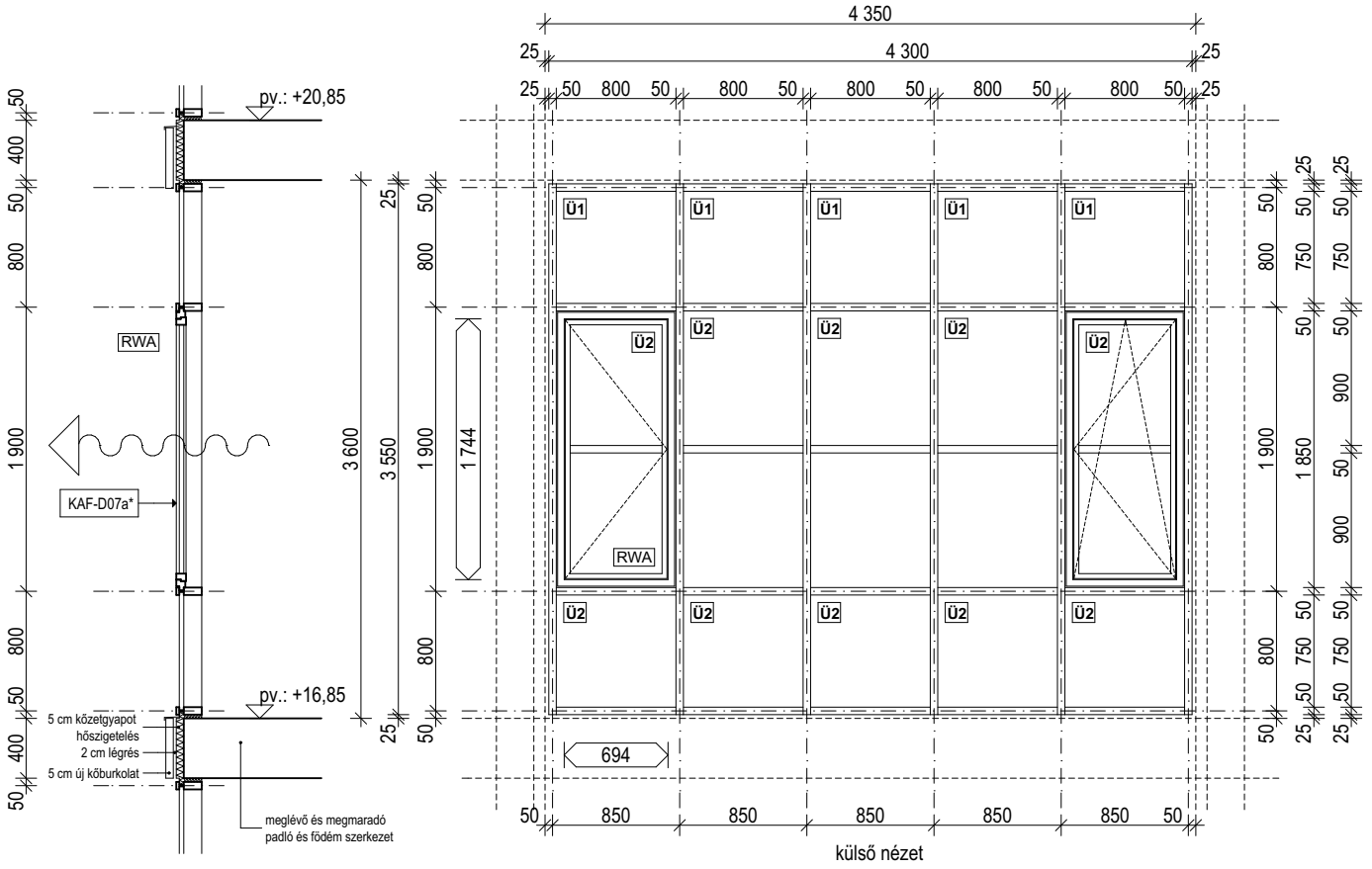

hő- és füstelvezetésnél figyelembe vehető hasznos nyílásméret meghatározása:
A = 0,694 x 1,744 = **1,21 m²**
C_v = 0,65 A_g = 0,65 x 1,21 = **0,79 m²**

Ü1 **általános üvegezések**
külső: 6 mm SunGuard Super Neutral 70/35 + LOW-E
légrés: 16 mm melegperemes, Ar gáz töltettel
belső: 6 mm Extra Clear float üveg

Ü2 **biztonsági üvegezések**
külső: 6 mm SunGuard Super Neutral 70/35 + LOW-E
légrés: 16 mm melegperemes, Ar gáz töltettel
belső: 6 mm VSG 3.3.2 laminált biztonsági Extra Clear float üveg + LOW-E

NÉVLEGES MÉRET	KAF-D07 jelű függönyfal: 4350 x 3600 mm (tényleges méret: 4300 x 3550 mm), KAF-D07a és KAF-D07a* jelű ablak: 800 x 1850mm											
MENNYISÉG		pince	alagsor	földszint	1. emelet	2. emelet	3. emelet	4. emelet	5. emelet	6. emelet	7. emelet	összesen
	"A" szárny	- db	- db	- db	- db	- db	- db	- db	- db	- db	- db	- db
	"B" szárny	- db	- db	- db	- db	- db	- db	- db	- db	- db	- db	- db
	"C" szárny	- db	- db	- db	- db	- db	- db	- db	- db	- db	- db	- db
	"D" szárny	- db	- db	- db	- db	- db	1 db	- db	- db	- db	- db	1 db
	összesen	- db	- db	- db	- db	- db	1 db	- db	- db	- db	- db	1 db
NYITÁS IRÁNY	fix függönyfal mezők, meghatározott helyeken befogott 1 db, befelé nyíló, egyszárnyú, nyíló, jobbos, hő- és füstelvezető ablak (KAF-D07a*) és 1 db befelé nyíló, egyszárnyú, balos, bukó-nyíló ablak (KAF-D07a)											
TÍPUS	SCHÜCO FW 50+ alumínium függönyfal rendszer, meghatározott mezőkben rendszerhez tartozó SCHÜCO AWS 70.HI alumínium nyílászárók											
ELHELYEZÉS MÓDJA	függönyfal: falközben elhelyezve, alul és fölül vasbeton födémekhez rögzítve nyílászárók: előre elkészített, SCHÜCO FW 50+ függönyfal bordái közé építve											
TOK- ÉS SZÁRNYSZERKEZET	függönyfal: látszóbordás, hőhídmentes alumínium profilrendszer (SCHÜCO FW 50+) nyílászáró: hőhídmentes alumínium profilrendszer (SCHÜCO AWS 70.HI)											
FELÜLETKÉPZÉS	gyári felületképzés, porszórt, beégetett festés, kék RAL 5019 capriblau színben											
ÜVEGEZÉS	üvegezés naptényezője 35-38%, g=0.47, T(V)=69%, U_g=1.0 W/m²K, R_W = 33 dB, melegperemes távtartó, az üvegezés rétegrendjét lásd fent!											
ZÁR, VASALAT, KILINCS	típus szerinti bukó-nyíló (KAF-D07a) és nyíló (KAF-D07a*) vasalat, típus szerinti standard kilinccsel (KAF-D07a), natúr ezüst eloxált színben											
KÖNYÖKLŐ, PÁRKÁNY	kívül: Zn lemez párkány, natúr színben											
FELSŐ CSUKÓ, RWA	a KAF-D07a* jelű nyílászáró hő- és füst elvezetésre szolgál, Simon RWA EA-L-500/300-02 24V DC lineáris motorral (fordított kontaktussal) és ZVE-UNI reteszelő motorral, nyitásszög kb. 90°, EV1 alumínium-eloxált színben											
TARTOZÉK	középső mezőkben üvegre szerelt 5 cm széles álosztás, a függönyfal szerkezettel azonos színben											
MEGJEGYZÉS	A gyártás megkezdése előtt az összes beépítési méret és darabszám a helyszínen ellenőrizendő! Egyébb műszaki paramétereket lásd az építész műszaki leírásban!											

GENERÁL TERVEZŐ: SchM Stúdió Kft. mobil: +36-30-253-9113 e-mail: z.schrammel@gmail.com	**SEMMELWEIS EGYETEM, KÚTVÖLGYI KLINIKAI TÖMB** **KÓRHÁZ ÉPÜLET ENERGETIKAI KORSZERŰSÍTÉSE** 1125 Budapest, Kútvölgyi út 4. (hrsz.: 10733/6)	DÁTUM: 2016. május 10.
	HOMLOKZATI ALUMÍNIUM FÜGGÖNYFAL KONSZIGNÁCIÓ	LÉPTÉK: M 1:50
ÉPÍTÉSZ TERVEZŐ: Schrammel Zoltán É1 01-1842 Szelei Gábor É 01-4299	"D" SZÁRNY ÉSZAK-KELETI HOMLOKZAT, LÉPCSŐHÁZ 4-5. ÉS 6-7. EMELET KÖZÖTTI PIHENŐ FÜGGÖNYFALA	ALAPRAJZI JEL: **KAF-D08**

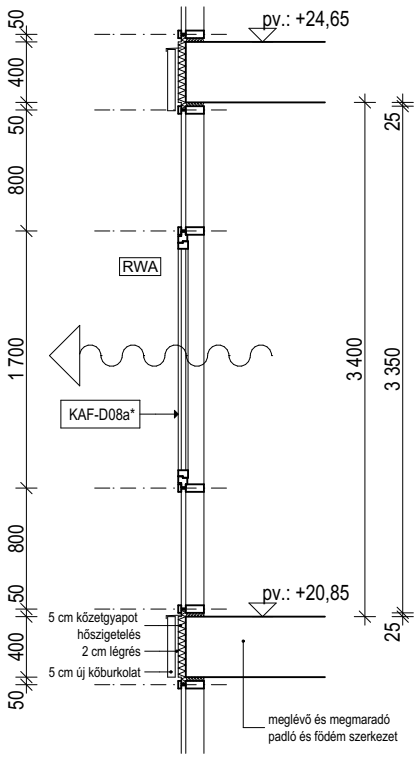

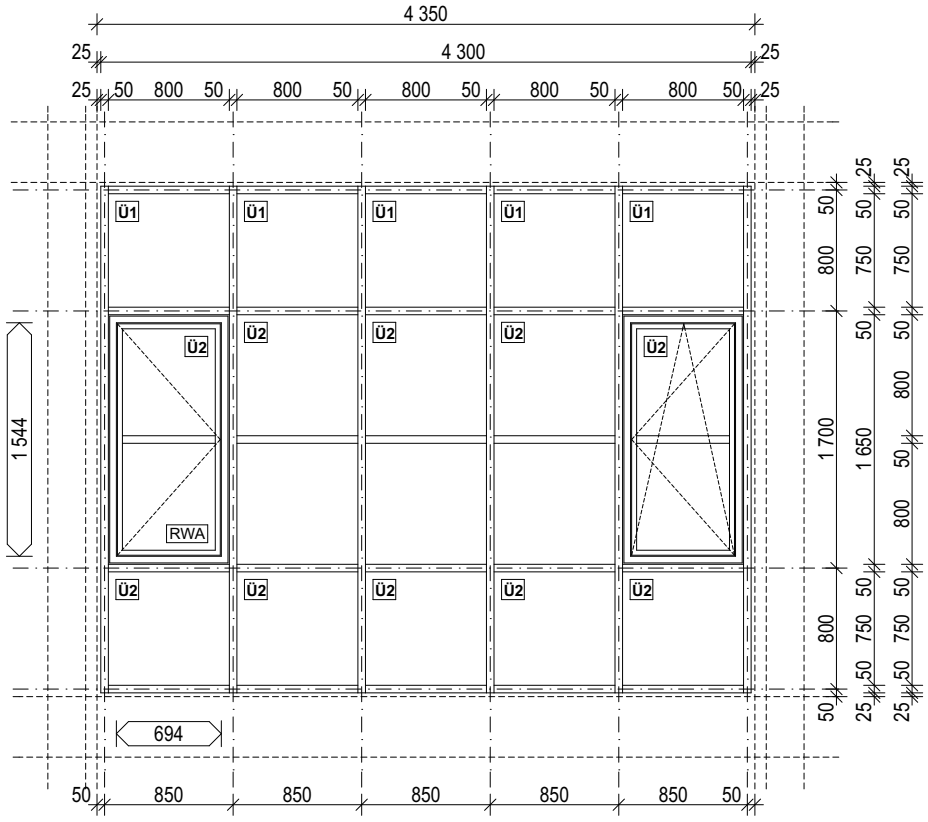

külső nézet

hő- és füstelvezetésnél figyelembe vehető hasznos nyílásméret meghatározása:
A = 0,694 x 1,544 = **1,07 m²**
C_v = 0,65 A_g = 0,65 x 1,07 = **0,70 m²**

Ü1 **általános üvegezések**
külső: 6 mm SunGuard Super Neutral 70/35 + LOW-E
légrés: 16 mm melegperemes, Ar gáz töltettel
belső: 6 mm Extra Clear float üveg

Ü2 **biztonsági üvegezések**
külső: 6 mm SunGuard Super Neutral 70/35 + LOW-E
légrés: 16 mm melegperemes, Ar gáz töltettel
belső: 6 mm VSG 3.3.2 laminált biztonsági Extra Clear float üveg + LOW-E

NÉVLEGES MÉRET	KAF-D08 jelű függönyfal: 4350 x 3400 mm (tényleges méret: 4300 x 3350 mm), KAF-D08a és KAF-D08a* jelű ablak: 800 x 1650mm											
MENNYISÉG		pince	alagsor	földszint	1. emelet	2. emelet	3. emelet	4. emelet	5. emelet	6. emelet	7. emelet	összesen
	"A" szárny	- db	- db	- db	- db	- db	- db	- db	- db	- db	- db	- db
	"B" szárny	- db	- db	- db	- db	- db	- db	- db	- db	- db	- db	- db
	"C" szárny	- db	- db	- db	- db	- db	- db	- db	- db	- db	- db	- db
	"D" szárny	- db	- db	- db	- db	- db	- db	1 db	- db	1 db	- db	2 db
	összesen	- db	- db	- db	- db	- db	- db	1 db	- db	1 db	- db	2 db
NYITÁS IRÁNY	fix függönyfal mezők, meghatározott helyeken befogott 1 db, befelé nyíló, egyszárnyú, nyíló, jobbos, hő- és füstelvezető ablak (KAF-D08a*) és 1 db befelé nyíló, egyszárnyú, balos, bukó-nyíló ablak (KAF-D08a)											
TÍPUS	SCHÜCO FW 50+ alumínium függönyfal rendszer, meghatározott mezőkben rendszerhez tartozó SCHÜCO AWS 70.HI alumínium nyílászárók											
ELHELYEZÉS MÓDJA	függönyfal: falközben elhelyezve, alul és fölül vasbeton födémekhez rögzítve nyílászárók: előre elkészített, SCHÜCO FW 50+ függönyfal bordái közé építve											
TOK- ÉS SZÁRNYSZERKEZET	függönyfal: látszóbordás, hőhídmentes alumínium profilrendszer (SCHÜCO FW 50+) nyílászáró: hőhídmentes alumínium profilrendszer (SCHÜCO AWS 70.HI)											
FELÜLETKÉPZÉS	gyári felületképzés, porszórt, beégetett festés, kék RAL 5019 capriblau színben											
ÜVEGEZÉS	üvegezés naptényezője 35-38%, g=0.47, T(V)=69%, U_g=1.0 W/m²K, R_W = 33 dB, melegperemes távtartó, az üvegezés rétegrendjét lásd fent!											
ZÁR, VASALAT, KILINCS	típus szerinti bukó-nyíló (KAF-D08a) és nyíló (KAF-D08a*) vasalat, típus szerinti standard kilinccsel (KAF-D08a), natúr ezüst eloxált színben											
KÖNYÖKLŐ, PÁRKÁNY	kívül: Zn lemez párkány, natúr színben											
FELSŐ CSUKÓ, RWA	a KAF-D08a* jelű nyílászáró hő- és füst elvezetésre szolgál, Simon RWA EA-L-500/300-02 24V DC lineáris motorral (fordított kontaktussal) és ZVE-UNI reteszelő motorral, nyitásszög kb. 90°, EV1 alumínium-eloxált színben											
TARTOZÉK	középső mezőkben üvegre szerelt 5 cm széles álosztás, a függönyfal szerkezettel azonos színben											
MEGJEGYZÉS	A gyártás megkezdése előtt az összes beépítési méret és darabszám a helyszínen ellenőrizendő! Egyébb műszaki paramétereket lásd az építész műszaki leírásban!											

GENERÁL TERVEZŐ:	**SEMMELWEIS EGYETEM, KÚTVÖLGYI KLINIKAI TÖMB**	DÁTUM:
SchM Stúdió Kft. mobil: +36-30-253-9113 e-mail: z.schrammel@gmail.com	**KÓRHÁZ ÉPÜLET ENERGETIKAI KORSZERŰSÍTÉSE** 1125 Budapest, Kútvölgyi út 4. (hrsz.: 10733/6)	2016. május 10.
	HOMLOKZATI ALUMÍNIUM FÜGGÖNYFAL KONSZIGNÁCIÓ	LÉPTÉK: M 1:50
ÉPÍTÉSZ TERVEZŐ: Schrammel Zoltán É1 01-1842 Szelei Gábor É 01-4299	"D" SZÁRNY ÉSZAK-KELETI HOMLOKZAT, LÉPCSŐHÁZ 5-6. EMELET KÖZÖTTI PIHENŐ FÜGGÖNYFALA	ALAPRAJZI JEL: **KAF-D09**

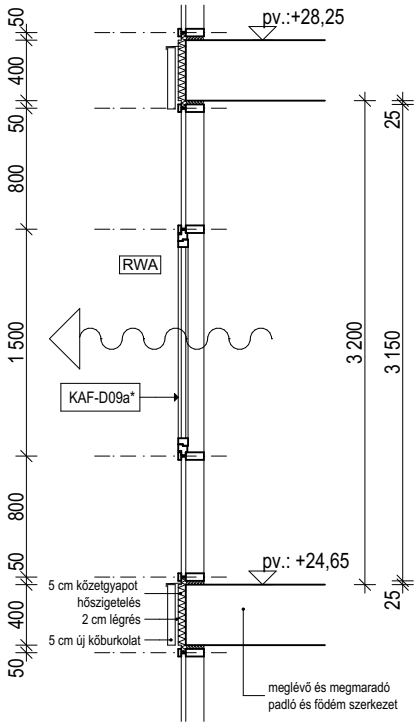

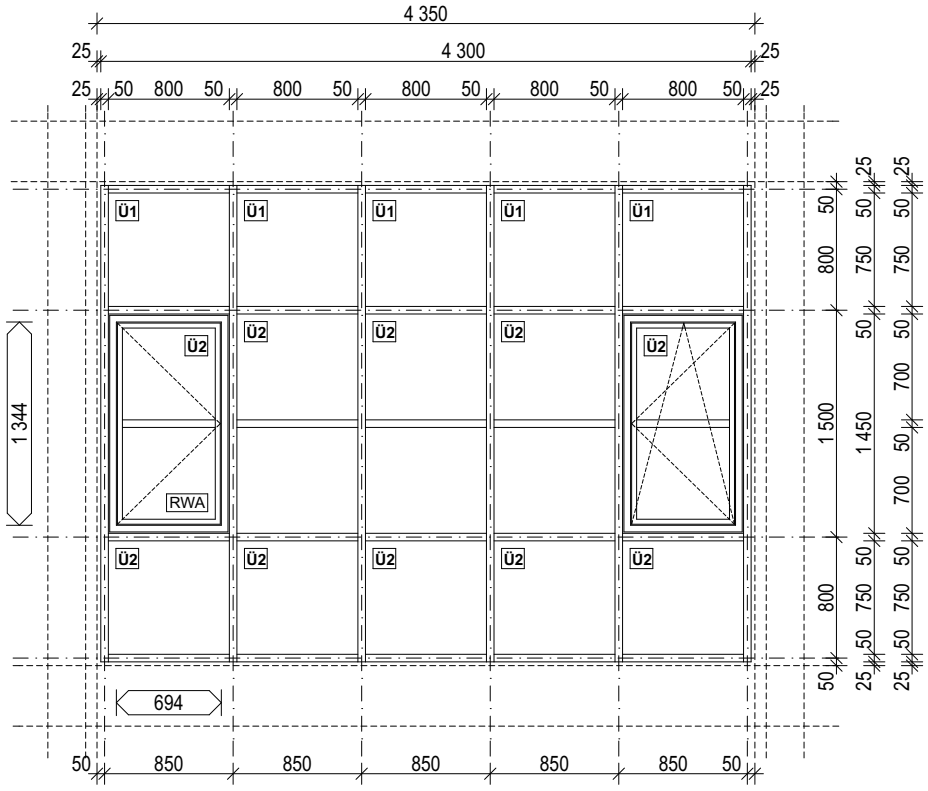

külső nézet

hő- és füstelvezetésnél figyelembe vehető hasznos nyílásméret meghatározása:
A = 0,694 x 1,344 = **0,93 m²**
C_v = 0,65 A_g = 0,65 x 0,93 = **0,60 m²**

Ü1 **általános üvegezések**
külső: 6 mm SunGuard Super Neutral 70/35 + LOW-E
légrés: 16 mm melegperemes, Ar gáz töltettel
belső: 6 mm Extra Clear float üveg

Ü2 **biztonsági üvegezések**
külső: 6 mm SunGuard Super Neutral 70/35 + LOW-E
légrés: 16 mm melegperemes, Ar gáz töltettel
belső: 6 mm VSG 3.3.2 laminált biztonsági Extra Clear float üveg + LOW-E

NÉVLEGES MÉRET	KAF-D09 jelű függönyfal: 4350 x 3200 mm (tényleges méret: 4300 x 3150 mm), KAF-D09a és KAF-D09a* jelű ablak: 800 x 1450mm											
MENNYISÉG		pince	alagsor	földszint	1. emelet	2. emelet	3. emelet	4. emelet	5. emelet	6. emelet	7. emelet	összesen
	"A" szárny	- db	- db	- db	- db	- db	- db	- db	- db	- db	- db	- db
	"B" szárny	- db	- db	- db	- db	- db	- db	- db	- db	- db	- db	- db
	"C" szárny	- db	- db	- db	- db	- db	- db	- db	- db	- db	- db	- db
	"D" szárny	- db	- db	- db	- db	- db	- db	- db	1 db	- db	- db	1 db
	összesen	- db	- db	- db	- db	- db	- db	- db	1 db	- db	- db	1 db
NYITÁS IRÁNY	fix függönyfal mezők, meghatározott helyeken befogott 1 db, befelé nyíló, egyszárnyú, nyíló, jobbos, hő- és füstelvezető ablak (KAF-D09a*) és 1 db befelé nyíló, egyszárnyú, balos, bukó-nyíló ablak (KAF-D09a)											
TÍPUS	SCHÜCO FW 50+ alumínium függönyfal rendszer, meghatározott mezőkben rendszerhez tartozó SCHÜCO AWS 70.HI alumínium nyílászárók											
ELHELYEZÉS MÓDJA	függönyfal: falközben elhelyezve, alul és fölül vasbeton födémekhez rögzítve nyílászárók: előre elkészített, SCHÜCO FW 50+ függönyfal bordái közé építve											
TOK- ÉS SZÁRNYSZERKEZET	függönyfal: látszóbordás, hőhídmentes alumínium profilrendszer (SCHÜCO FW 50+) nyílászáró: hőhídmentes alumínium profilrendszer (SCHÜCO AWS 70.HI)											
FELÜLETKÉPZÉS	gyári felületképzés, porszórt, beégetett festés, kék RAL 5019 capriblau színben											
ÜVEGEZÉS	üvegezés naptényezője 35-38%, g=0.47, T(V)=69%, U_g=1.0 W/m²K, R_W = 33 dB, melegperemes távtartó, az üvegezés rétegrendjét lásd fent!											
ZÁR, VASALAT, KILINCS	típus szerinti bukó-nyíló (KAF-D09a) és nyíló (KAF-D09a*) vasalat, típus szerinti standard kilinccsel (KAF-D09a), natúr ezüst eloxált színben											
KÖNYÖKLŐ, PÁRKÁNY	kívül: Zn lemez párkány, natúr színben											
FELSŐ CSUKÓ, RWA	a KAF-D09a* jelű nyílászáró hő- és füst elvezetésre szolgál, Simon RWA EA-L-500/300-02 24V DC lineáris motorral (fordított kontaktussal) és ZVE-UNI reteszelő motorral, nyitásszög kb. 90°, EV1 alumínium-eloxált színben											
TARTOZÉK	középső mezőkben üvegre szerelt 5 cm széles álosztás, a függönyfal szerkezettel azonos színben											
MEGJEGYZÉS	A gyártás megkezdése előtt az összes beépítési méret és darabszám a helyszínen ellenőrizendő! Egyébb műszaki paramétereket lásd az építész műszaki leírásban!											

GENERÁL TERVEZŐ:	**SEMMELWEIS EGYETEM, KÚTVÖLGYI KLINIKAI TÖMB**	DÁTUM:
SchM Stúdió Kft. mobil: +36-30-253-9113 e-mail: z.schrammel@gmail.com	**KÓRHÁZ ÉPÜLET ENERGETIKAI KORSZERŰSÍTÉSE** 1125 Budapest, Kútvölgyi út 4. (hrsz.: 10733/6)	2016. május 10.
	HOMLOKZATI ALUMÍNIUM FÜGGÖNYFAL KONSZIGNÁCIÓ	LÉPTÉK: M 1:50
ÉPÍTÉSZ TERVEZŐ: Schrammel Zoltán É1 01-1842 Szelei Gábor É 01-4299	"D" SZÁRNY ÉSZAK-KELETI HOMLOKZAT, LÉPCSŐHÁZ 7-8. EMELET KÖZÖTTI PIHENŐ FÜGGÖNYFALA	ALAPRAJZI JEL: **KAF-D10**

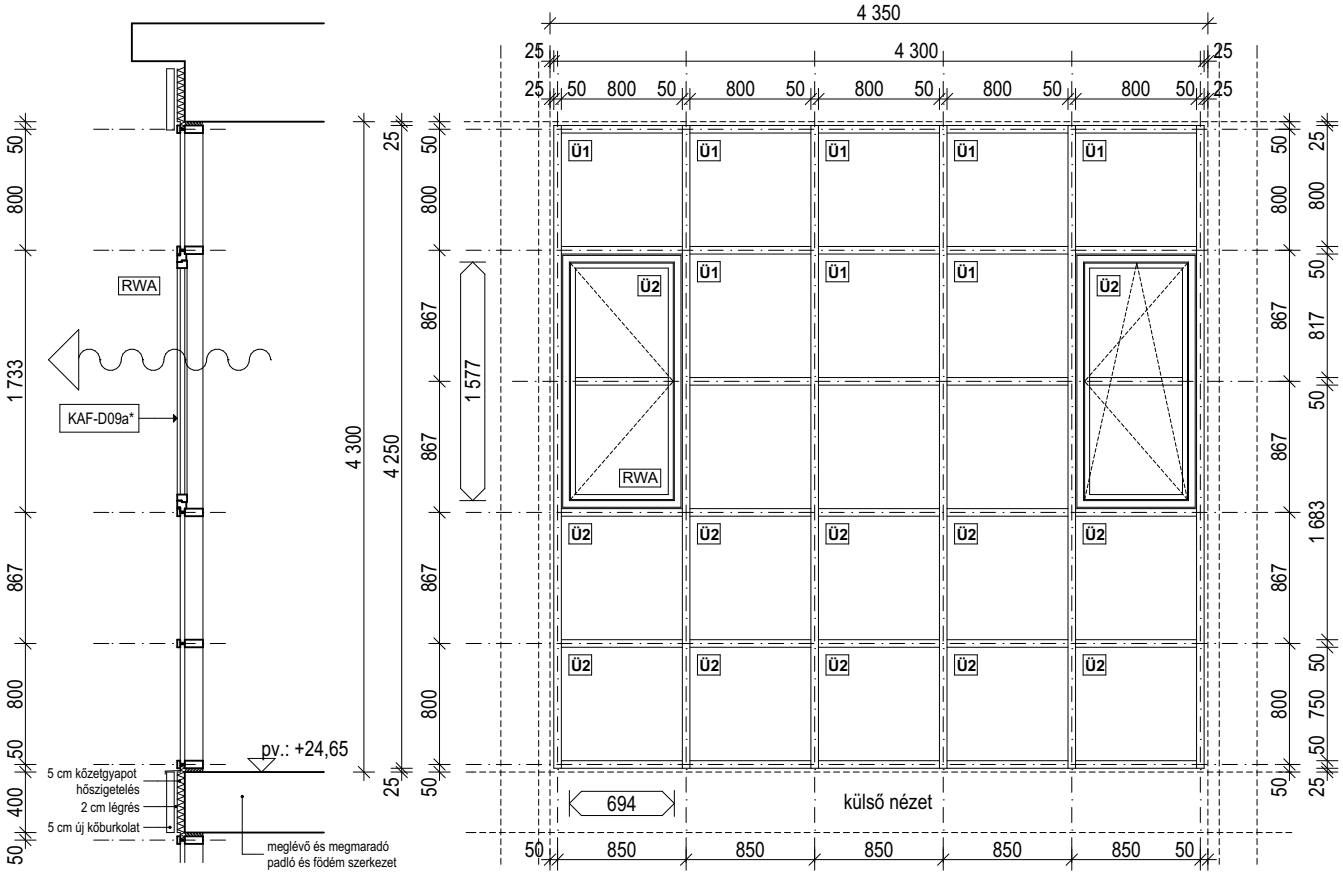

hő- és füstelvezetésnél figyelembe vehető hasznos nyílásméret meghatározása:
A = 0,694 x 1,694 = **1,17 m²**
C_v = 0,65 A_g = 0,65 x 1,17 = **0,76 m²**

Ü1 **általános üvegezések**
külső: 6 mm SunGuard Super Neutral 70/35 + LOW-E
légrés: 16 mm melegperemes, Ar gáz töltettel
belső: 6 mm Extra Clear float üveg

Ü2 **biztonsági üvegezések**
külső: 6 mm SunGuard Super Neutral 70/35 + LOW-E
légrés: 16 mm melegperemes, Ar gáz töltettel
belső: 6 mm VSG 3.3.2 laminált biztonsági Extra Clear float üveg + LOW-E

NÉVLEGES MÉRET	KAF-D10 jelű függönyfal: 4350 x 4300 mm (tényleges méret: 4300 x 4250 mm), KAF-D10a és KAF-D10a* jelű ablak: 800 x 1683 mm

MENNYISÉG

	pince	alagsor	földszint	1. emelet	2. emelet	3. emelet	4. emelet	5. emelet	6. emelet	7. emelet	összesen
"A" szárny	- db	- db	- db	- db	- db	- db	- db	- db	- db	- db	- db
"B" szárny	- db	- db	- db	- db	- db	- db	- db	- db	- db	- db	- db
"C" szárny	- db	- db	- db	- db	- db	- db	- db	- db	- db	- db	- db
"D" szárny	- db	- db	- db	- db	- db	- db	- db	- db	1 db	- db	1 db
összesen	- db	- db	- db	- db	- db	- db	- db	- db	1 db	- db	1 db

NYITÁS IRÁNY	fix függönyfal mezők, meghatározott helyeken befogott 1 db, befelé nyíló, egyszárnyú, nyíló, jobbos, hő- és füstelvezető ablak (KAF-D10a*) és 1 db befelé nyíló, egyszárnyú, balos, bukó-nyíló ablak (KAF-D10a)
TÍPUS	SCHÜCO FW 50+ alumínium függönyfal rendszer, meghatározott mezőkben rendszerhez tartozó SCHÜCO AWS 70.HI alumínium nyílászárók
ELHELYEZÉS MÓDJA	függönyfal: falközben elhelyezve, alul és fölül vasbeton födémekhez rögzítve nyílászárók: előre elkészített, SCHÜCO FW 50+ függönyfal bordái közé építve
TOK- ÉS SZÁRNYSZERKEZET	függönyfal: látszóbordás, hőhídmentes alumínium profilrendszer (SCHÜCO FW 50+) nyílászáró: hőhídmentes alumínium profilrendszer (SCHÜCO AWS 70.HI)
FELÜLETKÉPZÉS	gyári felületképzés, porszórt, beégetett festés, kék RAL 5019 capriblau színben
ÜVEGEZÉS	üvegezés naptényezője 35-38%, g=0.47, T(V)=69%, U_g=1.0 W/m²K, R_W = 33 dB, melegperemes távtartó, az üvegezés rétegrendjét lásd fent!
ZÁR, VASALAT, KILINCS	típus szerinti bukó-nyíló (KAF-D10a) és nyíló (KAF-D10a*) vasalat, típus szerinti standard kilinccsel (KAF-D10a), natúr ezüst eloxált színben
KÖNYÖKLŐ, PÁRKÁNY	kívül: Zn lemez párkány, natúr színben
FELSŐ CSUKÓ, RWA	a KAF-D10a* jelű nyílászáró hő- és füst elvezetésre szolgál, Simon RWA EA-L-500/300-02 24V DC lineáris motorral (fordított kontaktussal) és ZVE-UNI reteszelő motorral, nyitásszög kb. 90°, EV1 alumínium-eloxált színben
TARTOZÉK	az ablakok sávjában lévő mezők közepén üvegre szerelt 5 cm széles álosztás, a függönyfal szerkezettel azonos színben
MEGJEGYZÉS	A gyártás megkezdése előtt az összes beépítési méret és darabszám a helyszínen ellenőrizendő! Egyébb műszaki paramétereket lásd az építész műszaki leírásban!

GENERÁL TERVEZŐ:	**SEMMELWEIS EGYETEM, KÚTVÖLGYI KLINIKAI TÖMB**	DÁTUM:
SchM Stúdió Kft. mobil: +36-30-253-9113 e-mail: z.schrammel@gmail.com	**KÓRHÁZ ÉPÜLET ENERGETIKAI KORSZERŰSÍTÉSE** 1125 Budapest, Kútvölgyi út 4. (hrsz.: 10733/6)	2016. május 10.
	HOMLOKZATI ALUMÍNIUM FÜGGÖNYFAL KONSZIGNÁCIÓ	LÉPTÉK: M 1:50
ÉPÍTÉSZ TERVEZŐ: Schrammel Zoltán É1 01-1842 Szelei Gábor É 01-4299	"D" SZÁRNY ELŐCSARNOK FÜGGÖNYFALA	ALAPRAJZI JEL: **KAF-D11**

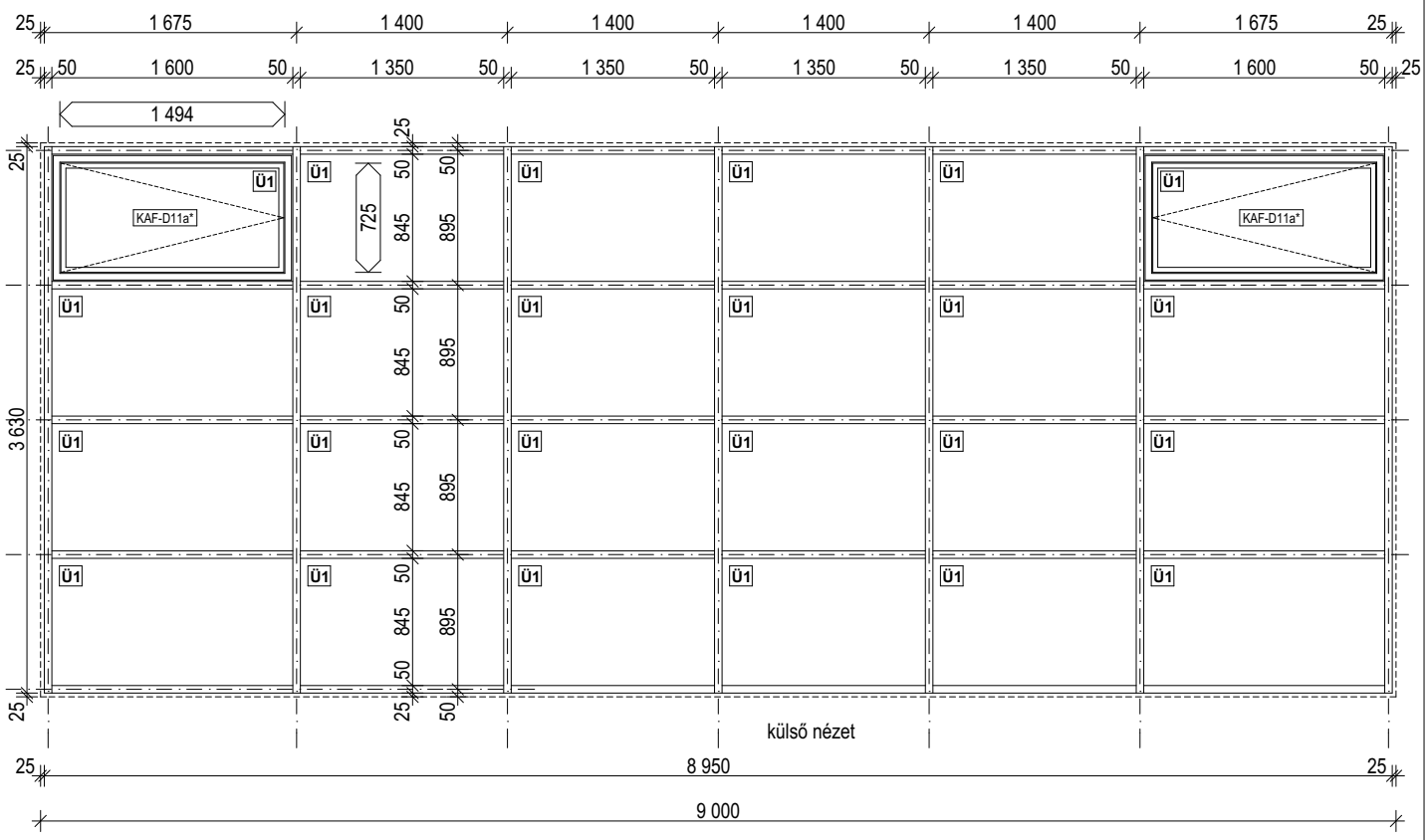

hő- és füstelvezetésnél figyelembe vehető hasznos nyílásméret meghatározása:
A = 2 x 1,494 x 0,725 = **2,17 m²**
C_v = 0,65 A_g = 0,65 x 2,17 = **1,41 m²**

Ü1 **általános üvegezések**
külső: 6 mm SunGuard Super Neutral 70/35 + LOW-E
légrés: 16 mm melegperemes, Ar gáz töltettel
belső: 6 mm Extra Clear float üveg

Ü2 **biztonsági üvegezések**
külső: 6 mm SunGuard Super Neutral 70/35 + LOW-E
légrés: 16 mm melegperemes, Ar gáz töltettel
belső: 6 mm VSG 3.3.2 laminált biztonsági Extra Clear float üveg + LOW-E

NÉVLEGES MÉRET	KAF-D11 jelű függönyfal: 9000 x 3680 mm (tényleges méret: 8950 x 3630 mm), KAF-D11a* jelű ablakok: 1600 x 845 mm											
MENNYISÉG		pince	alagsor	földszint	1. emelet	2. emelet	3. emelet	4. emelet	5. emelet	6. emelet	7. emelet	összesen
	"A" szárny	- db	- db	- db	- db	- db	- db	- db	- db	- db	- db	- db
	"B" szárny	- db	- db	- db	- db	- db	- db	- db	- db	- db	- db	- db
	"C" szárny	- db	- db	- db	- db	- db	- db	- db	- db	- db	- db	- db
	"D" szárny	- db	- db	1 db	- db	- db	- db	- db	- db	- db	- db	1 db
	összesen	- db	- db	1 db	- db	- db	- db	- db	- db	- db	- db	1 db

NYITÁS IRÁNY	fix függönyfal mezők, meghatározott helyeken befogott 1 db balos és 1 db jobbos, befelé nyíló, hő- és füstelvezető ablak (KAF-D11a*)
TÍPUS	SCHÜCO FW 50+ alumínium függönyfal rendszer, meghatározott mezőkben rendszerhez tartozó SCHÜCO AWS 70.HI alumínium nyílászárók
ELHELYEZÉS MÓDJA	függönyfal: falközben elhelyezve, alul és fölül vasbeton födémekhez rögzítve nyílászárók: előre elkészített, SCHÜCO FW 50+ függönyfal bordái közé építve
TOKSZERKEZET	függönyfal: látszóbordás, hőhídmentes alumínium profilrendszer (SCHÜCO FW 50+) nyílászáró: hőhídmentes alumínium profilrendszer (SCHÜCO AWS 70.HI)
FELÜLETKÉPZÉS	kívül és belül gyári felületképzés, porszórt, beégetett festés, kék RAL 5019 capriblau színben
ÜVEGEZÉS	üvegezés naptényezője 35-38%, g=0.47, T(V)=69%, U_g=1.0 W/m²K, R_W = 33 dB, melegperemes távtartó, az üvegezés rétegrendjét lásd fent!
ZÁR, VASALAT, KILINCS	típus szerinti nyíló vasalat
KÖNYÖKLŐ, PÁRKÁNY	kívül: Zn lemez párkány, natúr színben
FELSŐ CSUKÓ, RWA	a 2 db KAF-D11a* jelű nyílászáró hő- és füst elvezetésre szolgál, Simon RWA EA-L-500/300-02 24V DC lineáris motorral (fordított kontaktussal) és ZVE-UNI reteszelő motorral, nyitásszög kb. 90°, EV1 alumínium-eloxált színben
TARTOZÉK	-
MEGJEGYZÉS	A gyártás megkezdése előtt az összes beépítési méret és darabszám a helyszínen ellenőrizendő! Egyébb műszaki paramétereket lásd az építész műszaki leírásban!